LIGHTING COMPONENTS INTERNATIONAL

CATALOGUE V5
2019

SOMMAIRE

CONVERTISSEURS LED IP20 TENSION CONSTANTE

IP20 LED DRIVERS CONSTANT VOLTAGE

1

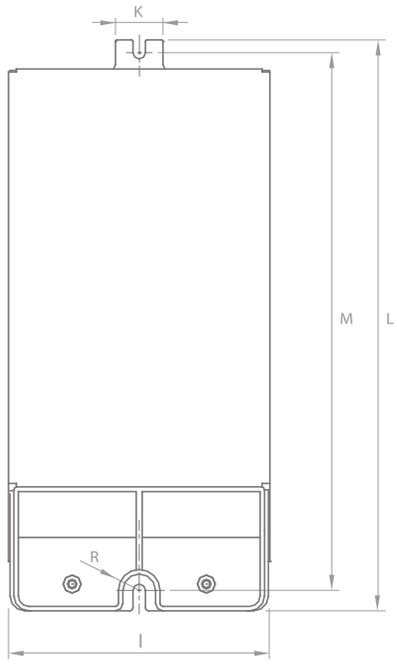

CONVERTISSEUR LED IP20 CV

PSE 60 W 24 V IP20
PSE 120 W 24 V IP20
PSE 150 W 24 V IP20
PSE 200 W 24 V IP20

Schéma technique

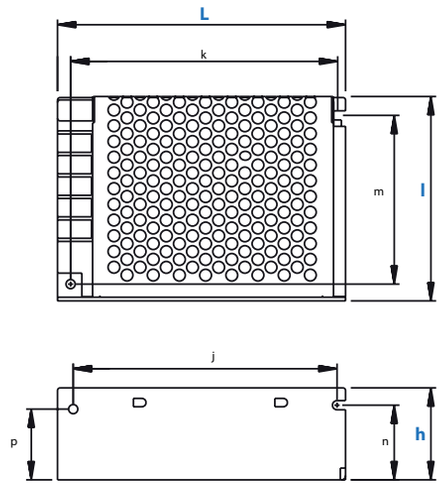

Référence	Code	Courant d'entrée	Tension de sortie	Puissance de sortie	Courant de sortie	Secondaire	Tc	Dimensions en mm h x l x L (p x n x m x j x k)	Colisage
PSE 60 W 24 V IP20	1734715	1 A	24 Vdc	0 - 60 W	0 - 2,5 A	1 sortie	65 °C	**37 x 78 x 100** (27 x 28,5 x 64,4 x 100,8 x 102)	1
PSE 120 W 24 V IP20	1734720	1,3 A		0 - 120 W	0 - 5 A	2 sorties	75 °C	**38 x 98 x 160** (29 x 30,3 x 85,3 x 150,5 x 151,5)	
PSE 150 W 24 V IP20	1734730	1,6 A		0 - 150 W	0 - 6,25 A	2 sorties	80 °C	**38 x 98 x 160** (29 x 30,3 x 85,3 x 150,5 x 151,5)	
PSE 200 W 24 V IP20	1734740	2,4 A		0 - 200 W	0 - 8,3 A	2 sorties	80 °C	**42 x 98 x 199** (28,5 x 28,5 x 85,7 x 190 x 193)	

IP20	IP20
Classe I	Class I
Tension d'entrée : 100 - 250 Vac	Input voltage : 100 - 250 Vac
Fréquence d'entrée : 50 - 60 Hz	Input frequency : 50 - 60 Hz
Exigence d'efficacité : 82 %	Efficiency requirement : 82 %
Sortie DC avec tension constante de 24 V pour LEDs standards	DC output with 24 V constant voltage for regular LEDs
Température ambiante (Ta) : -30 °C à +60 °C	Operating ambient temperature (Ta) : -30 °C to +60 °C
Boîtier en aluminium	Alumium case
Protection	**Protection**
Contre les courts-circuits	Against short circuits
Contre les surcharges	Against overloads
SELV	SELV
EN 61347-1 : 2015 ; EN 61347-2-13 ; EN 62493 : 2015 ; EN 55015 : 2013 ; EN 61000-3-2 : 2014 ; EN 61000-3-3 : 2013 ; EN 61547 : 2009	EN 61347-1 : 2015 ; EN 61347-2-13 ; EN 62493 : 2015 ; EN 55015 : 2013 ; EN 61000-3-2 : 2014 ; EN 61000-3-3 : 2013 ; EN 61547 : 2009

CONVERTISSEUR LED IP20

DLPS 300 W 12 V IP20 ULTRA SLIM

Schéma technique

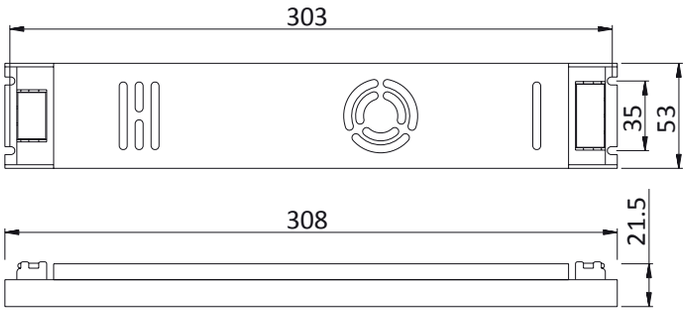

Référence	Code	Courant d'entrée	Tension de sortie	Puissance de sortie	Courant de sortie	Dimensions en mm h x l x L (entraxe)	Colisage
DLPS 300 W 12 V IP20 ultra slim	1734880	2,1 A	12 Vdc	0 - 300 W	0 - 25 A	21,5 x 53 x 308 (35 x 303)	1

IP20	IP20
Classe I	Class I
Tension d'entrée : 170 - 250 Vac	Input voltage : 170 - 250 Vac
Fréquence d'entrée : 50 - 60 Hz	Input frequency : 50 - 60 Hz
Exigence d'efficacité : 85 %	Efficiency requirement : 85 %
Sortie DC avec tension constante de 12 V pour LEDs standards	DC output with 12 V constant voltage for regular LEDs
Température ambiante (Ta) : -30 °C à +60 °C	Operating ambient temperature (Ta) : -30 °C to +60 °C
Température maximale du boîtier (Tc) : +85 °C	Max. case temperature (Tc) : +85 °C
Boîtier en aluminium	Alumium case
Attention : ventilateur intégré assurant un meilleur refroidissement	Warning : integrated fan for better cooling
Protection	**Protection**
Contre les courts-circuits	Against short circuits
Contre les surcharges	Against overloads
SELV	SELV
EN 61347-1 : 2015 ; EN 61347-2-13 ; EN 62493 : 2015 ; EN 55015 : 2013+A1 : 2015 ; EN 61547 : 2009 ; EN 61000-3-2 : 2014 ; EN 61000-3-3 : 2013	EN 61347-1 : 2015 ; EN 61347-2-13 ; EN 62493 : 2015 ; EN 55015 : 2013+A1 : 2015 ; EN 61547 : 2009 ; EN 61000-3-2 : 2014 ; EN 61000-3-3 : 2013

CONVERTISSEUR LED IP20 CV
DC 3 - 12 V

Schéma technique

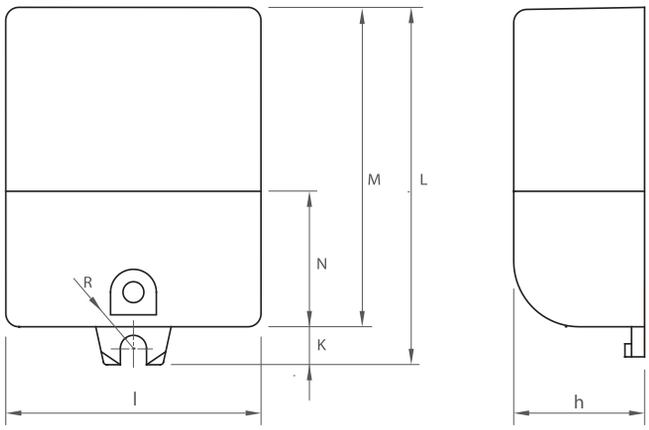

Référence	Code	Courant d'entrée	Tension de sortie	Puissance de sortie	Courant de sortie	Dimensions en mm H x W x L	Colisage
DC 3 - 12 V	1711000	50 mA	12 Vdc	0 - 3 W	0 - 250 mA	20 x 39 x 55,8	1 / 324

IP20	IP20
Classe II	Class II
Tension d'entrée : 100 - 240 Vac	Input voltage : 100 - 240 Vac
Fréquence d'entrée : 50 - 60 Hz	Input frequency : 50 - 60 Hz
Facteur de puissance : 0,4	Power factor : 0,4
Exigence d'efficacité : 69 %	Efficiency requirement : 69 %
Sortie DC avec tension constante de 12 V pour LEDs standards	DC output with 12 V constant voltage for regular LEDs
Température ambiante (Ta) : -20 °C à +50 °C	Operating ambient temperature (Ta) : -20 °C to +50 °C
Température maximale du boîtier (Tc) : +70 °C	Max. case temperature (Tc) : +70 °C
Protection	**Protection**
Contre les courts-circuits	Against short circuits
Régulation automatique des surchauffes	Automatic overheating regulation
Contre les surcharges	Against overloads
SELV	SELV
EN61347-1 ; EN31647-2-13	EN61347-1 ; EN31647-2-13
EN62384	EN62384
EN55015 (<300MHz)	EN55015 (<300MHz)
EN61000-3-2 ; EN61000-3-3	EN61000-3-2 ; EN61000-3-3
EN61547	EN61547

CONVERTISSEUR LED IP20 CV

DC 12 - 12 V RF
DC 12 - 24 V RF

Schéma technique

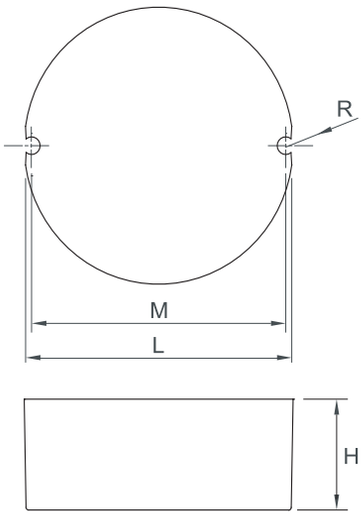

Référence	Code	Courant d'entrée	Tension de sortie	Puissance de sortie	Courant de sortie	Dimensions en mm h x Ø L (entraxe M)	Colisage
DC 12 - 12 V RF	1710995	130 mA	12 Vdc	0 - 12 W	0 - 1,0 A	22 x Ø 55 (52)	1
DC 12 - 24 V RF	1710998		24 Vdc		0 - 0,5 A		

IP20	IP20
Classe II	Class II
Tension d'entrée : 100 - 240 Vac	Input voltage : 100 - 240 Vac
Fréquence d'entrée : 50 - 60 Hz	Input frequency : 50 - 60 Hz
Facteur de puissance : 0,50	Power factor : 0,50
Exigence d'efficacité : 82 %	Efficiency requirement : 82 %
Sortie DC avec tension constante 12 ou 24 V pour LEDs standards	DC output with 12 or 24 V constant voltage for regular LEDs
Température ambiante (Ta) : -20 °C à +50 °C	Operating ambient temperature (Ta) : -20 °C to +50 °C
Température maximale du boîtier (Tc) : +75 °C	Max. case temperature (Tc) : +75 °C
Protection	**Protection**
Contre les courts-circuits et circuits ouverts	Short and open circuits proof
Régule automatiquement les surchauffes	Automatic overheating regulation
Contre les surcharges	Against overloads
SELV	SELV
EN61347-1 ; EN 61347-2-13 ; EN 62384 ; EN 55015 ; EN 61000-3-2 ; EN 61000-3-3 ; EN 61547	EN61347-1 ; EN 61347-2-13 ; EN 62384 ; EN 55015 ; EN 61000-3-2 ; EN 61000-3-3 ; EN 61547

CONVERTISSEUR LED IP20 CV

DC 12 - 12 V
DC 12 - 24 V

Schéma technique

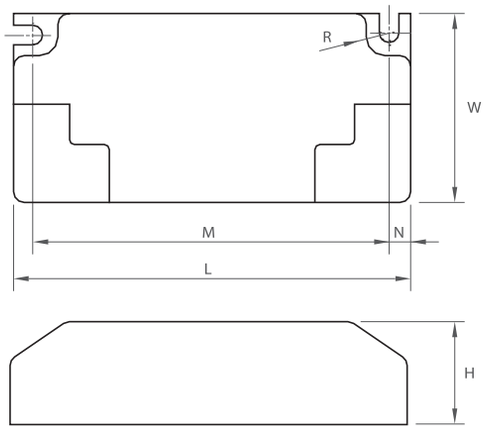

Référence	Code	Courant d'entrée	Tension de sortie	Puissance de sortie	Courant de sortie	Dimensions en mm H x W x L (entraxe M)	Colisage
DC 12 - 12 V	1711001	130 mA	12 Vdc	0 - 12 W	0 - 1,0 A	22 x 40,4 x 85 (76,2)	1 / 140
DC 12 - 24 V	1711007		24 Vdc		0 - 0,5 A		

IP20	IP20
Classe II	Class II
Tension d'entrée : 100 - 240 Vac	Input voltage : 100 - 240 Vac
Fréquence d'entrée : 50 - 60 Hz	Input frequency : 50 - 60 Hz
Facteur de puissance : 0,5	Power factor : 0,5
Exigence d'efficacité : 81 %	Efficiency requirement : 81 %
Sortie DC avec tension constante de 12 et 24 V pour LEDs standards	DC output with 12 and 24 V constant voltage for regular LEDs
Température ambiante (Ta) : -20 °C à +50 °C	Operating ambient temperature (Ta) : -20 °C to +50 °C
Température maximale du boîtier (Tc) : +85 °C	Max. case temperature (Tc) : +85 °C
Protection	**Protection**
Contre les courts-circuits	Against short circuits
Régule automatiquement les surchauffes	Automatic overheating regulation
Contre les surcharges	Against overloads
SELV	SELV
EN61347-1 ; EN31647-2-13	EN61347-1 ; EN31647-2-13
EN62384	EN62384
EN55015 (<300MHz)	EN55015 (<300MHz)
EN61000-3-2 ; EN61000-3-3	EN61000-3-2 ; EN61000-3-3
EN61547	EN61547

CONVERTISSEUR LED IP20 CV

FLATLED DRIVER PRISE MURALE 12 W - 12 V

Schéma technique

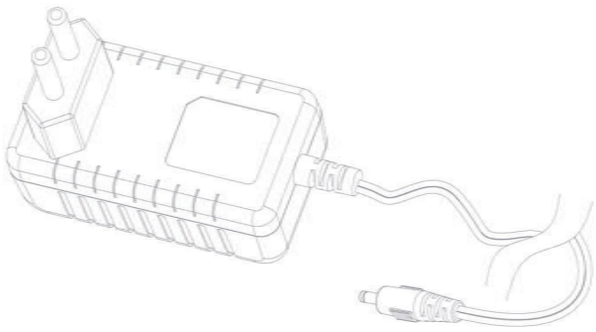

Référence	Code	Courant d'entrée	Tension de sortie	Puissance de sortie	Courant de sortie	Dimensions en mm h x l x L	Colisage
FLATLED driver prise murale 12 W - 12 V	5381731	100 mA	12 Vdc	0 - 12 W	0 - 1 A	31 x 43 x 76	1

IP20	IP20
Classe II	Class II
Tension d'entrée : 220 - 240 Vac	Input voltage : 220 - 240 Vac
Fréquence d'entrée : 50 - 60 Hz	Input frequency : 50 - 60 Hz
Facteur de puissance : 0,5	Power factor : 0,5
Température ambiante (Ta) : -15 °C à +45 °C	Operating ambient temperature (Ta) : -15 °C to +45 °C
Température maximale du boîtier (Tc) : +70 °C	Max. case temperature (Tc) : +70 °C
Boîtier polycarbonate	Polycarbonate case
Longueur de câble : 1,80 m	Cable length : 1,80 m
Convertisseur prise murale	Wall socket converter
Protection	**Protection**
Contre les courts-circuits	Against short circuits
Contre les surintensités	Against overcurrents
Contre les surtensions	Against overvoltages
Contre les surcharges	Against overloads
Régule automatiquement les surchauffes	Automatic overheating regulation
SELV	SELV
EN 55015 ; EN 61547 ; IEC 62384 : 2006 GB 24825-2009	EN 55015 ; EN 61547 ; IEC 62384 : 2006 GB 24825-2009

CONVERTISSEUR LED IP20 CV

DC 20 - 12 V
DC 20 - 24 V

Schéma technique

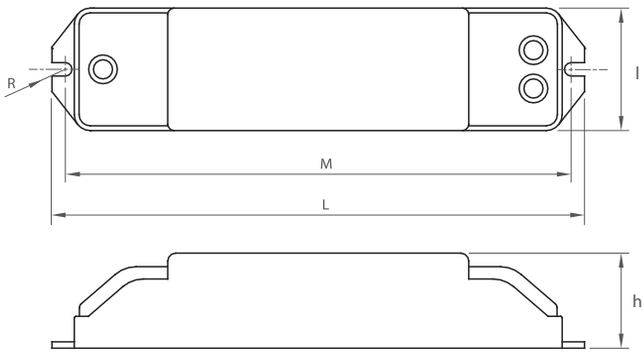

Référence	Code	Courant d'entrée	Tension de sortie	Puissance de sortie	Courant de sortie	Dimensions en mm h x l x L (entraxe M)	Colisage
DC 20 - 12 V	1711002	110 mA	12 Vdc	0 - 20 W	0 - 1,67 A	29,3 x 38,4 x 167 (156,8)	1 / 100
DC 20 - 24 V	1711008		24 Vdc		0 - 830 mA		

IP20	IP20
Classe II	Class II
Tension d'entrée : 100 - 240 Vac	Input voltage : 100 - 240 Vac
Fréquence d'entrée : 50 - 60 Hz	Input frequency : 50 - 60 Hz
Facteur de puissance : 0,95	Power factor : 0,95
Exigence d'efficacité : 82 %	Efficiency requirement : 82 %
Sortie DC avec tension constante de 12 et 24 V pour LEDs standards	DC output with 12 and 24 V constant voltage for regular LEDs
Température ambiante (Ta) : -20 °C à +50 °C	Operating ambient temperature (Ta) : -20 °C to +50 °C
Température maximale du boîtier (Tc) : +75 °C	Max. case temperature (Tc) : +75 °C
Protection	**Protection**
Contre les courts-circuits	Against short circuits
Régulation automatique des surchauffes	Automatic overheating regulation
Contre les surcharges	Against overloads
SELV	SELV
EN 61347-1 ; EN 61347-2-13	EN 61347-1 ; EN 61347-2-13
EN 62384 ; EN 55015	EN 62384 ; EN 55015
EN 61000-3-2 ; EN 61000-3-3	EN 61000-3-2 ; EN 61000-3-3
EN 61547	EN 61547

CONVERTISSEUR LED IP20 CV

DC 36 - 12 V
DC 36 - 24 V

Schéma technique

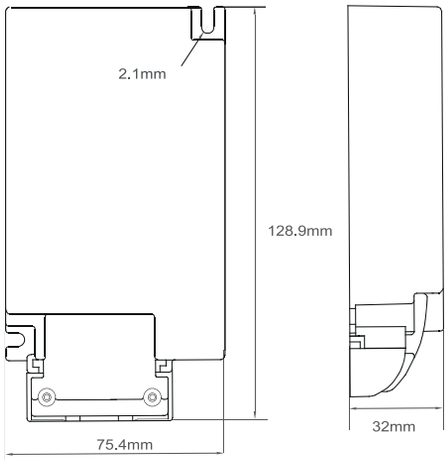

Référence	Code	Courant d'entrée	Tension de sortie	Puissance de sortie	Courant de sortie	Dimensions en mm h x l x L (entraxe)	Colisage
DC 36 - 12 V	1711004	210 mA	12 Vdc	0 - 36 W	0 - 3 A	32 x 75,4 x 128,9 (65 x 97)	1 / 54
DC 36 - 24 V	1711006		24 Vdc		0 - 1,5 A		

IP20	IP20
Classe I	Class I
Tension d'entrée : 100 - 240 Vac	Input voltage : 100 - 240 Vac
Fréquence d'entrée : 50 - 60 Hz	Input frequency : 50 - 60 Hz
Facteur de puissance : 0,9	Power factor : 0,9
Exigence d'efficacité : 81 %	Efficiency requirement : 81 %
Sortie DC avec tension constante de 12 et 24 V pour LEDs standards	DC output with 12 and 24 V constant voltage for regular LEDs
Serre-câble amovible	Removable cable grip
Température ambiante (Ta) : -20 °C à +50 °C	Operating ambient temperature (Ta) : -20 °C to +50 °C
Température maximale du boîtier (Tc) : +80 °C	Max. case temperature (Tc) : +80 °C
Protection	**Protection**
Contre les courts-circuits	Against short circuits
Régule automatiquement les surchauffes	Automatic overheating regulation
Contre les surcharges	Against overloads
SELV	SELV
EN 61347-1 ; EN 61347-2-13	EN 61347-1 ; EN 61347-2-13
EN 62384 ; EN 55015	EN 62384 ; EN 55015
EN 61000-3-2 ; EN 61000-3-3	EN 61000-3-2 ; EN 61000-3-3
EN 61547	EN 61547

CONVERTISSEUR LED IP20 CV
DC 60 - 12 V

Schéma technique

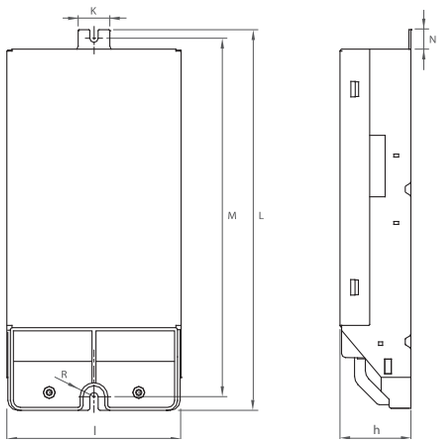

Référence	Code	Courant d'entrée	Tension de sortie	Puissance de sortie	Courant de sortie	Dimensions en mm h x l x L (entraxe M)	Colisage
DC 60 - 12 V	1711003	320 mA	12 Vdc	0 - 60 W	0 - 5 A	35,5 x 88 x 180,7 (160,3)	1 / 30

IP20	IP20
Classe I	Class I
Tension d'entrée : 220 - 240 Vac	Input voltage : 220 - 240 Vac
Fréquence d'entrée : 50 - 60 Hz	Input frequency : 50 - 60 Hz
Facteur de puissance : 0,95	Power factor : 0,95
Exigence d'efficacité : 84 %	Efficiency requirement : 84 %
Sortie DC avec tension constante de 12 V pour LEDs standards	DC output with 12 V constant voltage for regular LEDs
Température ambiante (Ta) : -20 °C à +50 °C	Operating ambient temperature (Ta) : -20 °C to +50 °C
Température maximale du boîtier (Tc) : +70 °C	Max. case temperature (Tc) : +70 °C
Protection	**Protection**
Contre les courts-circuits	Against short circuits
Régulation automatique des surchauffes	Automatic overheating regulation
Contre les surcharges	Against overloads
SELV	SELV
EN 61347-1 ; EN 61347-2-13	EN 61347-1 ; EN 61347-2-13
EN 62384 ; EN 55015	EN 62384 ; EN 55015
EN 61000-3-2 ; EN 61000-3-3	EN 61000-3-2 ; EN 61000-3-3
EN 61547	EN 61547

CONVERTISSEUR LED IP20 CV
DC 60 - 24 V

Schéma technique

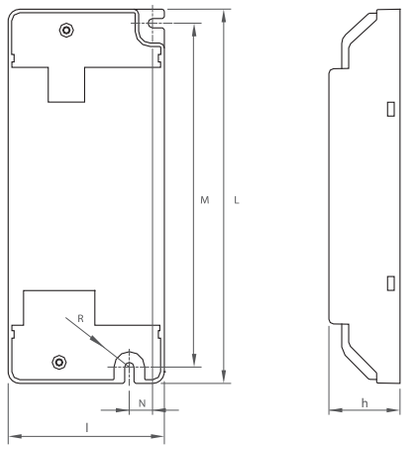

Référence	Code	Courant d'entrée	Tension de sortie	Puissance de sortie	Courant de sortie	Dimensions en mm h x l x L (entraxe M)	Colisage
DC 60 - 24 V	1711009	320 mA	24 Vdc	0 - 60 W	0 - 2,5 A	30,5 x 77 x 173,4 (160,3)	1 / 24

IP20	IP20
Classe I	Class I
Tension d'entrée : 220 - 240 Vac	Input voltage : 220 - 240 Vac
Fréquence d'entrée : 50 - 60 Hz	Input frequency : 50 - 60 Hz
Facteur de puissance : 0,95	Power factor : 0,95
Exigence d'efficacité : 87 %	Efficiency requirement : 87 %
Sortie DC avec tension constante de 24 V pour LEDs standards	DC output with 24 V constant voltage for regular LEDs
Température ambiante (Ta) : -20 °C à +50 °C	Operating ambient temperature (Ta) : -20 °C to +50 °C
Température maximale du boîtier (Tc) : +70 °C	Max. case temperature (Tc) : +70 °C
Protection	**Protection**
Contre les courts-circuits	Against short circuits
Régule automatiquement les surchauffes	Automatic overheating regulation
Contre les surcharges	Against overloads
SELV	SELV
EN 61347-1 ; EN 61347-2-13	EN 61347-1 ; EN 61347-2-13
EN 62384 ; EN 55015	EN 62384 ; EN 55015
EN 61000-3-2 ; EN 61000-3-3	EN 61000-3-2 ; EN 61000-3-3
EN 61547	EN 61547

CONVERTISSEUR LED IP20 CV
DC 100 - 24 V

Schéma technique

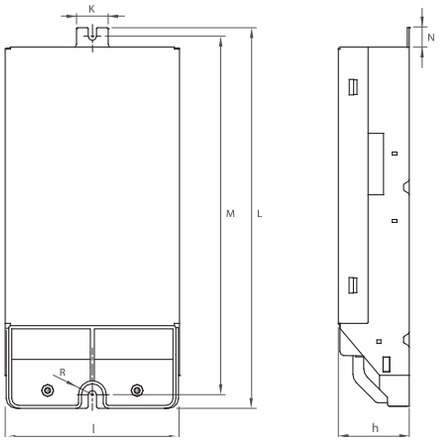

Référence	Code	Courant d'entrée	Tension de sortie	Puissance de sortie	Courant de sortie	Dimensions en mm h x l x L (entraxe M)	Colisage
DC 100 - 24 V	1711018	500 mA	24 Vdc	0 - 100 W	0 - 4,2 A	35,5 x 88 x 180,7 (179,8)	1 / 30

IP20	IP20
Classe I	Class I
Tension d'entrée : 220 - 240 Vac	Input voltage : 220 - 240 Vac
Fréquence d'entrée : 50 - 60 Hz	Input frequency : 50 - 60 Hz
Facteur de puissance : 0,95	Power factor : 0,95
Exigence d'efficacité : 90 %	Efficiency requirement : 90 %
Sortie DC avec tension constante de 24 V pour LEDs standards	DC output with 24 V constant voltage for regular LEDs
Température ambiante (Ta) : -20 °C à +50 °C	Operating ambient temperature (Ta) : -20 °C to +50 °C
Température maximale du boîtier (Tc) : +70 °C	Max. case temperature (Tc) : +70 °C
Protection	**Protection**
Contre les courts-circuits	Against short circuits
Régule automatiquement les surchauffes	Automatic overheating regulation
Contre les surcharges	Against overloads
SELV	SELV
EN 61347-1 ; EN 61347-2-13	EN 61347-1 ; EN 61347-2-13
EN 62384 ; EN 55015	EN 62384 ; EN 55015
EN 61000-3-2 ; EN 61000-3-3	EN 61000-3-2 ; EN 61000-3-3
EN 61547	EN 61547

CONVERTISSEUR LED IP20 CV

DCV 30 - 24 V
DCV 60 - 24 V
DCV 100 - 24 V
DCV 150 - 24 V

Schéma technique

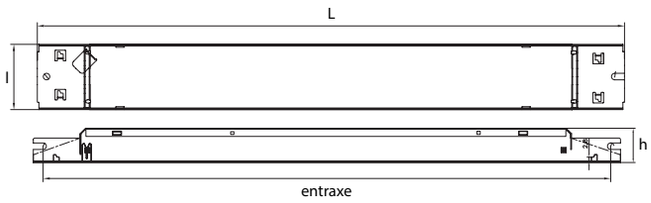

Connecteur rapide primaire

Connecteur rapide secondaire

Référence	Code	Courant d'entrée	Courant d'appel	Tension de sortie	Puissance de sortie	Courant de sortie	Dimensions en mm h x l x L (entraxe)	Colisage
DCV 30 - 24 V	1600300	180 mA	≤ 23 A / 320 us	24 Vdc	0 - 30 W	0 - 1,25 A	21 x 30 x 230 (218)	1
DCV 60 - 24 V	1600303	350 mA	≤ 21 A / 280 us		0 - 60 W	0 - 2,50 A	21 x 30 x 250 (237)	
DCV 100 - 24 V	1600306	650 mA	≤ 57 A / 240 us		0 - 100 W	0 - 4,20 A	21 x 30 x 360 (348)	
DCV 150 - 24 V	1600309	950 mA	≤ 62 A / 300 us		0 - 150 W	0 - 6,25 A	21 x 40 x 360 (348)	

IP20	IP20
Classe I	Class I
Tension d'entrée : 220 - 240 Vac	Input voltage : 220 - 240 Vac
Tension d'entrée nominale : 176 - 264 Vac	Rated input voltage : 176 - 264 Vac
Tension d'entrée DC : 170 - 275 Vdc	DC input voltage : 170 - 275 Vdc
Fréquence d'entrée : 50 - 60 Hz	Input frequency : 50 - 60 Hz
Facteur de puissance : 0,95	Power factor : 0,95
Sortie DC avec tension constante de 24V pour les LEDs standards	DC output with 24V constant voltage for regular LEDs
Température ambiante (Ta) : -25 °C à +50 °C	Operating ambient temperature (Ta) : -25 °C to +50 °C
Température maximale du boîtier (Tc) : +85 °C	Max. case temperature (Tc) : +85 °C
Ondulation de la tension : ± 2 % (230 Vac pleine charge)	Voltage ripple : ± 2 % (230 Vac full-load)
Section de câble primaire : 0,75 - 1,5 mm²	Primary wire section : 0,75 - 1,5 mm²
Section de câble secondaire : 0,50 - 1,5 mm²	Secondary wire section : 0,50 - 1,5 mm²
Protection	**Protection**
Contre les courts-circuits	Against short circuits
Contre les surcharges	Against overloads
Contre les charges nulles	Against no-loads
IEC 61347-1:2015 ; IEC 61347-2-13:2014 ; IEC 62384:2006+AMD1:2009 ; CLSPR 15/EN 55015:2013+AMD1:2015 ; IEC 61000-3-2:2014 ; IEC 61000-3-3:2013 ; IEC 61547:2009 ; IEC 62493:2015 ; EN 62384	IEC 61347-1:2015 ; IEC 61347-2-13:2014 ; IEC 62384:2006+AMD1:2009 ; CLSPR 15/EN 55015:2013+AMD1:2015 ; IEC 61000-3-2:2014 ; IEC 61000-3-3:2013 ; IEC 61547:2009 ; IEC 62493:2015 ; EN 62384

CONVERTISSEUR LED IP20 CV
DRIVER LED 400 W 24 V

Schéma technique

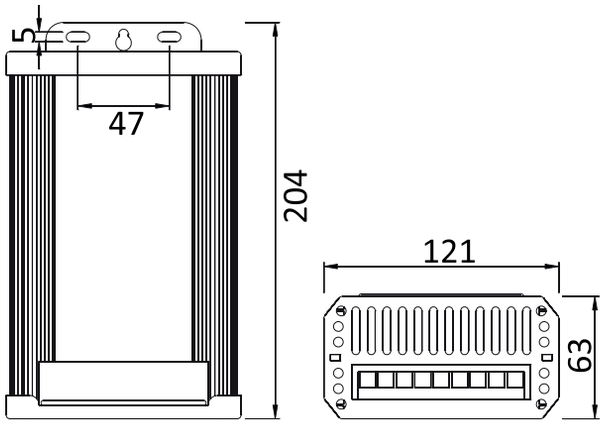

Référence	Code	Courant d'entrée	Tension de sortie	Puissance de sortie	Courant de sortie	Dimensions en mm h x l x L (entraxe)	Colisage
DRIVER LED 400 W 24 V IP20	1733701	3,2 A	24 Vdc	0 - 400 W	0 - 16,67 A	63 x 121 x 204 (47)	1

IP20	IP20
Classe I	Class I
Tension d'entrée : 170 - 250 Vac	Input voltage : 170 - 250 Vac
Fréquence d'entrée : 50 - 60 Hz	Input frequency : 50 - 60 Hz
Exigence d'efficacité : 83 %	Efficiency requirement : 83 %
Conçu pour charge à 100 % constante	Designed for 100 % constant load
Sortie DC avec tension constante de 24 V pour LEDs standards	DC output with 24 V constant voltage for regular LEDs
Température ambiante (Ta) : -25 °C à +50 °C	Operating ambient temperature (Ta) : -25 °C to +50 °C
Température maximale du boîtier : +70 °C	Max. case temperature (Tc) : +70 °C
1 entrée - 3 sorties	1 input - 3 outputs
Attention : ventilateur intégré assurant un meilleur refroidissement	Warning : integrated fan for better cooling
Protection	**Protection**
Contre les courts-circuits	Against short circuits
Contre les surcharges	Against overloads
SELV	SELV
EN61347-2-13 ; EN 55015:2013 ; EN 61547:2009 ; EN 61000-3-2:2014	EN61347-2-13 ; EN 55015:2013 ; EN 61547:2009 ; EN 61000-3-2:2014
EN 61000-3-3:2013 ; EN 61347-1:2008+A1:2011+A2:2013	EN 61000-3-3:2013 ; EN 61347-1:2008+A1:2011+A2:2013
EN 61347-2-13:2014 ; EN 62493:2015	EN 61347-2-13:2014 ; EN 62493:2015

CONVERTISSEURS LED IP67 TENSION CONSTANTE

IP67 LED DRIVERS CONSTANT VOLTAGE

1

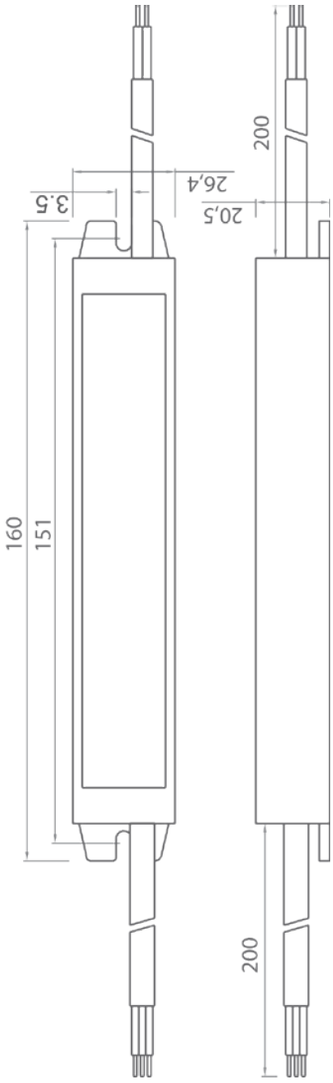

CONVERTISSEUR LED IP67 CV

DLPS 36 W 12 V IP67
DLPS 60 W 12 V IP67
DLPS 100 W 12 V IP67
DLPS 36 W 24 V IP67
DLPS 60 W 24 V IP67
DLPS 100 W 24 V IP67

Schéma technique

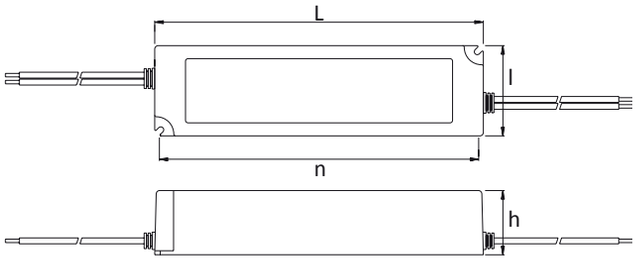

Référence	Code	Courant d'entrée	Tension de sortie	Puissance de sortie	Courant de sortie	Tc	Dimensions en mm h x l x L (entraxe n)	Colisage
DLPS 36 W 12 V IP67	1734510	0,52 A	12 Vdc	0 - 36 W	0 - 3 A	70 °C	30 x 40 x 148 (142)	1
DLPS 36 W 24 V IP67	1734515		24 Vdc		0 - 1,5 A			
DLPS 60 W 12 V IP67	1734520	0,52 A	12 Vd	0 - 60 W	0 - 5 A	75 °C	34 x 42 x 166 (160)	
DLPS 60 W 24 V IP67	1734525		24 Vdc		0 - 2,5 A			
DLPS 100 W 12 V IP67	1734530	0,76 A	12 Vdc	0 - 100 W	0 - 8,33 A	80 °C	37 x 52 x 190 (183)	
DLPS 100 W 24 V IP67	1734535		24 Vdc		0 - 4,16 A			

IP67	IP67
Classe II	Class II
Tension d'entrée : 100 - 250 Vac	Input voltage : 100 - 250 Vac
Fréquence d'entrée : 50 - 60 Hz	Input frequency : 50 - 60 Hz
Exigence d'efficacité : ~ 85 %	Efficiency requirement : ~ 85 %
Sortie DC avec tension constante de 12 V ou 24 V pour LEDs standards	DC output with 12 V or 24 V constant voltage for regular LEDs
Température ambiante (Ta) : -25 °C à +50 °C	Operating ambient temperature (Ta) : -25 °C to +50 °C
Entrées et sorties câblées pour le 36 W et 60 W : 20 cm	Inputs and outputs with 20 cm cables on 36 W and 60 W
Entrées et sorties câblées pour le 100 W : 30 cm	Inputs and outputs with 30 cm cables on 100 W
Protection	**Protection**
Contre les courts-circuits	Against short circuits
Contre les surcharges	Against overloads
SELV	SELV
EN 61347-1 : 2015 ; EN 61347-2-13 ; EN 62493 : 2015 ; EN 55015: 2013+A1 2015 ; EN 61547: 2009 ; EN 61000-3-2: 2014 ; EN 61000-3-3: 2013	EN 61347-1 : 2015 ; EN 61347-2-13 ; EN 62493 : 2015 ; EN 55015: 2013+A1 2015 ; EN 61547: 2009 ; EN 61000-3-2: 2014 ; EN 61000-3-3:

CONVERTISSEUR LED IP67 CV

DRIVER LED 20 W 12 V IP67
DRIVER LED 20 W 24 V IP67

Schéma technique

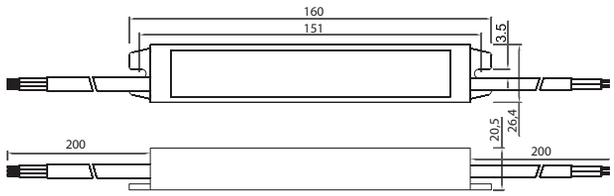

Référence	Code	Courant d'entrée	Tension de sortie	Puissance de sortie	Courant de sortie	Dimensions en mm h x l x L (entraxe)	Colisage
DRIVER LED 20 W 12 V IP67	1734025	200 mA	12 Vdc	0 - 20 W	0 - 1,67 A	20 x 27 x 160 (151)	1 / 50
DRIVER LED 20 W 24 V IP67	1733820		24 Vdc		0 - 0,8 A		

IP67	IP67
Classe I	Class I
Tension d'entrée : 170 - 250 Vac	Input voltage : 170 - 250 Vac
Fréquence d'entrée : 50 - 60 Hz	Input frequency : 50 - 60 Hz
Exigence d'efficacité : 83 %	Efficiency requirement : 83 %
Conçu pour charge à 100 % constante	Designed for 100 % constant load
Sortie DC avec tension constante de 12 V ou 24 V pour LEDs standards	DC output with 12 V or 24 V constant voltage for regular LEDs
Température ambiante (Ta) : -30 °C à +50 °C	Operating ambient temperature (Ta) : -30 °C to +50 °C
Température maximale du boîtier (Tc) : +70 °C	Max. case temperature (Tc) : +70 °C
Boîtier aluminium	Aluminum case
Entrée et sortie câblées 20 cm	Input and output with 20 cm cables
Protection	**Protection**
Contre les courts-circuits	Against short circuits
Contre les surcharges	Against overloads
SELV	SELV
EN55015:2006+A1:2007 ; EN55015:2006+A2:2009	EN55015:2006+A1:2007 ; EN55015:2006+A2:2009
EN61547:2004 ; EN61547:2009	EN61547:2004 ; EN61547:2009
EN61000-3-2:2006 ; EN61000-3-3:2008	EN61000-3-2:2006 ; EN61000-3-2:2008
EN61000-3-2:2006 + A2:2009	EN61000-3-2:2006+A2:2009
EN61000-3-3:1995+A1:2002+A2:2005	EN61000-3-3:1995+A1:2002+A2:2005
EN61347-1:2001 ; EN61347-2-13:2006	EN61347-1:2001 ; EN61347-2-13:2006

CONVERTISSEUR LED IP67 CV

DRIVER LED 30 W 12 V IP67
DRIVER LED 30 W 24 V IP67

Schéma technique

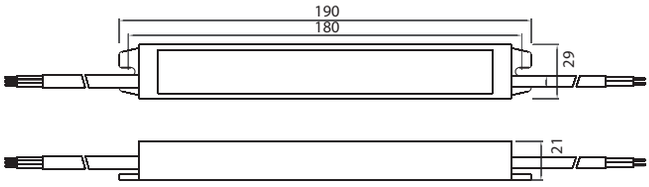

Référence	Code	Courant d'entrée	Tension de sortie	Puissance de sortie	Courant de sortie	Dimensions en mm h x l x L (entraxe)	Colisage
DRIVER LED 30 W 12 V IP67	1734026	260 mA	12 Vdc	0 - 30 W	0 - 2,5 A	21 x 29 x 190 (180)	1 / 50
DRIVER LED 30 W 24 V IP67	1733821		24 Vdc		0 - 1,25 A		

IP67	IP67
Classe I	Class I
Tension d'entrée : 100 - 250 Vac	Input voltage : 100 - 250 Vac
Fréquence d'entrée : 50 - 60 Hz	Input frequency : 50 - 60 Hz
Exigence d'efficacité : 80 %	Efficiency requirement : 80 %
Conçu pour charge à 100 % constante	Designed for 100 % constant load
Sortie DC avec tension constante de 12 V ou 24 V pour LEDs standards	DC output with 12 V or 24 V constant voltage for regular LEDs
Température ambiante (Ta) : -30 °C à +50 °C	Operating ambient temperature (Ta) : -30 °C to +50 °C
Température maximale du boîtier (Tc) : +70 °C	Max. case temperature (Tc) : +70 °C
Boîtier aluminium	Aluminum case
Entrée et sortie câblées 20 cm	Input and output with 20 cm cables
Protection	**Protection**
Contre les courts-circuits	Against short circuits
Contre les surcharges	Against overloads
SELV	SELV
EN 55015 : 2013 ; EN 61547 : 2009 ; EN 61000-3-2 : 2014 ; EN 61000-3-3 : 2013 ; EN 61347-1 : 2015 ; EN 61347-2-13 : 2014 ; EN 62493 : 2015	EN 55015 : 2013 ; EN 61547 : 2009 ; EN 61000-3-2 : 2014 ; EN 61000-3-3 : 2013 ; EN 61347-1 : 2015 ; EN 61347-2-13 : 2014 ; EN 62493 : 2015

CONVERTISSEUR LED IP67 CV

DRIVER LED 40 W 12 V IP67
DRIVER LED 40 W 24 V IP67

Schéma technique

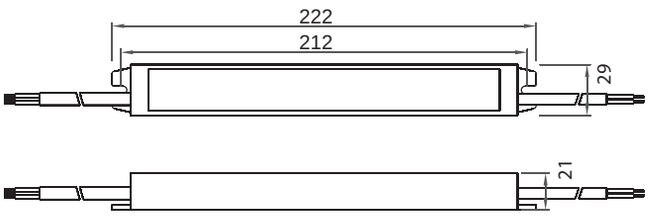

Référence	Code	Courant d'entrée	Tension de sortie	Puissance de sortie	Courant de sortie	Dimensions en mm h x l x L (entraxe)	Colisage
DRIVER LED 40 W 12 V IP67	1734030	360 mA	12 Vdc	0 - 40 W	0 - 3,33 A	21 x 29 x 222 (212)	1 / 50
DRIVER LED 40 W 24 V IP67	1733840		24 Vdc		0 - 1,67 A		

IP67	IP67
Classe I	Class I
Tension d'entrée : 170 - 250 Vac	Input voltage : 170 - 250 Vac
Fréquence d'entrée : 50 - 60 Hz	Input frequency : 50 - 60 Hz
Exigence d'efficacité : 80 %	Efficiency requirement : 80 %
Conçu pour charge à 100 % constante	Designed for 100 % constant load
Sortie DC avec tension constante de 12 V ou 24 V pour LEDs standards	DC output with 12 V or 24 V constant voltage for regular LEDs
Température ambiante (Ta) : -30 °C à +50 °C	Operating ambient temperature (Ta) : -30 °C to +50 °C
Température maximale du boîtier (Tc) : +70 °C	Max. case temperature (Tc) : +70 °C
Boîtier aluminium	Aluminum case
Entrée et sortie câblées 20 cm	Input and output with 20 cm cables
Protection	**Protection**
Contre les courts-circuits	Against short circuits
Contre les surcharges	Against overloads
SELV	SELV
EN 55015 : 2013 ; EN 61547 : 2009 ; EN 61000-3-2 : 2014 ; EN 61000-3-3 : 2013 ; EN 61347-1 : 2015 ; EN 61347-2-13 : 2014 ; EN 62493 : 2015	EN 55015 : 2013 ; EN 61547 : 2009 ; EN 61000-3-2 : 2014 ; EN 61000-3-3 : 2013 ; EN 61347-1 : 2015 ; EN 61347-2-13 : 2014 ; EN 62493 : 2015

CONVERTISSEUR LED IP67 CV

DRIVER LED SLIM 60 W 12 V IP67
DRIVER LED SLIM 60 W 24 V IP67

Schéma technique

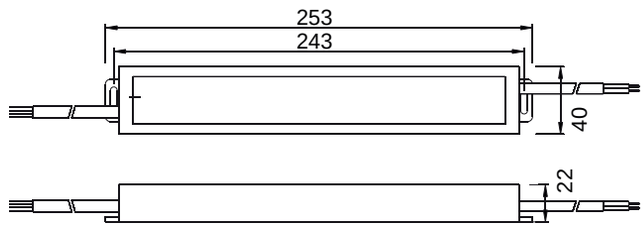

Référence	Code	Courant d'entrée	Tension de sortie	Puissance de sortie	Courant de sortie	Dimensions en mm h x l x L (entraxe)	Colisage
DRIVER LED SLIM 60 W 12 V IP67	1734027	480 mA	12 Vdc	0 - 60 W	0 - 5 A	22 x 40 x 253 (243)	1 / 30
DRIVER LED SLIM 60 W 24 V IP67	1733822		24 Vdc		0 - 2,5 A		

IP67	IP67
Classe I	Class I
Tension d'entrée : 170 - 250 Vac	Input voltage : 170 - 250 Vac
Fréquence d'entrée : 50 - 60 Hz	Input frequency : 50 - 60 Hz
Exigence d'efficacité : 85 %	Efficiency requirement : 85 %
Conçu pour charge à 100 % constante	Designed for 100 % constant load
Sortie DC avec tension constante de 12 V ou 24 V pour LEDs standards	DC output with 12 V or 24 V constant voltage for regular LEDs
Température ambiante (Ta) : -30 °C à +50 °C	Operating ambient temperature (Ta) : -30 °C to +50 °C
Température maximale du boîtier (Tc) : +70 °C	Max. case temperature (Tc) : +70 °C
Boîtier aluminium	Aluminum case
Entrée et sortie câblées 20 cm	Input and output with 20 cm cables
Protection	**Protection**
Contre les courts-circuits	Against short circuits
Contre les surcharges	Against overloads
SELV	SELV
EN 55015 : 2013 ; EN 61547 : 2009 ; EN 61000-3-2 : 2014 ; EN 61000-3-3 : 2013 ; EN 61347-1 : 2015 ; EN 61347-2-13 : 2014 ; EN 62493 : 2015	EN 55015 : 2013 ; EN 61547 : 2009 ; EN 61000-3-2 : 2014 ; EN 61000-3-3 : 2013 ; EN 61347-1 : 2015 ; EN 61347-2-13 : 2014 ; EN 62493 : 2015

CONVERTISSEUR LED IP67 CV

DRIVER LED 100 W 12 V IP67
DRIVER LED 100 W 24 V IP67

Schéma technique

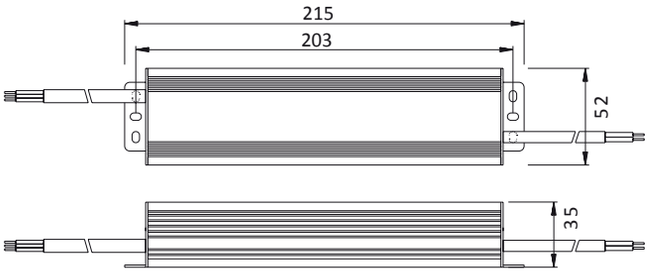

Référence	Code	Courant d'entrée	Tension de sortie	Puissance de sortie	Courant de sortie	Dimensions en mm h x l x L (entraxe)	Colisage
DRIVER LED 100 W 12 V IP67	1734029	930 mA	12 Vdc	0 - 100 W	0 - 8,33 A	35 x 52 x 215 (22 x 203)	1 / 10
DRIVER LED 100 W 24 V IP67	1733824		24 Vdc		0 - 4,17 A		

IP67	IP67
Classe I	Class I
Tension d'entrée : 170 - 250 Vac	Input voltage : 170 - 250 Vac
Fréquence d'entrée : 50 - 60 Hz	Input frequency : 50 - 60 Hz
Exigence d'efficacité : 86 %	Efficiency requirement : 86 %
Conçu pour charge à 100 % constante	Designed for 100 % constant load
Sortie DC avec tension constante de 12 V ou 24 V pour LEDs standards	DC output with 12 V or 24 V constant voltage for regular LEDs
Température ambiante (Ta) : -30 °C à +50 °C	Operating ambient temperature (Ta) : -30 °C to +50 °C
Température maximale du boîtier (Tc) : +70 °C	Max. case temperature (Tc) : +70 °C
Boîtier aluminium	Aluminum case
Entrée et sortie câblées 20 cm	Input and output with 20 cm cables
Protection	**Protection**
Contre les courts-circuits	Against short circuits
Contre les surcharges	Against overloads
SELV	SELV
EN 55015 : 2013 ; EN 61547 : 2009 ; EN 61000-3-2 : 2014 ; EN 61000-3-3 : 2013 ; EN 61347-1 : 2015 ; EN 61347-2-13 : 2014 ; EN 62493 : 2015	EN 55015 : 2013 ; EN 61547 : 2009 ; EN 61000-3-2 : 2014 ; EN 61000-3-3 : 2013 ; EN 61347-1 : 2015 ; EN 61347-2-13 : 2014 ; EN 62493 : 2015

CONVERTISSEUR LED IP67 CV

DRIVER LED 150 W 12 V IP67
DRIVER LED 150 W 24 V IP67

Schéma technique

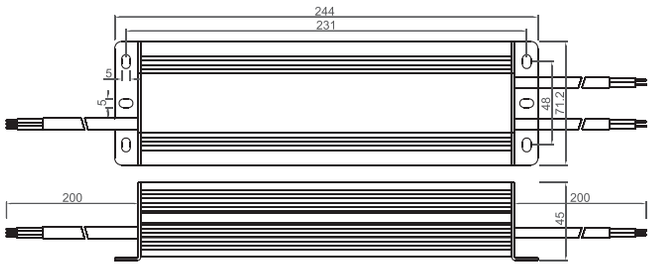

Référence	Code	Courant d'entrée	Tension de sortie	Puissance de sortie	Courant de sortie	Dimensions en mm h x l x L (entraxe)	Colisage
DRIVER LED 150 W 12 V IP67	1734014	1,25 A	12 Vdc	0 - 150 W	0 - 12,5 A	45 x 71 x 242 (48 x 231)	1 / 10
DRIVER LED 150 W 24 V IP67	1733810		24 Vdc		0 - 6,25 A		

IP67	IP67
Classe I	Class I
Tension d'entrée : 170 - 250 Vac	Input voltage : 170 - 250 Vac
Fréquence d'entrée : 50 - 60 Hz	Input frequency : 50 - 60 Hz
Exigence d'efficacité : 87 %	Efficiency requirement : 87 %
Conçu pour charge à 100 % constante	Designed for 100 % constant load
Sortie DC avec tension constante de 12 V ou 24 V pour LEDs standards	DC output with 12 V or 24 V constant voltage for regular LEDs
Température ambiante (Ta) : -30 °C à +50 °C	Operating ambient temperature (Ta) : -30 °C to +50 °C
Température maximale du boîtier (Tc) : +70 °C	Max. case temperature (Tc) : +70 °C
Boîtier aluminium	Aluminum case
Entrée et sorties câblées 20 cm	Input and outputs with 20 cm cables
Protection	**Protection**
Contre les courts-circuits	Against short circuits
Contre les surcharges	Against overloads
SELV	SELV
EN55015:2006+A1:2007 ; EN55015:2006+A2:2009	EN55015:2006+A1:2007 ; EN55015:2006+A2:2009
EN61547:2004 ; EN61547:2009	EN61547:2004 ; EN61547:2009
EN61000-3-2:2006 ; EN61000-3-3:2008	EN61000-3-2:2006 ; EN61000-3-2:2008
EN61000-3-2:2006 + A2:2009	EN61000-3-2:2006+A2:2009
EN61000-3-3:1995+A1:2002+A2:2005	EN61000-3-3:1995+A1:2002+A2:2005
EN61347-1:2001 ; EN61347-2-13:2006	EN61347-1:2001 ; EN61347-2-13:2006

CONVERTISSEUR LED IP67 CV

DRIVER LED 200 W 12 V IP67
DRIVER LED 200 W 24 V IP67

Schéma technique

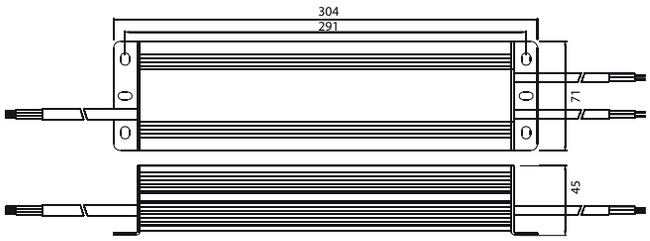

Référence	Code	Courant d'entrée	Tension de sortie	Puissance de sortie	Courant de sortie	Dimensions en mm h x l x L (entraxe)	Colisage
DRIVER LED 200 W 12 V IP67	1734031	1,6 A	12 Vdc	0 - 200 W	0 - 16,67 A	45 x 71 x 304 (48 x 291)	1
DRIVER LED 200 W 24 V IP67	1733826		24 Vdc		0 - 8,33 A		

IP67	IP67
Classe I	Class I
Tension d'entrée : 170 - 250 Vac	Input voltage : 170 - 250 Vac
Fréquence d'entrée : 50 - 60 Hz	Input frequency : 50 - 60 Hz
Exigence d'efficacité : 87 %	Efficiency requirement : 87 %
Conçu pour charge à 100 % constante	Designed for 100 % constant load
Sortie DC avec tension constante de 12 V ou 24 V pour LEDs standards	DC output with 12 V or 24 V constant voltage for regular LEDs
Température ambiante (Ta) : -20 °C à +50 °C	Operating ambient temperature (Ta) : -20 °C to +50 °C
Température maximale du boîtier (Tc) : +70 °C	Max. case temperature (Tc) : +70 °C
Boîtier aluminium	Aluminum case
Entrée et sorties câblées 20 cm	Input and outputs with 20 cm cables
Protection	**Protection**
Contre les courts-circuits	Against short circuits
Contre les surcharges	Against overloads
SELV	SELV
EN 55015 : 2013 ; EN 61547 : 2009 ; EN 61000-3-2 : 2014 ; EN 61000-3-3 : 2013 ; EN 61347-1 : 2015 ; EN 61347-2-13 : 2014 ; EN 62493 : 2015	EN 55015 : 2013 ; EN 61547 : 2009 ; EN 61000-3-2 : 2014 ; EN 61000-3-3 : 2013 ; EN 61347-1 : 2015 ; EN 61347-2-13 : 2014 ; EN 62493 : 2015

CONVERTISSEUR LED IP67 CV

DRIVER LED 250 W 12V IP67
DRIVER LED 250 W 24V IP67

Schéma technique

Référence	Code	Courant d'entrée	Tension de sortie	Puissance de sortie	Courant de sortie	Dimensions en mm h x l x L (entraxe)	Colisage
DRIVER LED 250 W 12 V IP67	1734017	1,22 A	12 Vdc	0 - 250 W	0 - 20,38 A	44,5 x 90 x 252 (55 x 239)	1
DRIVER LED 250 W 24 V IP67	1733829		24 Vdc		0 - 10,42 A		

IP67	IP67
Classe I	Class I
Tension d'entrée : 170 - 240 Vac	Input voltage : 170 - 240 Vac
Fréquence d'entrée : 50 - 60 Hz	Input frequency : 50 - 60 Hz
Exigence d'efficacité : 88 %	Efficiency requirement : 88 %
Conçu pour charge à 100 % constante	Designed for 100 % constant load
Sortie DC avec tension constante de 12 V ou 24 V pour LEDs standards	DC output with 12 V or 24 V constant voltage for regular LEDs
Température ambiante (Ta) : -25 °C à +50 °C	Operating ambient temperature (Ta) : -25 °C to +50 °C
Température maximale du boîtier (Tc) : +80 °C	Max. case temperature (Tc) : +80 °C
Boîtier aluminium	Aluminum case
Entrée et sortie câblées 20 cm	Input and output with 20 cm cables
Protection	**Protection**
Contre les courts-circuits	Against short circuits
Contre les surcharges	Against overloads
SELV	SELV
EN 61347-1 ; EN 61347-2-13 ; EN 62493 ; EN 55015	EN 61347-1 ; EN 61347-2-13 ; EN 62493 ; EN 55015
EN 61000-3-2 ; EN 61000-3-3 ; EN 61547	EN 61000-3-2 ; EN 61000-3-3 ; EN 61547

CONVERTISSEUR LED IP67 CV

DRIVER LED 300 W 12 V IP67
DRIVER LED 300 W 24 V IP67

Schéma technique

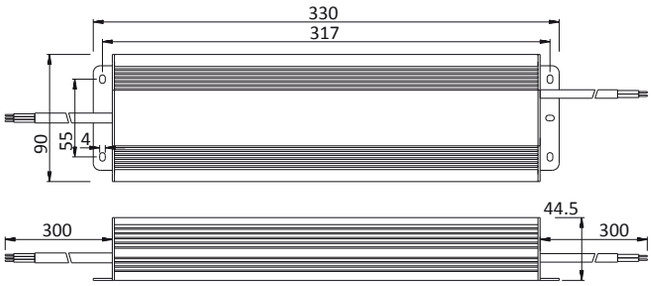

Référence	Code	Courant d'entrée	Tension de sortie	Puissance de sortie	Courant de sortie	Dimensions en mm h x l x L (entraxe)	Colisage
DRIVER LED 300 W 12 V IP67	1734018	2,3 A	12 Vdc	0 - 300 W	0 - 25 A	45,5 x 90 x 330 (55 x 317)	1
DRIVER LED 300 W 24 V IP67	1733830		24 Vdc		0 - 12,5 A		

IP67	IP67
Classe I	Class I
Tension d'entrée : 185 - 250 Vac	Input voltage : 185 - 250 Vac
Fréquence d'entrée : 50 - 60 Hz	Input frequency : 50 - 60 Hz
Exigence d'efficacité : > 85 %	Efficiency requirement : > 85 %
Conçu pour charge à 100 % constante	Designed for 100 % constant load
Sortie DC avec tension constante de 12 V ou 24 V pour LEDs standards	DC output with 12 V or 24 V constant voltage for regular LEDs
Température ambiante (Ta) : -25 °C à +50 °C	Operating ambient temperature (Ta) : -25 °C to +50 °C
Température maximale du boîtier (Tc) : +75 °C	Max. case temperature (Tc) : +75 °C
Boîtier aluminium	Aluminum case
Entrée et sortie câblées 30 cm	Input and output with 30 cm cables
Protection	**Protection**
Contre les courts-circuits	Against short circuits
Contre les surcharges	Against overloads
SELV	SELV
EN 61347-1 : 2015 ; EN 61347-2-13 : 2014 ; EN 62493 : 2015 ; EN 55015 : 2013 ; 2013 : EN 61547 : 2009 ; EN 61000-3-2 : 2014 ; EN 61000-3-3 : 2013	EN 61347-1 : 2015 ; EN 61347-2-13 : 2014 ; EN 62493 : 2015 ; EN 55015 : 2013 ; 2013 : EN 61547 : 2009 ; EN 61000-3-2 : 2014 ; EN 61000-3-3 : 2013

1

CONVERTISSEURS LED IP20 + IP67 DIMMABLES TENSION CONSTANTE

IP20 + IP67 DIMMABLE LED DRIVERS CONSTANT VOLTAGE

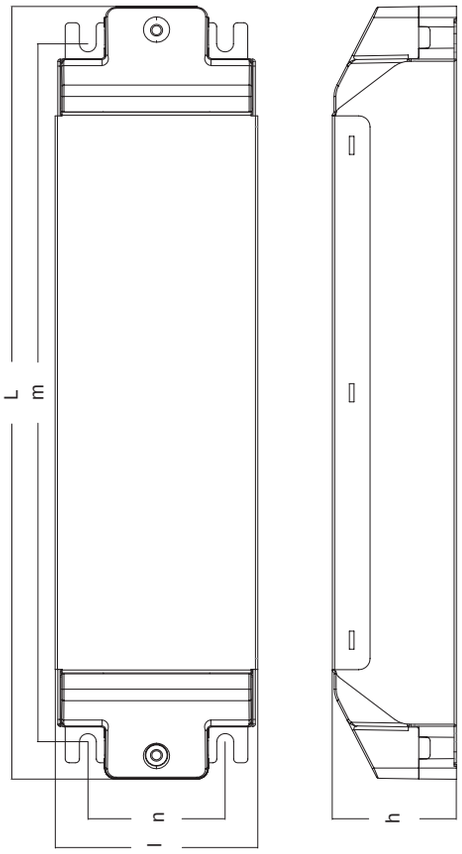

CONVERTISSEUR LED DIMMABLE IP20 CV - TRIAC

DCV TRIAC 24 W 24 V CG

Schéma technique

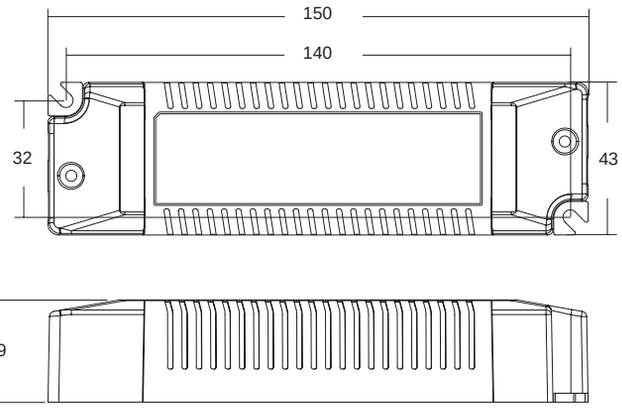

Schéma de câblage

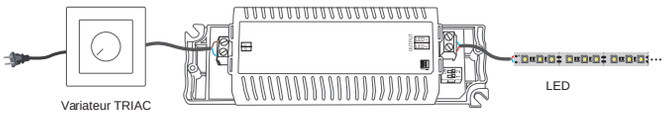

Référence	Code	Courant d'entrée	Courant d'appel	Tension de sortie	Puissance de sortie	Courant de sortie	Dimensions en mm h x l x L (entraxe)	Colisage
DCV TRIAC 24 W 24 V CG	1690110	150 mA	15 A / 60 us	24 Vdc	0 - 24 W	0 - 1 A	29 x 43 x 150 (32 x 140)	1

IP20	IP20
Classe II	Class II
Dimmable par variateur TRIAC en phase montante et descendante	TRIAC dimmable by leading and trailing edge dimmer
Gradation homogène / pas de scintillement	Smooth dimming effect / no flicker
Tension d'entrée : 220 - 240 Vac	Input voltage : 220 - 240 Vac
Fréquence d'entrée : 50 - 60 Hz	Input frequency : 50 - 60 Hz
Facteur de puissance : 0,95	Power factor : 0,95
Exigence d'efficacité : 83 %	Efficiency requirement : 83 %
Température ambiante (Ta) : -20 °C à +50 °C	Operating ambient temperature (Ta) : -20 °C to +50 °C
Température maximale du boîtier (Tc) : +90 °C	Max. case temperature (Tc) : +90 °C
Protection	**Protection**
Contre les courts-circuits	Against short circuits
Contre les surcharges	Against overloads
Régule automatiquement les surchauffes	Automatic overheating regulation
SELV	SELV
EN 61347-1:2008 + A1:2011 + A2:2013 ; EN 61347-2-13:2014 ; EN 62493:2010 ; EN 55015:2013 ; EN 61000-3-2:2014 ; EN 61000-3-3:2013 ; EN 61547:2009 ; EN 62442-3:2014 ; EN 50581:2012	EN 61347-1:2008 + A1:2011 + A2:2013 ; EN 61347-2-13:2014 ; EN 62493:2010 ; EN 55015:2013 ; EN 61000-3-2:2014 ; EN 61000-3-3:2013 ; EN 61547:2009 ; EN 62442-3:2014 ; EN 50581:2012

CONVERTISSEUR LED DIMMABLE IP20 CV - TRIAC

DCV TRIAC 40 W 24 V CG

Schéma technique

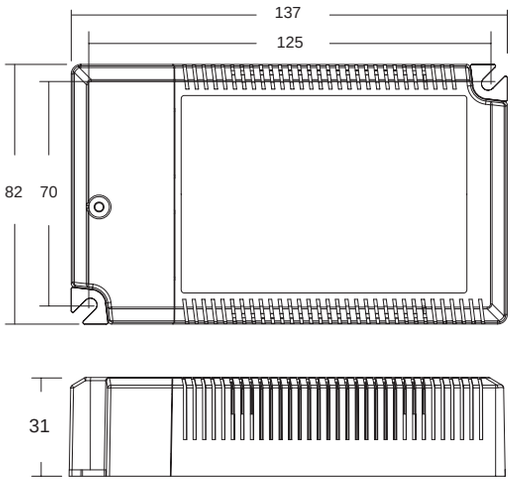

Schéma de câblage

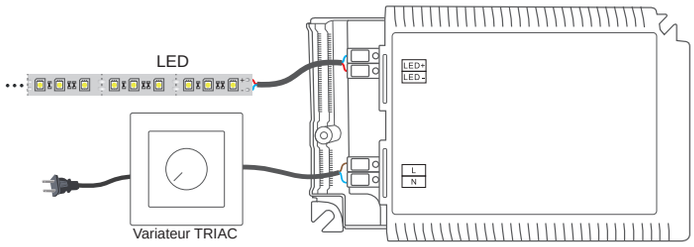

Référence	Code	Courant d'entrée	Courant d'appel	Tension de sortie	Puissance de sortie	Courant de sortie	Dimensions en mm h x l x L (entraxe)	Colisage
DCV TRIAC 40 W 24 V CG	1690115	500 mA	45 A / 13,6 us	24 Vdc	0 - 38,4 W	0 - 1,6 A	31 x 82 x 137 (70 x 125)	1

IP20
Classe II
Dimmable par variateur TRIAC en phase montante et descendante
Gradation homogène / pas de scintillement
Tension d'entrée : 200 - 240 Vac
Fréquence d'entrée : 50 - 60 Hz
Exigence d'efficacité : 87 %
Température ambiante (Ta) : -20 °C à +40 °C
Température maximale du boîtier (Tc) : +85 °C

Protection
Contre les courts-circuits
Contre les surcharges
SELV

EN 61347-1 : 2015 ; EN 61347-2-13 : 2014/A1 : 2017 ;
EN 62384 : 2006/A1 : 2009 ; EN 55015 : 2013/A1 : 2015 ; EN 61547 : 2009 ;
EN 61000-3-2 : 2014 ; EN 61000-3-3 : 2013 ; EN 62493 : 2015

IP20
Class II
TRIAC dimmable by leading and trailing edge dimmer
Smooth dimming effect / no flicker
Input voltage : 200 - 240 Vac
Input frequency : 50 - 60 Hz
Efficiency requirement : 87 %
Operating ambient temperature (Ta) : -20 °C to +40 °C
Max. case temperature (Tc) : +85 °C

Protection
Against short circuits
Against overloads
SELV

EN 61347-1 : 2015 ; EN 61347-2-13 : 2014/A1 : 2017 ;
EN 62384 : 2006/A1 : 2009 ; EN 55015 : 2013/A1 : 2015 ; EN 61547 : 2009 ;
EN 61000-3-2 : 2014 ; EN 61000-3-3 : 2013 ; EN 62493 : 2015

CONVERTISSEUR LED DIMMABLE IP20 CV - TRIAC

DCV TRIAC 75 W 24 V CG
DCV TRIAC 150 W 24 V CG
DCV TRIAC 200 W 24 V CG

Schéma technique

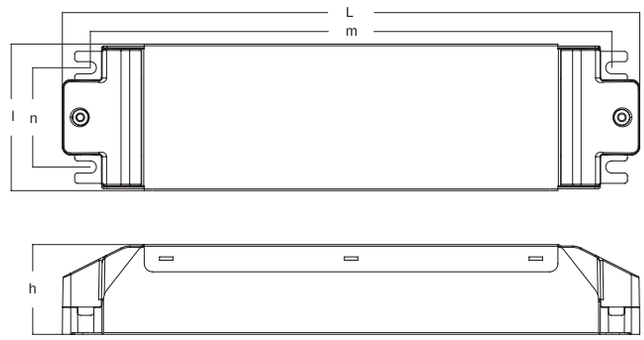

Schéma de câblage

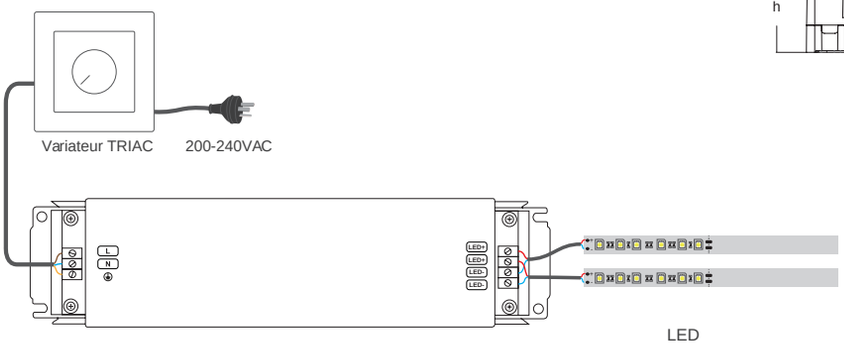

Référence	Code	Courant d'entrée	Courant d'appel	Tension de sortie	Puissance de sortie	Courant de sortie	Dimensions en mm h x l x L (n x m)	Colisage
DCV TRIAC 75 W 24 V CG	1690120	500 mA	18,2 A / 700 us		0 - 75 W	0 - 3,1 A	33 x 54 x 213 (36,5 x 192)	
DCV TRIAC 150 W 24 V CG	1690125	1000 mA	27 A / 650 us	24 Vdc	0 - 150 W	0 - 6,25 A	45 x 60 x 300 (45 x 280)	1
DCV TRIAC 200 W 24 V CG	1690130	1000 mA	26,2 A / 700 us		0 - 200 W	0 - 8,3 A	45 x 60 x 310 (45 x 301)	

IP20	IP20
Classe I	Class I
Dimmable par variateur TRIAC en phase montante et descendante	TRIAC dimmable by leading and trailing edge dimmer
Gradation homogène / pas de scintillement	Smooth dimming effect / no flicker
Tension d'entrée : 220 - 240 Vac	Input voltage : 220 - 240 Vac
Fréquence d'entrée : 50 - 60 Hz	Input frequency : 50 - 60 Hz
Facteur de puissance : 0,95	Power factor : 0,95
Exigence d'efficacité : 86 %	Efficiency requirement : 86 %
Température ambiante (Ta) : -20 °C à +50 °C	Operating ambient temperature (Ta) : -20 °C to +50 °C
Température maximale du boîtier (Tc) : +90 °C	Max. case temperature (Tc) : +90 °C
Protection	**Protection**
Contre les courts-circuits	Against short circuits
Contre les surtensions	Against overvoltages
Contre les surcourants	Against overcurrents
Régule automatiquement les surchauffes	Automatic overheating regulation
SELV	SELV
EN 61347-1 : 2015 ; EN 61347-2-13 : 2014/A1 : 2017 ; EN 62384 : 2006/A1 : 2009 ; EN 55015 : 2013/A1 : 2015 ; EN 61547 : 2009 ; EN 61000-3-2 : 2014 ; EN 61000-3-3 : 2013 ; EN 62493 : 2015	EN 61347-1 : 2015 ; EN 61347-2-13 : 2014/A1 : 2017 ; EN 62384 : 2006/A1 : 2009 ; EN 55015 : 2013/A1 : 2015 ; EN 61547 : 2009 ; EN 61000-3-2 : 2014 ; EN 61000-3-3 : 2013 ; EN 62493 : 2015

CONVERTISSEUR LED DIMMABLE IP20 CV - DALI / PUSH

DCV 30 - 24 V DALI-PUSH
DCV 60 - 24 V DALI-PUSH
DCV 100 - 24 V DALI-PUSH
DCV 150 - 24 V DALI-PUSH

Schéma technique

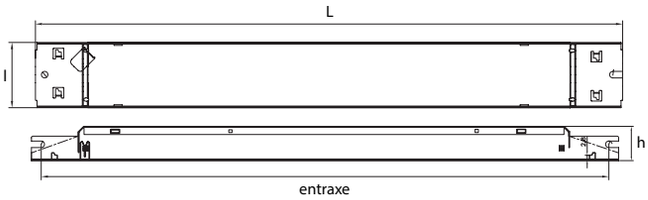

Connecteur rapide primaire

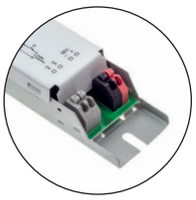

Connecteur rapide secondaire

Schéma de câblage

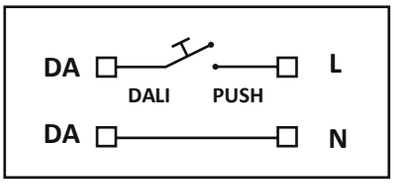

Référence	Code	Courant d'entrée	Courant d'appel	Tension de sortie	Puissance de sortie	Courant de sortie	Dimensions en mm h x l x L (entraxe)	Colisage
DCV 30 - 24 V DALI-PUSH	1600302	180 mA	≤ 23 A / 320 us	24 Vdc	0 - 30 W	0 - 1,25 A	21 x 30 x 230 (218)	1
DCV 60 - 24 V DALI-PUSH	1600305	350 mA	≤ 21 A / 280 us		0 - 60 W	0 - 2,50 A	21 x 30 x 250 (237)	
DCV 100 - 24 V DALI-PUSH	1600308	650 mA	≤ 57 A / 240 us		0 - 100 W	0 - 4,20 A	21 x 30 x 360 (348)	
DCV 150 - 24 V DALI-PUSH	1600311	950 mA	≤ 62 A / 300 us		0 - 150 W	0 - 6,25 A	21 x 40 x 360 (348)	

IP20	IP20
Classe I	Class I
Tension d'entrée : 220 - 240 Vac	Input voltage : 220 - 240 Vac
Tension d'entrée nominale : 176 - 264 Vac	Rated input voltage : 176 - 264 Vac
Fréquence d'entrée : 50 - 60 Hz	Input frequency : 50 - 60 Hz
Facteur de puissance : 0,95	Power factor : 0,95
Sortie DC avec tension constante pour les LEDs standards	DC output with constant voltage for regular LEDs
Température ambiante (Ta) : -25 °C à +50 °C	Operating ambient temperature (Ta) : -25 °C to +50 °C
Température maximale du boîtier (Tc) : +85 °C	Max. case temperature (Tc) : +85 °C
Ondulation de la tension : ± 2 % (230 Vac pleine charge)	Voltage ripple : ± 2 % (230 Vac full-load)
Section de câble primaire : 0,75 - 1,5 mm2	Primary wire section : 0,75 - 1,5 mm²
Section de câble secondaire : 0,50 - 1,5 mm²	Secondary wire section : 0,50 - 1,5 mm²
Protection	**Protection**
Contre les courts-circuits	Against short circuits
Contre les surcharges	Against overloads
Contre les charges nulles	Against no-loads
IEC 61347-1:2015 ; IEC 61347-2-13:2014 ; IEC 62384:2006+AMD1:2009 ; CLSPR 15/EN 55015:2013+AMD1:2015 ; IEC 61000-3-2:2014 ; IEC 61000-3-3:2013 ; IEC 61547:2009 ; IEC 62493:2015 ; EN 62384	IEC 61347-1:2015 ; IEC 61347-2-13:2014 ; IEC 62384:2006+AMD1:2009 ; CLSPR 15/EN 55015:2013+AMD1:2015 ; IEC 61000-3-2:2014 ; IEC 61000-3-3:2013 ; IEC 61547:2009 ; IEC 62493:2015 ; EN 62384

CONVERTISSEUR LED DIMMABLE IP20 - PUSH / 1-10 V

DC DIM PUSH 1 - 10 V 35 W 12 V
DC DIM PUSH 1 - 10 V 35 W 24 V

Schéma technique

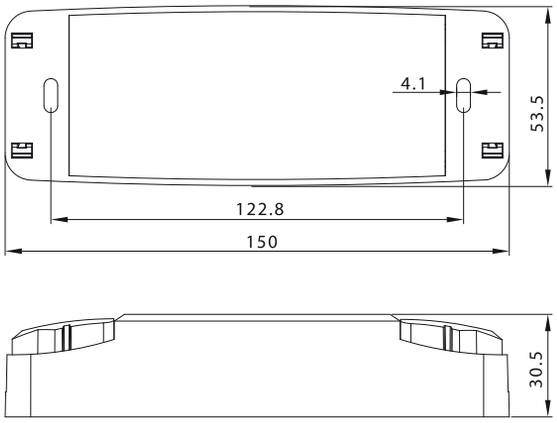

Référence	Code	Courant d'entrée	Tension de sortie	Puissance de sortie	Courant de sortie	Dimensions en mm h x l x L (entraxe)	Colisage
DC DIM PUSH 1 - 10 V 35 W 12V	1750129	175 mA	12 Vdc	0 - 35 W	0 - 2,5 A	30,5 x 53,3 x 150 (122,8)	1 / 20
DC DIM PUSH 1 - 10 V 35 W 24 V	1750131	165 mA	24 Vdc		0 - 1,25 A		

IP20	IP20
Classe II	Class I
Dimmable par 1 - 10 V / PUSH	Dimmable by 1 - 10 V / PUSH
Tension d'entrée : 220 - 240 Vac	Input voltage : 220 - 240 Vac
Fréquence d'entrée : 50 - 60 Hz	Input frequency : 50 - 60 Hz
Facteur de puissance : 0,95	Power factor : 0,95
Exigence d'efficacité : 85 %	Efficiency requirement : 85 %
Température ambiante (Ta) : -20 °C à +45 °C	Operating ambient temperature (Ta) : -20 °C to +45 °C
Température maximale du boîtier (Tc) : +80 °C	Max. case temperature (Tc) : +80 °C
Pontage au primaire possible	Looping on primary side possible
Mémoire permanente	Permanent memory
Isolation primaire-secondaire : 3750 V	Isolation primary-secondary : 3750 V
Protection	**Protection**
Contre les courts-circuits avec réinitialisation automatique	Against short circuits with auto-reset
Contre les surchauffes avec réinitialisation automatique	Against overheatings with auto-reset
EN 55015 ; EN61547 ; EN 61000-3-2/3	EN 55015 ; EN61547 ; EN 61000-3-2/3
EN61347-1 ; EN 61347-2-13 ; EN 60598-1	EN61347-1 ; EN 61347-2-13 ; EN 60598-1

CONVERTISSEUR LED DIMMABLE IP20 - PUSH / 1-10 V

DC DIM PUSH 1 - 10 V 35 W 12 V
DC DIM PUSH 1 - 10 V 35 W 24 V

Switch-DIM

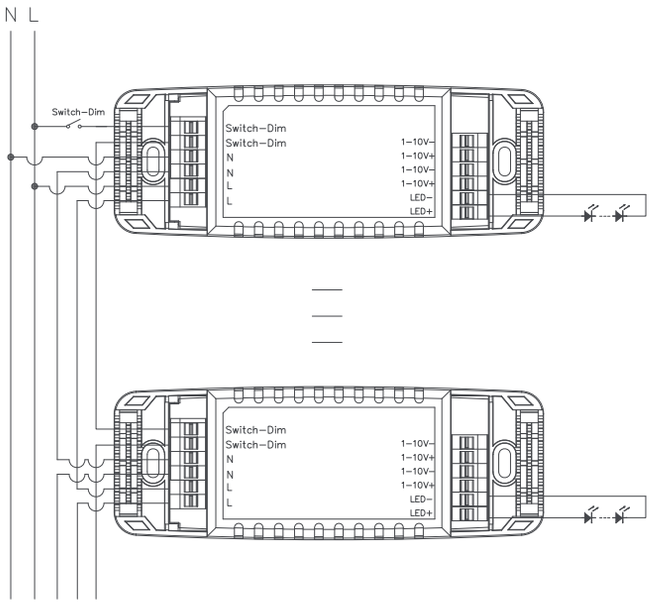

1 - 10 V

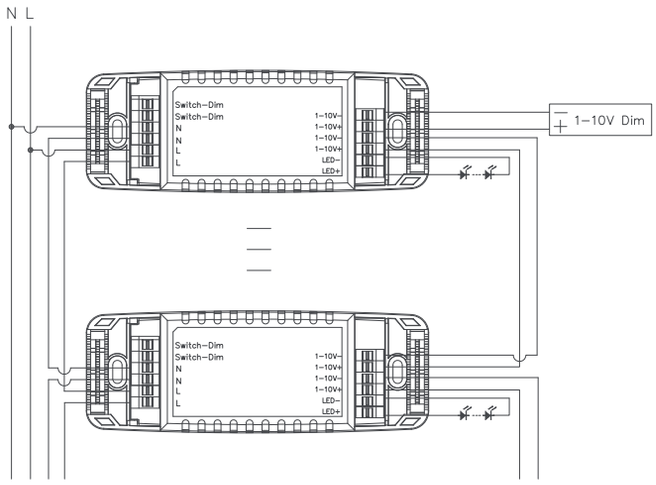

Synchronisation

Appui long (> 15 s) : Le système est synchronisé et toutes les lumières s'abaissent à 50 %

Il est possible de connecter jusqu'à 50 drivers sur le même bouton poussoir. Il n'y a pas besoin de câble supplémentaire dans une installation importante où de nombreux drivers doivent être contrôlés par un même bouton poussoir.

Switch-DIM

Appui court (<0,4 s) : ON / OFF

Appui long (>0,9 s) : augmente et diminue le niveau de lumière

Mémoire permanente : la lumière revient au même niveau de gradation que celui précédant leur mise hors / sous tension, même en cas de panne de courant.

Synchronization

Long push (>15 s) : the system is synchronized and all the lights dim down to 50 %

Up to 50 pcs drivers can be connected to the same switch. There is no need for any additional wire in large installation where many drivers should be controlled by one single switch .

Switch-DIM

Short push (<0,4 s) : ON / OFF

Long push (>0,9 s) : dims up and down the light level

Permanent memory : the light returns to the same dimming level as when switched OFF / ON, even in case of power failure

CONVERTISSEUR LED DIMMABLE IP20 - DALI / PUSH / 1-10 V

DC DIM DALI / PUSH / 1 - 10 V 75 W 12 V
DC DIM DALI / PUSH / 1 - 10 V 75 W 24 V

Schéma technique

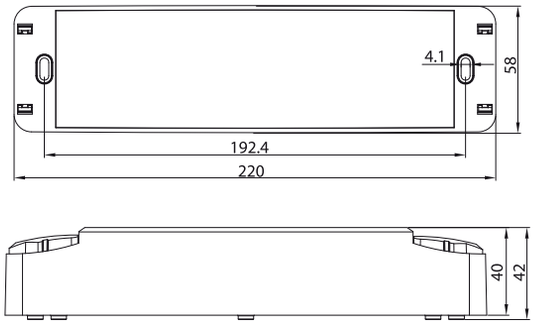

Référence	Code	Courant d'entrée	Tension de sortie	Puissance de sortie	Courant de sortie	Dimensions en mm h x l x L (entraxe)	Colisage
DC DIM DALI / PUSH / 1 - 10V - 75 W - 12 V	1750140	400 mA	12 Vdc	0 - 75 W	0 - 6,25 A	42 x 58 x 220 (192,4)	1 /20
DC DIM DALI / PUSH / 1 - 10V - 75 W - 24 V	1750142		24 Vdc		0 - 3,12 A		

IP20	IP20
Classe II	Class II
Dimmable par DALI / PUSH / 1-10 V	Dimmable by DALI / PUSH / 1-10 V
Tension d'entrée : 220 - 240 Vac	Input voltage : 220 - 240 Vac
Fréquence d'entrée : 50 - 60 Hz	Input frequency : 50 - 60 Hz
Facteur de puissance : 0,93	Power factor : 0,93
Exigence d'efficacité : 85 %	Efficiency requirement : 85 %
Température ambiante (Ta) : -20 °C à +45 °C	Operating ambient temperature (Ta) : -20 °C to +45 °C
Température maximale du boîtier (Tc) : +85 °C	Max. case temperature (Tc) : +85 °C
Pontage au primaire possible	Looping on primary side possible
Mémoire permanente	Permanent memory
Isolation primaire-secondaire : 3750 V	Isolation primary-secondary : 3750 V
Protection	**Protection**
Contre les courts-circuits avec réinitialisation automatique	Against short circuits with auto-reset
Contre les surchauffes avec réinitialisation automatique	Against overheatings with auto-reset
EN 55015, EN61547,	EN 55015, EN61547,
EN61347-1, EN 61347-2-13	EN61347-1, EN 61347-2-13
EN 61000-3-2-3, EN 60598-1	EN 61000-3-2-3, EN 60598-1
IEC62386-101:2009, IEC62386-102:2009, IEC62386-207:2009	IEC62386-101:2009, IEC62386-102:2009, IEC62386-207:2009

CONVERTISSEUR LED DIMMABLE IP20 - DALI / PUSH / 1-10 V

DC DIM DALI / PUSH / 1 - 10 V 75 W 12 V
DC DIM DALI / PUSH / 1 - 10 V 75 W 24 V

Dali + Switch-DIM

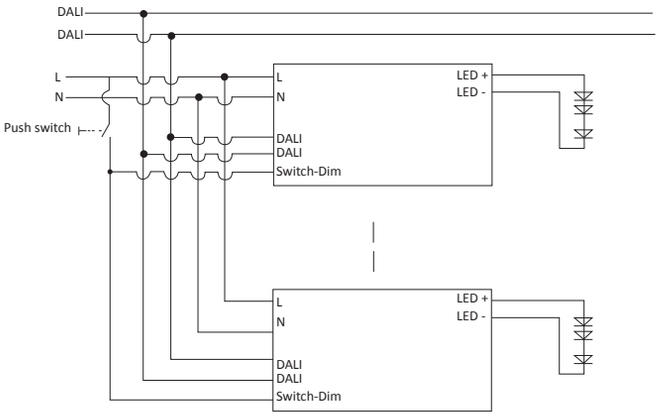

Switch-DIM

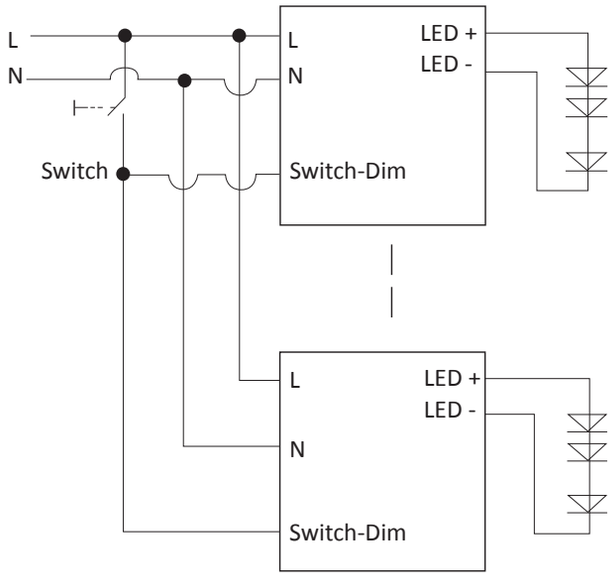

1 - 10 V

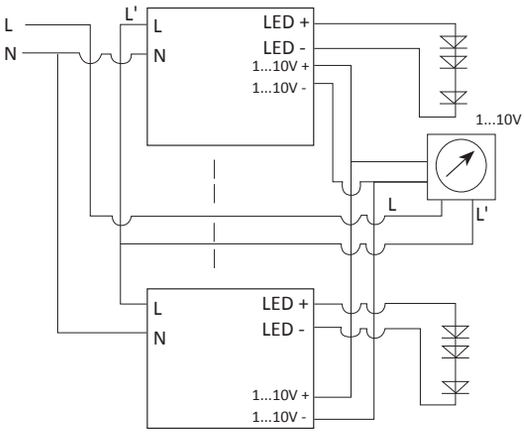

Synchronisation

Appui long (> 15 s) : Le système est synchronisé et toutes les lumières s'abaissent à 50 %

Il est possible de connecter jusqu'à 50 drivers sur le même bouton poussoir. Il n'y a pas besoin de câble supplémentaire dans une installation importante où de nombreux drivers doivent être contrôlés par un même bouton poussoir.

Switch-DIM

Appui court (<0,4 s) : ON / OFF

Appui long (>0,9 s) : augmente et diminue le niveau de lumière

Mémoire permanente : la lumière revient au même niveau de gradation que celui précédant leur mise hors / sous tension, même en cas de panne de courant.

DALI et switch-DIM peuvent être connectés en même temps.

Synchronization

Long push (>15 s) : the system is synchronized and all the lights dim down to 50 %

Up to 50 pcs drivers can be connected to the same switch. There is no need for any additional wire in large installation where many drivers should be controlled by one single switch.

Switch-DIM

Short push (<0,4 s) : ON / OFF

Long push (>0,9 s) : dims up and down the light level

Permanent memory : the light returns to the same dimming level as when switched OFF / ON, even in case of power failure.

DALI and switch-DIM can be connected at the same time.

CONVERTISSEUR LED DIMMABLE IP20 CV - DALI / PUSH / 1-10 V

DCV DALI PUSH 1-10 V 150 W 24 V CG
DCV DALI PUSH 1-10 V 200 W 24 V CG

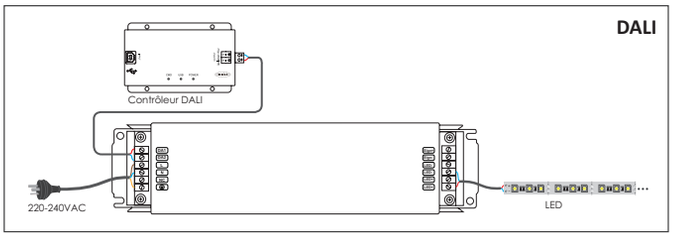

Schéma technique

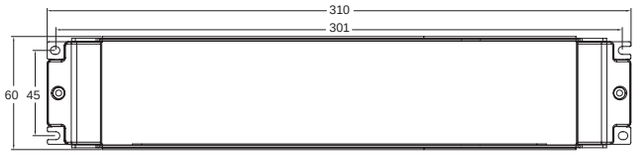

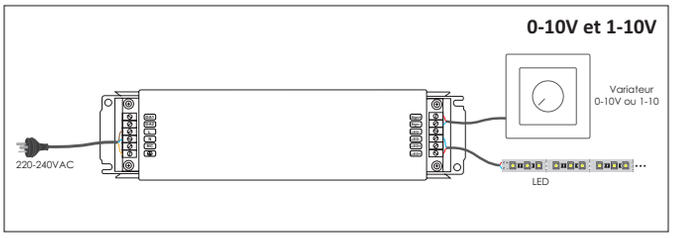

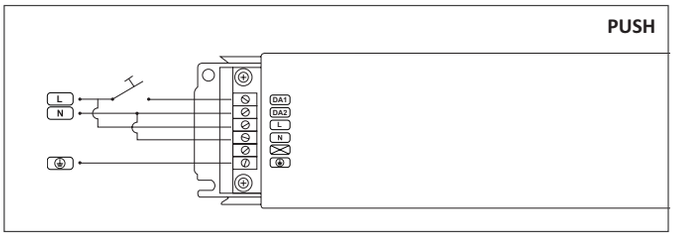

Référence	Code	Courant d'entrée	Courant d'appel	Tension de sortie	Puissance de sortie	Courant de sortie	Dimensions en mm h x l x L (entraxe)	Colisage
DCV DALI PUSH 1-10 V 150 W 24 V CG	1690150	800 mA	27 A / 650 us	24 Vdc	0 - 150 W	0 - 6,25 A	45 x 60 x 310 (45 x 301)	1
DCV DALI PUSH 1-10 V 200 W 24 V CG	1690155	1000 mA			0 - 200 W	0 - 8,3 A		

IP20	IP20
Classe I	Class I
Dimmable par DALI / PUSH / 0-10 V / 1-10 V	Dimmable by DALI / PUSH / 0-10 V / 1-10 V
Gradation homogène / pas de scintillement	Smooth dimming effect / no flicker
Tension d'entrée : 220 - 240 Vac	Input voltage : 220 - 240 Vac
Fréquence d'entrée : 50 - 60 Hz	Input frequency : 50 - 60 Hz
Facteur de puissance : 0,95	Power factor : 0,95
Exigence d'efficacité : 90 %	Efficiency requirement : 90 %
Température ambiante (Ta) : -20 °C à +50 °C	Operating ambient temperature (Ta) : -20 °C to +50 °C
Température maximale du boîtier (Tc) : +90 °C	Max. case temperature (Tc) : +90 °C
Protection	**Protection**
Contre les courts-circuits	Against short circuits
Contre les surcharges	Against overloads
Régule automatiquement les surchauffes	Automatic overheating regulation
SELV	SELV
Fonction PUSH Dim	**PUSH Dim function**
Appui long (> 10 s) : pour activer la fonction PUSH	Long push (> 10 s) : to activate the PUSH function
Appui court (< 0,5 s) : ON / OFF	Short push (< 0,5 s) : ON / OFF
Appui long (> 0,5 s) : pour varier la luminosité	Long push (> 0,5 s) : to dim the brightness of light
Double-clic (< 0,3 s) : pour ajuster la luminosité au maximum	Double-clic (< 0,3 s) : to set the brightness to maximum
EN 61347-1 : 2015 ; EN 61347-2-13 : 2014/A1 : 2017 ; EN 62384 : 2006/A1 : 2009 ; EN 55015 : 2013/A1 : 2015 ; EN 61547 : 2009 ; EN 61000-3-2 : 2014 ; EN 61000-3-3 : 2013 ; EN 62493 : 2015	EN 61347-1 : 2015 ; EN 61347-2-13 : 2014/A1 : 2017 ; EN 62384 : 2006/A1 : 2009 ; EN 55015 : 2013/A1 : 2015 ; EN 61547 : 2009 ; EN 61000-3-2 : 2014 ; EN 61000-3-3 : 2013 ; EN 62493 : 2015

CONVERTISSEUR LED DIMMABLE IP67 - DALI / PUSH

DC DIM PUSH + DALI 150W 24V IP67
DC DIM PUSH + DALI 240W 24V IP67
DC DIM PUSH + DALI 400W 24V IP67

Schéma technique

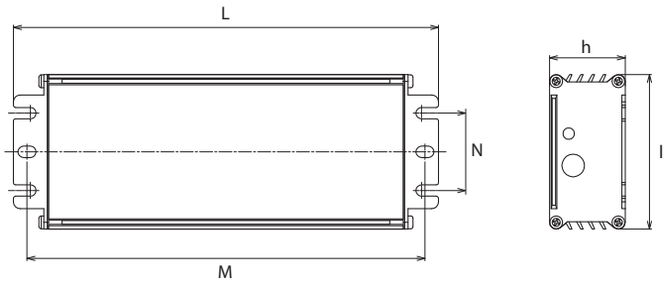

Schéma de câblage

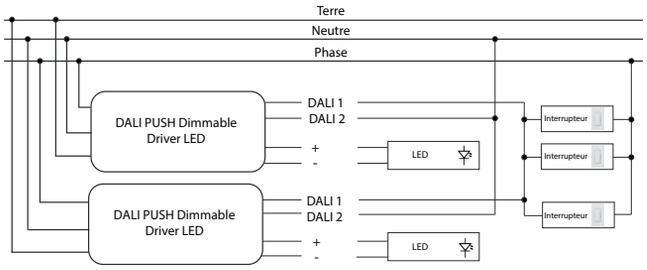

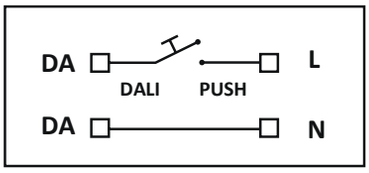

Référence	Code	Courant d'entrée	Tension de sortie	Puissance de sortie	Courant de sortie	Dimensions en mm h x l x L (N x M)	Colisage
DC DIM PUSH + DALI 150W 24V IP67	1722421	1,9 A	24 V	0 - 150 W	0 - 6,3 A	34 x 68 x 188 (34 x 176)	1
DC DIM PUSH + DALI 240W 24V IP67	1722431	2,3 A		0 - 240 W	0 - 10,0 A	39 x 68 x 242 (34 x 230)	
DC DIM PUSH + DALI 400W 24V IP67	1722441	3,9 A		0 - 400 W	0 - 16,7 A	42 x 90 x 251 (50 x 239)	

IP67	IP67
Classe I	Class I
Dimmable par DALI et PUSH	Dimmable by DALI and PUSH
Variation minimale de 2% en sortie	2% minimum dimming output
Temps d'allumage : 1,2 seconde max	Setup time : max 1,2 second
Tension nominale : 100 - 240 Vac	Nominal voltage : 100 - 240 Vac
Tension d'entrée AC : 90 - 305 Vac	AC input voltage : 90 - 305 Vac
Tension d'entrée DC : 127 - 420 Vdc	DC input voltage : 127 - 420 Vdc
Fréquence d'entrée : 50 - 60 Hz	Input frequency : 50 - 60 Hz
Facteur de puissance : > 0,9	Power factor : > 0,9
Température ambiante (Ta) : -20 °C à +60 °C	Operating ambient temperature (Ta) : -20 °C to +60 °C
Température maximale du boîtier (Tc) : +90 °C	Max. case temperature (Tc) : +90 °C
Protection	**Protection**
Contre les courts-circuits avec récupération automatique	Against short circuits with auto-recovery
Contre les surtensions : ligne à ligne 6kV, ligne à la masse 10kV	Against overvoltages : line to line 6 kV, line to ground 10 kV
Régule automatiquement les surchauffes	Automatic overheating regulation
SELV	SELV
Fonction PUSH Dim	**Push Dim function**
Appui court : ON/OFF	Short press : ON/OFF
Appui long : pour varier la luminosité (entre 2 et 100%)	Long press : to dim the brightness of light (between 2 and 100%)
Le taux de variation est de 20% par seconde	Up and down slew rate is 20% per second
Appui long (> 15 s) : pour synchroniser l'appareil	Long press (> 15 s) : to synchronize the device
EN61347-1:2008+A1:2011+A2:2013 ; EN613477-2-13:2014 ; EN62493:2010 ; EN55015:2013 ; EN61000-3-2:2014 ; EN62493:2010 ; EN55015:2013 ; EN61000-3-2:2014 ; EN61000-3-3:2013 ; EN61547:2009 ; EN62442-3:2014 ; EN50581:2012	EN61347-1:2008+A1:2011+A2:2013 ; EN613477-2-13:2014 ; EN62493:2010 ; EN55015:2013 ; EN61000-3-2:2014 ; EN62493:2010 ; EN55015:2013 ; EN61000-3-2:2014 ; EN61000-3-3:2013 ; EN61547:2009 ; EN62442-3:2014 ; EN50581:2012

CONVERTISSEURS LED IP20 COURANT CONSTANT

IP20 LED DRIVERS CONSTANT CURRENT

1

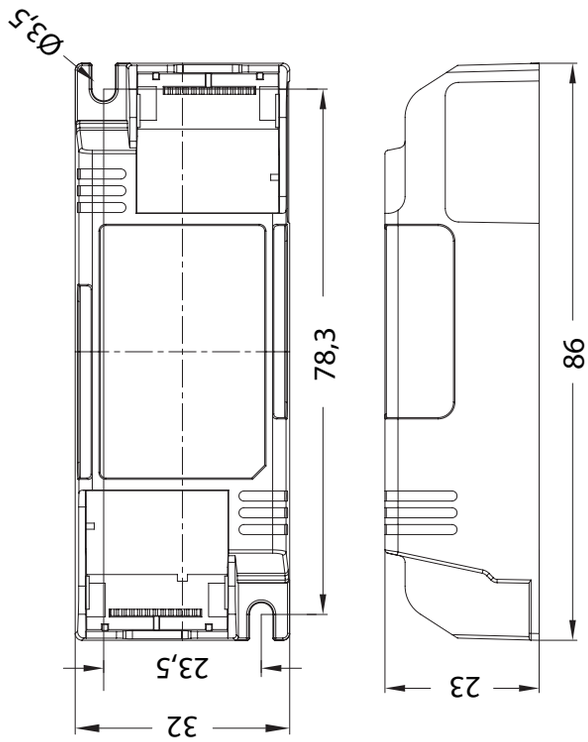

CONVERTISSEUR LED IP20 CC

DC 3 - 350 mA

Schéma technique

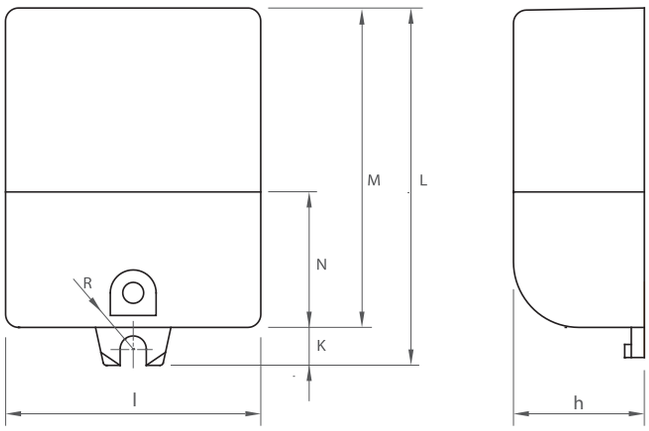

Référence	Code	Courant d'entrée	Tension de sortie	Puissance de sortie	Courant de sortie	Dimensions en mm h x l x L	Colisage
DC 3 - 350 mA	1711010	55 mA	3 - 9 Vdc	1 - 3 W	350 mA	20 x 39 x 55,80	1 / 324

IP20	IP20
Classe II	Class II
Tension d'entrée : 100 - 240 Vac	Input voltage : 100 - 240 Vac
Fréquence d'entrée : 50 - 60 Hz	Input frequency : 50 - 60 Hz
Facteur de puissance : 0,4	Power factor : 0,4
Exigence d'efficacité : 60 % (LCI 65 %)	Efficiency requirement : 60 % (LCI 65 %)
Sortie DC avec courant constant pour les LEDs haute puissance	DC output with constant current for high power LEDs
Température ambiante (Ta) : -20 °C à +50 °C	Operating ambient temperature (Ta) : -20 °C to +50 °C
Température maximale du boîtier (Tc) : +70 °C	Max. case temperature (Tc) : +70 °C
Protection	**Protection**
Contre les courts-circuits	Against short circuits
Régulation automatique des surchauffes	Automatic overheating regulation
EN61347-1 ; EN 61347-2	EN61347-1 ; EN 61347-2
EN 62384 ; EN 55015 ; EN 61000-3-2	EN 62384 ; EN 55015 ; EN 61000-3-2
EN 61000-3-3 ; EN 61547	EN 61000-3-3 ; EN 61547

CONVERTISSEUR LED IP20 CC

DC 8 - 350 mA

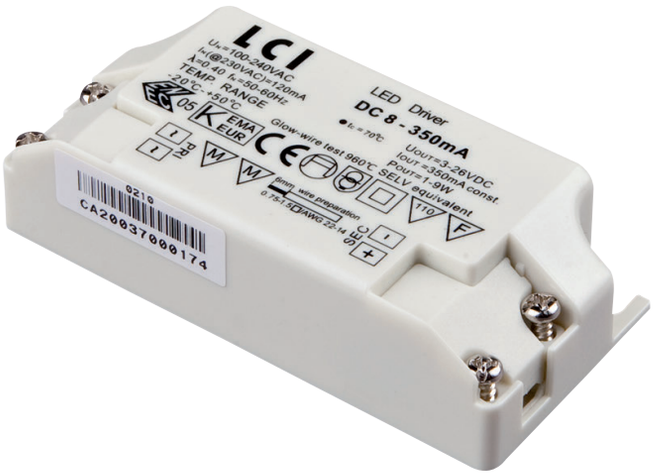

Schéma technique

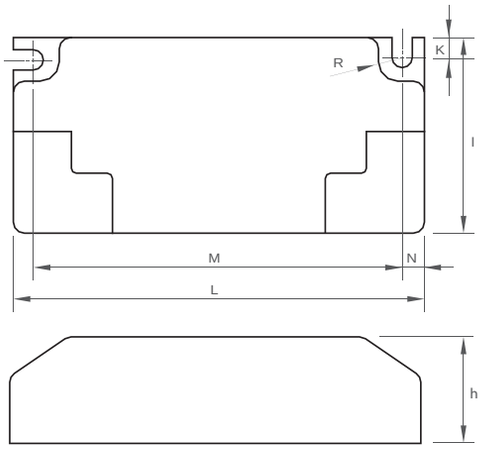

Référence	Code	Courant d'entrée	Tension de sortie	Puissance de sortie	Courant de sortie	Dimensions en mm h x l x L (entraxe M)	Colisage
DC 8 - 350 mA	1711012	100 mA	3 - 26 Vdc	1 - 9 W	350 mA	22 x 40,4 x 85 (76,2)	1 / 140

IP20	IP20
Classe II	Class II
Tension d'entrée : 100 - 240 Vac	Input voltage : 100 - 240 Vac
Fréquence d'entrée : 50 - 60 Hz	Input frequency : 50 - 60 Hz
Facteur de puissance : 0,4	Power factor : 0,4
Exigence d'efficacité : 70 % (LCI 82 %)	Efficiency requirement : 70 % (LCI 82 %)
Sortie DC avec courant constant pour les LEDs haute puissance	DC output with constant current for high power LEDs
Température ambiante (Ta) : -20 °C à +50 °C	Operating ambient temperature (Ta) : -20 °C to +50 °C
Température maximale du boîtier (Tc) : +70 °C	Max. case temperature (Tc) : +70 °C
Protection	**Protection**
Contre les courts-circuits	Against short circuits
Régulation automatique des surchauffes	Automatic overheating regulation
EN61347-1 ; EN 61347-2	EN61347-1 ; EN 61347-2
EN 62384 ; EN 55015 ; EN 61000-3-2	EN 62384 ; EN 55015 ; EN 61000-3-2
EN 61000-3-3 ; EN 61547	EN 61000-3-3 ; EN 61547

CONVERTISSEUR LED IP20 CC
DC 9 - 700 R-F

Schéma technique

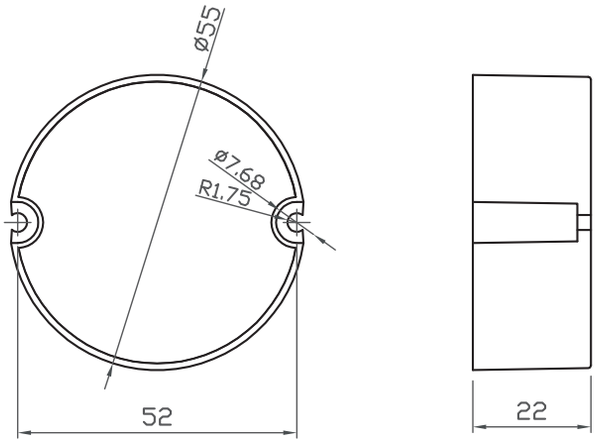

Référence	Code	Courant d'entrée	Tension de sortie	Puissance de sortie	Courant de sortie	Dimensions en mm ø x h (entraxe)	Colisage
DC 9 - 700 R-F	1711024	55 mA	7,2 - 12,8 Vdc	5 - 8,9 W	700 mA	55 x 22 (52)	1

IP20	IP20
Classe II	Class II
Tension d'entrée : 100 - 240 Vac	Input voltage : 100 - 240 Vac
Fréquence d'entrée : 50 - 60 Hz	Input frequency : 50 - 60 Hz
Facteur de puissance : 0,9	Power factor : 0,9
Exigence d'efficacité : 80 %	Efficiency requirement : 80 %
Sortie DC avec courant constant pour les LEDs haute puissance	DC output with constant current for high power LEDs
Température ambiante (Ta) : -20 °C à +50 °C	Operating ambient temperature (Ta) : -20 °C to +50 °C
Température maximale du boîtier (Tc) : +85 °C	Max. case temperature (Tc) : +85 °C
Protection	**Protection**
Contre les courts-circuits	Against short circuits
Régulation automatique des surchauffes	Automatic overheating regulation
Contre les surcharges	Against overloads
SELV	SELV
EN 61347-1 ; EN 61347-2-13	EN 61347-1 ; EN 61347-2-13
EN 62384 ; EN 55015	EN 62384 ; EN 55015
EN 61000-3-2 ; EN 61000-3-3	EN 61000-3-2 ; EN 61000-3-3
EN 61547	EN 61547

CONVERTISSEUR LED IP20 CC

DC 20 - 350 F
DC 20 - 700 F

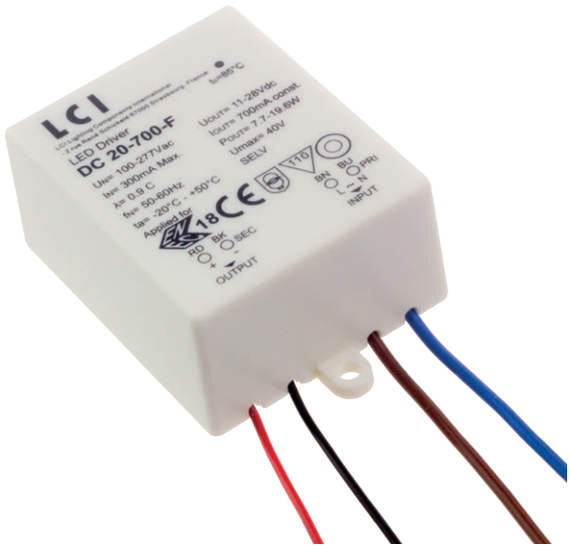

Schéma technique

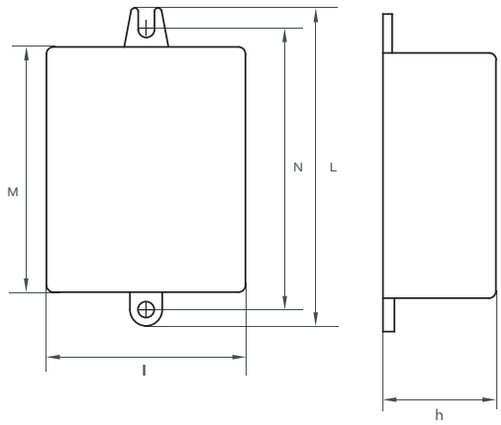

Référence	Code	Courant d'entrée	Tension de sortie	Puissance de sortie	Courant de sortie	Dimensions en mm h x l x M x L (entraxe)	Colisage
DC 20 - 350 F	1710199	120 mA	32 - 55 Vdc	11 - 19,3 W	350 mA	24,6 x 43,5 x 53,5 x 69,3 (61)	1
DC 20 - 700 F	1710201	130 mA	11 - 28 Vdc	7,7 - 19,6 W	700 mA		

IP20	IP20
Classe II	Class II
Tension d'entrée : 100 - 277 Vac	Input voltage : 100 - 277 Vac
Fréquence d'entrée : 50 - 60 Hz	Input frequency : 50 - 60 Hz
Facteur de puissance : 0,90	Power factor : 0,90
Exigence d'efficacité : 84 %	Efficiency requirement : 84 %
Sortie DC avec courant constant pour les LEDs haute puissance	DC output with constant current for high power LEDs
Température ambiante (Ta) : -20 °C à +50 °C	Operating ambient temperature (Ta) : -20 °C to +50 °C
Température maximale du boîtier (Tc) : +85 °C	Max. case temperature (Tc) : +85 °C
Protection	**Protection**
Contre les courts-circuits et circuits ouverts	Short and open circuits proof
Régulation automatique des surchauffes	Automatic overheating regulation
Contre les surcharges	Against overloads
SELV	SELV
EN 61347-1 ; EN 61347-2-13 ; EN 62384 ; EN 55015 ; EN 61000-3-2 ; EN 61000-3-3 ; EN 61547 ; EN 62493	EN 61347-1 ; EN 61347-2-13 ; EN 62384 ; EN 55015 ; EN 61000-3-2 ; EN 61000-3-3 ; EN 61547 ; EN 62493

CONVERTISSEUR LED IP20 CC
DC 30 - 700 RF

Schéma technique

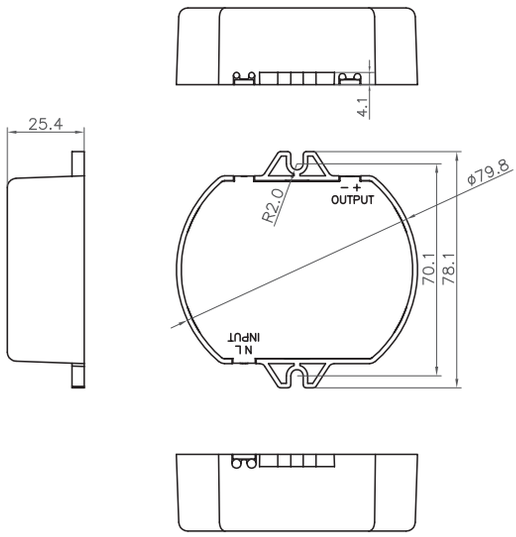

Référence	Code	Courant d'entrée	Tension de sortie	Puissance de sortie	Courant de sortie	Dimensions en mm h x l x L (entraxe)	Colisage
DC 30 - 700 RF	1711025	140 mA	28 - 38 Vdc	19,6 - 26,6 W	700 mA	25,4 x 79,8 x 78,1 (70,1)	1

IP20	IP20
Classe II	Class II
Tension d'entrée : 220 - 240 Vac	Input voltage : 220 - 240 Vac
Fréquence d'entrée : 50 - 60 Hz	Input frequency : 50 - 60 Hz
Facteur de puissance : 0,95	Power factor : 0,95
Exigence d'efficacité : 82 %	Efficiency requirement : 82 %
Sortie DC avec courant constant pour les LEDs haute puissance	DC output with constant current for high power LEDs
Température ambiante (Ta) : -20 °C à +50 °C	Operating ambient temperature (Ta) : -20 °C to +50 °C
Température maximale du boîtier (Tc) : +80 °C	Max. case temperature (Tc) : +80 °C
Protection	**Protection**
Contre les courts-circuits	Against short circuits
Régulation automatique des surchauffes	Automatic overheating regulation
Contre les surcharges	Against overloads
SELV	SELV
EN 61347-1 ; EN 61347-2-13	EN 61347-1 ; EN 61347-2-13
EN 62384 ; EN 55015	EN 62384 ; EN 55015
EN 61000-3-2 ; EN 61000-3-3	EN 61000-3-2 ; EN 61000-3-3
EN 61547	EN 61547

CONVERTISSEUR LED IP20 CC

DC 36 - 700 I

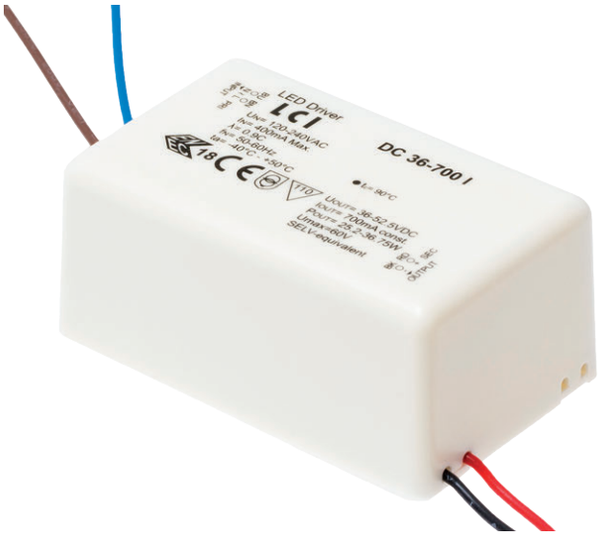

Schéma technique

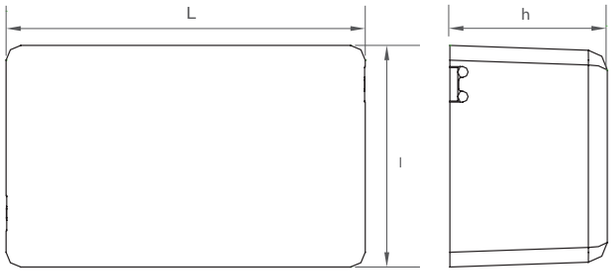

Référence	Code	Courant d'entrée	Tension de sortie	Puissance de sortie	Courant de sortie	Dimensions en mm h x l x L	Colisage
DC 36 - 700 I	1710280	210 mA	36 - 52,5 Vdc	25,2 - 36,75 W	700 mA	32 x 45 x 73	1

IP20	IP20
Classe II	Class II
Tension d'entrée : 120 - 240 Vac	Input voltage : 120 - 240 Vac
Fréquence d'entrée : 50 - 60 Hz	Input frequency : 50 - 60 Hz
Facteur de puissance : 0,9	Power factor : 0,9
Exigence d'efficacité : 85 %	Efficiency requirement : 85 %
Sortie DC avec courant constant pour les LEDs haute puissance	DC output with constant current for high power LEDs
Température ambiante (Ta) : -40 °C à +50 °C	Operating ambient temperature : -40 °C to +50 °C
Température maximale du boîtier (Tc) : +90 °C	Max. case temperature (Tc) : +90 °C
Protection	**Protection**
Contre les courts-circuits	Against short circuits
Régulation automatique des surchauffes	Automatic overheating regulation
Contre les surcharges	Against overloads
SELV	SELV
EN 61347-1 ; EN 61347-2-13	EN 61347-1 ; EN 61347-2-13
EN 62384 ; EN 55015	EN 62384 ; EN 55015
EN 61000-3-2 ; EN 61000-3-3	EN 61000-3-2 ; EN 61000-3-3
EN 61547	EN 61547

CONVERTISSEUR LED IP20 CC

DCC 7 - 350 F
DCC 7 - 700 F

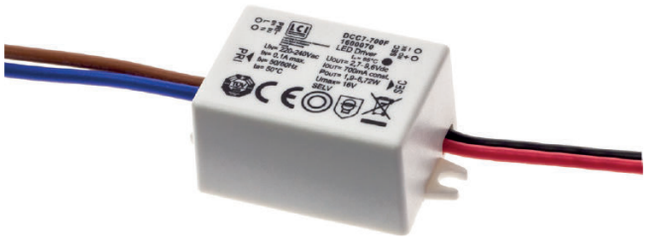

Schéma technique

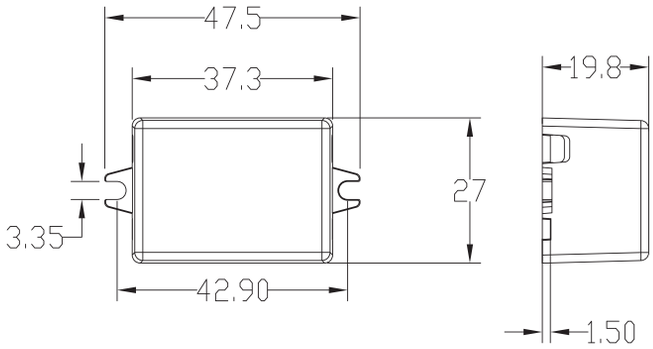

Référence	Code	Courant d'entrée	Tension de sortie	Puissance de sortie	Courant de sortie	Dimensions en mm h x l x L (entraxe)	Colisage
DCC 7 - 350 F	1600066	100 mA	2,7 - 19,2 Vdc	1 - 6,7 W	350 mA	19,8 x 27 x 47,5 (42,90)	1
DCC 7 - 700 F	1600070		2,7 - 9,6 Vdc	1.9 - 6,7 W	700 mA		

IP20	IP20
Classe II	Class II
Tension d'entrée : 220 - 240 Vac	Input voltage : 220 - 240 Vac
Tension d'entrée nominale : 180 - 264 Vac	Rated input voltage : 180 - 264 Vac
Fréquence d'entrée : 50 - 60 Hz	Input frequency : 50 - 60 Hz
Facteur de puissance : 0,50	Power factor : 0,50
Sortie DC avec courant constant pour les LEDs haute puissance	DC output with constant current for high power LEDs
Température ambiante (Ta) : -20 °C à +50 °C	Operating ambient temperature (Ta) : -20 °C to +50 °C
Température maximale du boîtier (Tc) : +85 °C	Max. case temperature (Tc) : +85 °C
Courant d'appel : ≤ 10 A / 400 us (230 Vac pleine charge)	Inrush current : ≤ 10 A / 400 us (230 Vac full-load)
Ondulation du courant : ± 10 % (Ip-p)	Current ripple : ± 10 % (Ip-p)
Protection	**Protection**
Contre les courts-circuits	Against short circuits
Contre les surcharges	Against overloads
Contre les charges nulles	Against no-loads
IEC 61347-1:2015 ; IEC 61347-2-13:2014 ; IEC 62384:2006+AMD1:2009 ; CLSPR 15/EN 55015:2013+AMD1:2015 ; IEC 61000-3-2:2014 ; IEC 61000-3-3:2013 ; IEC 61547:2009 ; IEC 62493:2015 ; EN 62384	IEC 61347-1:2015 ; IEC 61347-2-13:2014 ; IEC 62384:2006+AMD1:2009 ; CLSPR 15/EN 55015:2013+AMD1:2015 ; IEC 61000-3-2:2014 ; IEC 61000-3-3:2013 ; IEC 61547:2009 ; IEC 62493:2015 ; EN 62384

CONVERTISSEUR LED IP20 CC

DCC 6 - 350 UNI DCC 6 - 700 UNI
DCC 9 - 350 UNI DCC 9 - 700 UNI

Schéma technique

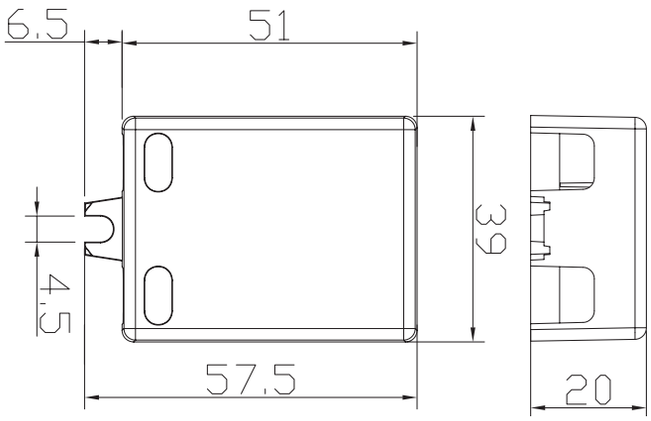

Référence	Code	Courant d'entrée	Tension de sortie	Puissance de sortie	Courant de sortie	Dimensions en mm h x l x L	Colisage
DCC 6 - 350 UNI	1600083	100 mA	9 - 17 Vdc	3,2 - 5,9 W	350 mA	20 x 39 x 57,5	1
DCC 6 - 700 UNI	1600088		5 - 9 Vdc	3,5 - 6,3 W	700 mA		
DCC 9 - 350 UNI	1600092	150 mA	15 - 25 Vdc	5,3 - 8,7 W	350 mA		
DCC 9 - 700 UNI	1600097		8 - 13 Vdc	5,6 - 9,1 W	700 mA		

IP20	IP20
Classe II	Class II
Tension d'entrée : 100 - 240 Vac	Input voltage : 100 - 240 Vac
Tension d'entrée nominale : 90 - 264 Vac	Rated input voltage : 90 - 264 Vac
Fréquence d'entrée : 50 - 60 Hz	Input frequency : 50 - 60 Hz
Facteur de puissance : 0,87	Power factor : 0,87
Sortie DC avec courant constant pour les LEDs haute puissance	DC output with constant current for high power LEDs
Température ambiante (Ta) : -20 °C à +50 °C	Operating ambient temperature (Ta) : -20 °C to +50 °C
Température maximale du boîtier (Tc) : +85 °C	Max. case temperature (Tc) : +85 °C
Courant d'appel : ≤ 10 A / 25 us (230 Vac pleine charge)	Inrush current : ≤ 10 A / 25 us (230 Vac full-load)
Ondulation du courant : ± 50 % (Ip-p)	Current ripple : ± 50 % (Ip-p)
Section de câble primaire : 0,75 - 1,5 mm²	Primary wire section : 0,75 - 1,5 mm²
Section de câble secondaire : 0,50 - 1,5 mm²	Secondary wire section : 0,50 - 1,5 mm²
Protection	**Protection**
Contre les courts-circuits	Against short circuits
Contre les surcharges	Against overloads
Contre les charges nulles	Against no-loads
IEC 61347-1:2015 ; IEC 61347-2-13:2014 ; IEC 62384:2006+AMD1:2009 ; CLSPR 15/EN 55015:2013+AMD1:2015 ; IEC 61000-3-2:2014 ; IEC 61000-3-3:2013 ; IEC 61547:2009 ; IEC 62493:2015 ; EN 62384	IEC 61347-1:2015 ; IEC 61347-2-13:2014 ; IEC 62384:2006+AMD1:2009 ; CLSPR 15/EN 55015:2013+AMD1:2015 ; IEC 61000-3-2:2014 ; IEC 61000-3-3:2013 ; IEC 61547:2009 ; IEC 62493:2015 ; EN 62384

CONVERTISSEUR LED IP20 CC

DCC 3 - 350 CG DCC 3 - 700 CG
DCC 6 - 350 CG DCC 6 - 700 CG
DCC 9 - 350 CG DCC 11 - 700 CG

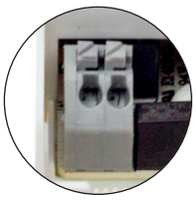

Connecteur PUSH

Serre-câble sans vis

Schéma technique

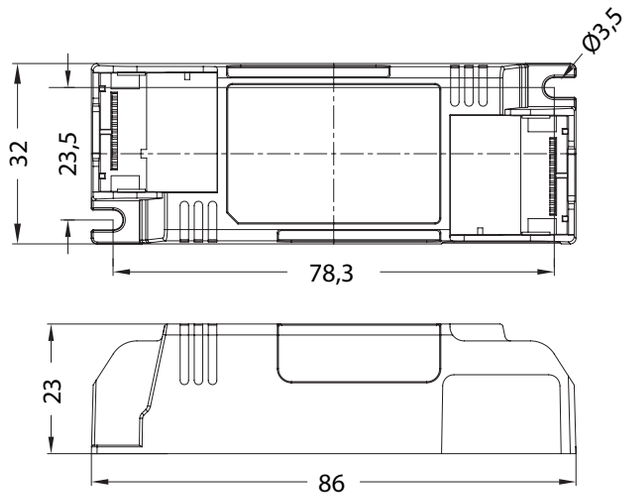

Référence	Code	Courant d'entrée	Tension de sortie	Puissance de sortie	Courant de sortie	Ta	Tc	Dimensions en mm h x l x L (entraxe)	Colisage
DCC 3 - 350 CG	1600105	60 mA	5 - 9 Vdc	1,8 - 3,1 W	350 mA	-20 °C +50 °C	85 °C	23 x 32 x 86 (23,5 x 78,3)	1
DCC 3 - 700 CG	1600107	60 mA	2 - 4 Vdc	1,4 - 2,8 W	700 mA				
DCC 6 - 350 CG	1600111	110 mA	8 - 18 Vdc	2,8 - 6,3 W	350 mA				
DCC 6 - 700 CG	1600113	110 mA	5 - 9 Vdc	3,5 - 6,3 W	700 mA				
DCC 9 - 350 CG	1600118	140 mA	15 - 25 Vdc	5,3 - 8,7 W	350 mA	- 20 °C +45 °C	75 °C		
DCC 11 - 700 CG	1600121	160 mA	9 - 16 Vdc	6,3 - 11,2 W	700 mA				

IP20	IP20
Classe II	Class II
Tension d'entrée : 220 - 240 Vac	Input voltage : 220 - 240 Vac
Tension d'entrée nominale : 180 - 264 Vac	Rated input voltage : 180 - 264 Vac
Fréquence d'entrée : 50 - 60 Hz	Input frequency : 50 - 60 Hz
Facteur de puissance : 0,5	Power factor : 0,5
Sortie DC avec courant constant pour les LEDs haute puissance	DC output with constant current for high power LEDs
Courant d'appel : ≤ 30 A / 150 us (230 Vac pleine charge)	Inrush current : ≤ 30 A / 150 us (230 Vac full-load)
Ondulation du courant : ± 7 % (Ip-p)	Current ripple : ± 7 % (Ip-p)
Section de câble primaire et secondaire : 0,5 - 1,5 mm²	Primary and secondary wire section : 0,5 - 1,5 mm²
Protection	**Protection**
Contre les courts-circuits	Against short circuits
Contre les surcharges	Against overloads
Contre les charges nulles	Against no-loads
IEC 61347-1:2015 ; IEC 61347-2-13:2014 ; IEC 62384:2006+AMD1:2009 ; CLSPR 15/EN 55015:2013+AMD1:2015 ; IEC 61000-3-2:2014 ; IEC 61000-3-3:2013 ; IEC 61547:2009 ; IEC 62493:2015 ; EN 62384	IEC 61347-1:2015 ; IEC 61347-2-13:2014 ; IEC 62384:2006+AMD1:2009 ; CLSPR 15/EN 55015:2013+AMD1:2015 ; IEC 61000-3-2:2014 ; IEC 61000-3-3:2013 ; IEC 61547:2009 ; IEC 62493:2015 ; EN 62384

CONVERTISSEUR LED IP20 CC

DCC 15 - 350 CG DCC 18 - 700 CG
DCC 21 - 350 CG DCC 21 - 700 CG

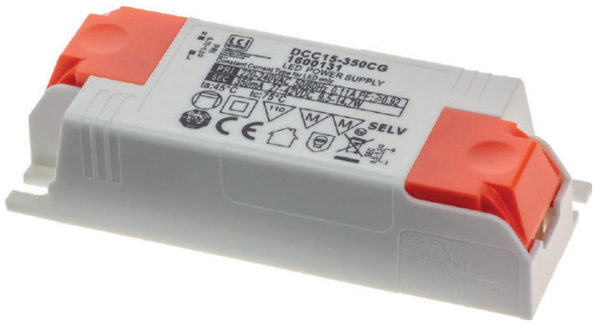

Schéma technique

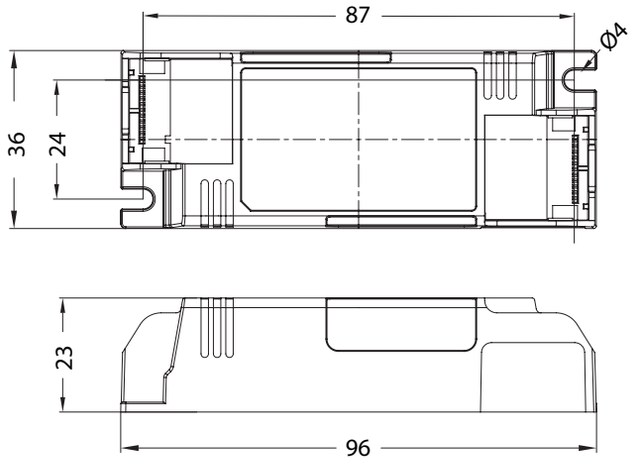

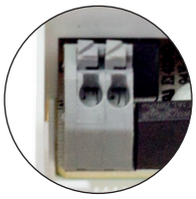

Connecteur PUSH

Serre-câble sans vis

Référence	Code	Courant d'entrée	Tension de sortie	Puissance de sortie	Courant de sortie	Dimensions en mm h x l x L (entraxe)	Colisage
DCC 15 - 350 CG	1600131	110 mA	27 - 42 Vdc	9,5 - 14,7 W	350 mA	23 x 36 x 96 (24 x 87)	1
DCC 18 - 700 CG	1600136	110 mA	17 - 26 Vdc	11,9 - 18,2 W	700 mA		
DCC 21 - 350 CG	1600138	130 mA	45 - 60 Vdc	15,8 - 21,0 W	350 mA		
DCC 21 - 700 CG	1600142	130 mA	22 - 30 Vdc	15,4 - 21,0 W	700 mA		

IP20	IP20
Classe II	Class II
Tension d'entrée : 220 - 240 Vac	Input voltage : 220 - 240 Vac
Tension d'entrée nominale : 198 - 264 Vac	Rated input voltage : 198 - 264 Vac
Fréquence d'entrée : 50 - 60 Hz	Input frequency : 50 - 60 Hz
Facteur de puissance : 0,92	Power factor : 0,92
Sortie DC avec courant constant pour les LEDs haute puissance	DC output with constant current for high power LEDs
Température ambiante (Ta) : -20 °C à +45 °C	Operating ambient temperature (Ta) : -20 °C to +45 °C
Température maximale du boîtier (Tc) : +85 °C	Max. case temperature (Tc) : +85 °C
Courant d'appel : ≤ 55 A / 300 us (230 Vac pleine charge)	Inrush current : ≤ 55 A / 300 us (230 Vac full-load)
Ondulation du courant : ± 7 % (Ip-p)	Current ripple : ± 7 % (Ip-p)
Section de câble primaire : 0,75 - 1,5 mm²	Primary wire section : 0,75 - 1,5 mm²
Section de câble secondaire : 0,50 - 1,5 mm²	Secondary wire section : 0,50 - 1,5 mm²
Protection	**Protection**
Contre les courts-circuits	Against short circuits
Contre les surcharges	Against overloads
Contre les charges nulles	Against no-loads
IEC 61347-1:2015 ; IEC 61347-2-13:2014 ; IEC 62384:2006+AMD1:2009 ; CLSPR 15/EN 55015:2013+AMD1:2015 ; IEC 61000-3-2:2014 ; IEC 61000-3-3:2013 ; IEC 61547:2009 ; IEC 62493:2015 ; EN 62384	IEC 61347-1:2015 ; IEC 61347-2-13:2014 ; IEC 62384:2006+AMD1:2009 ; CLSPR 15/EN 55015:2013+AMD1:2015 ; IEC 61000-3-2:2014 ; IEC 61000-3-3:2013 ; IEC 61547:2009 ; IEC 62493:2015 ; EN 62384

CONVERTISSEUR LED IP20 CC

DCC 24 - 350 CG DCC 24 - 700 CG
DCC 28 - 350 CG DCC 28 - 700 CG
DCC 30 - 700 CG DCC 36 - 700 CG
DCC 40 - 700 CG DCC 42 - 950 CG
DCC 42 - 1050 CG

Connecteur PUSH

Serre-câble sans vis

Schéma technique

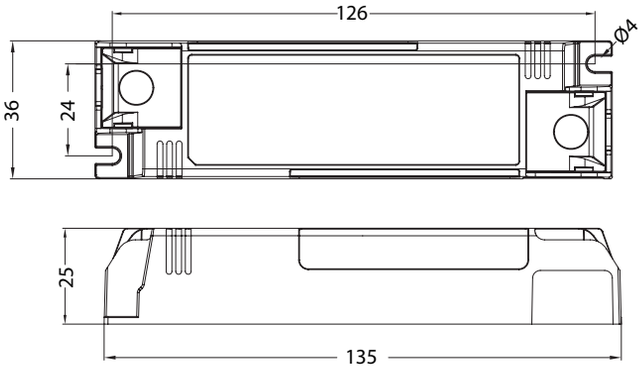

Référence	Code	Courant d'entrée	Tension de sortie	Puissance de sortie	Courant de sortie	Dimensions en mm h x l x L (entraxe)	Colisage
DCC 24 - 350 CG	1600151	150 mA	50 - 69 Vdc	17,5 - 24,1 W	350 mA	25 x 36 x 135 (24 x 126)	1
DCC 24 - 700 CG	1600155	150 mA	25 - 34 Vdc	17,5 - 23,8 W	700 mA		
DCC 28 - 350 CG	1600156	190 mA	60 - 80 Vdc	21,0 - 28,0 W	350 mA		
DCC 28 - 700 CG	1600160	190 mA	30 - 40 Vdc	21,0 - 28,0 W	700 mA		
DCC 30 - 700 CG	1600162	190 mA	30 - 44 Vdc	21,0 - 30,8 W	700 mA		
DCC 36 - 700 CG	1600165	220 mA	36 - 51 Vdc	25,2 - 35,7 W	700 mA		
DCC 40 - 700 CG	1600169	280 mA	45 - 57 Vdc	31,5 - 39,9 W	700 mA		
DCC 42 - 950 CG	1600171	280 mA	30 - 44 Vdc	28,5 - 41,8 W	950 mA		
DCC 42 - 1050 CG	1600173	280 mA	30 - 40 Vdc	31,5 - 42,0 W	1050 mA		

IP20	IP20
Classe II	Class II
Tension d'entrée : 220 - 240 Vac	Input voltage : 220 - 240 Vac
Tension d'entrée nominale : 198 - 264 Vac	Rated input voltage : 198 - 264 Vac
Fréquence d'entrée : 50 - 60 Hz	Input frequency : 50 - 60 Hz
Facteur de puissance : 0,92	Power factor : 0,92
Sortie DC avec courant constant pour les LEDs haute puissance	DC output with constant current for high power LEDs
Température ambiante (Ta) : -20 °C à +45 °C	Operating ambient temperature (Ta) : -20 °C to +45 °C
Température maximale du boîtier (Tc) : +85 °C	Max. case temperature (Tc) : +85 °C
Courant d'appel : ≤ 60 A / 300 us (230 Vac pleine charge)	Inrush current : ≤ 60 A / 300 us (230 Vac full-load)
Ondulation du courant : ± 7 % (Ip-p)	Current ripple : ± 7 % (Ip-p)
Section de câble primaire : 0,75 - 1,5 mm²	Primary wire section : 0,75 - 1,5 mm²
Section de câble secondaire : 0,50 - 1,5 mm²	Secondary wire section : 0,50 - 1,5 mm²
Protection	**Protection**
Contre les courts-circuits	Against short circuits
Contre les surcharges	Against overloads
Contre les charges nulles	Against no-loads
IEC 61347-1:2015 ; IEC 61347-2-13:2014 ; IEC 62384:2006+AMD1:2009 ; CLSPR 15/EN 55015:2013+AMD1:2015 ; IEC 61000-3-2:2014 ; IEC 61000-3-3:2013 ; IEC 61547:2009 ; IEC 62493:2015 ; EN 62384	IEC 61347-1:2015 ; IEC 61347-2-13:2014 ; IEC 62384:2006+AMD1:2009 ; CLSPR 15/EN 55015:2013+AMD1:2015 ; IEC 61000-3-2:2014 ; IEC 61000-3-3:2013 ; IEC 61547:2009 ; IEC 62493:2015 ; EN 62384

CONVERTISSEUR LED IP20 CC

DCC 55 - 1050 CG

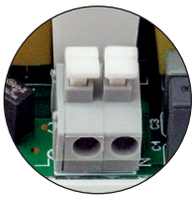

Connecteur PUSH

Serre-câble sans vis

Schéma technique

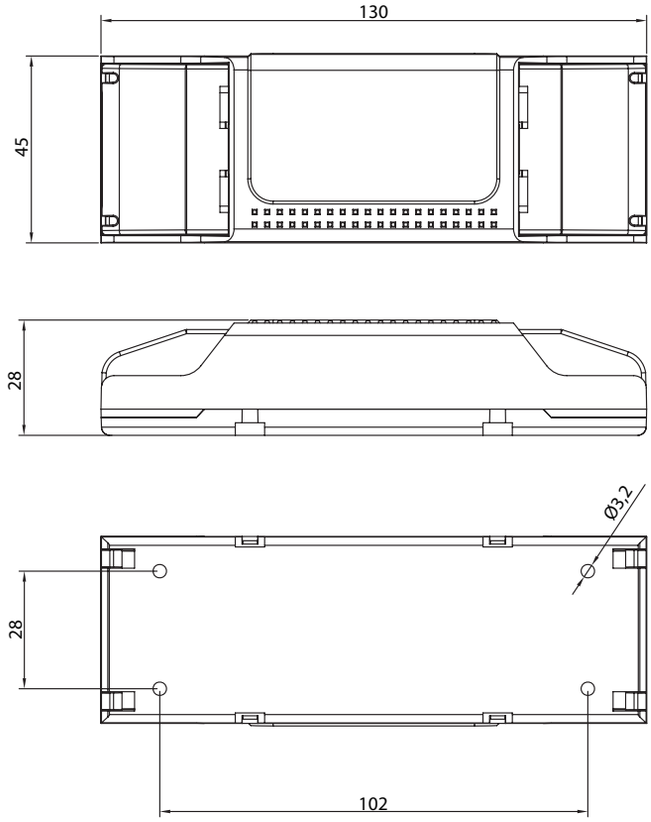

Référence	Code	Courant d'entrée	Tension de sortie	Puissance de sortie	Courant de sortie	Dimensions en mm h x l x L (entraxe)	Colisage
DCC 55 - 1050 CG	1600199	370 mA	36 - 52 Vdc	37,8 - 54,6 W	1050 mA	28 x 45 x 130 (28 x 102)	1

IP20	IP20
Classe II	Class II
Tension d'entrée : 220 - 240 Vac	Input voltage : 220 - 240 Vac
Tension d'entrée nominale : 198 - 264 Vac	Rated input voltage : 198 - 264 Vac
Fréquence d'entrée : 50 - 60 Hz	Input frequency : 50 - 60 Hz
Facteur de puissance : 0,95	Power factor : 0,95
Sortie DC avec courant constant pour les LEDs haute puissance	DC output with constant current for high power LEDs
Température ambiante (Ta) : -20 °C à +50 °C	Operating ambient temperature (Ta) : -20 °C to +50 °C
Température maximale du boîtier (Tc) : +85 °C	Max. case temperature (Tc) : +85 °C
Courant d'appel : ≤ 45 A / 400 us (230 Vac pleine charge)	Inrush current : ≤ 45 A / 400 us (230 Vac full-load)
Ondulation du courant : ± 7 % (Ip-p)	Current ripple : ± 7 % (Ip-p)
Section de câble primaire et secondaire : 0,50 - 1,5 mm²	Primary and secondary wire section : 0,50 - 1,5 mm²
Protection	**Protection**
Contre les courts-circuits	Against short circuits
Contre les surcharges	Against overloads
Contre les charges nulles	Against no-loads
IEC 61347-1:2015 ; IEC 61347-2-13:2014 ; IEC 62384:2006+AMD1:2009 ; CLSPR 15/EN 55015:2013+AMD1:2015 ; IEC 61000-3-2:2014 ; IEC 61000-3-3:2013 ; IEC 61547:2009 ; IEC 62493:2015 ; EN 62384	IEC 61347-1:2015 ; IEC 61347-2-13:2014 ; IEC 62384:2006+AMD1:2009 ; CLSPR 15/EN 55015:2013+AMD1:2015 ; IEC 61000-3-2:2014 ; IEC 61000-3-3:2013 ; IEC 61547:2009 ; IEC 62493:2015 ; EN 62384

CONVERTISSEUR LED IP20 CC

DC 32 / 250 - 1000 CG avec serre-câble

Schéma technique

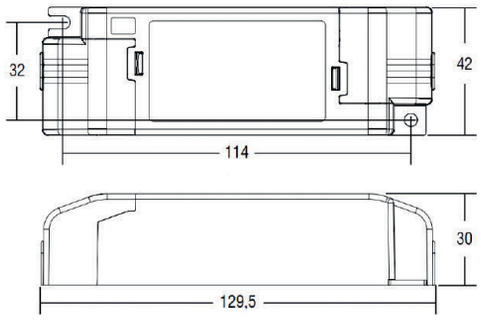

Référence	Code	Courant d'entrée	Tension de sortie	Puissance de sortie	Courant de sortie	Dimensions en mm h x l x L (entraxe)	Colisage
DC 32- 250 - 1000 CG	1700116	160 mA	10 - 45 Vdc	2,5 - 11,25 W	250 mA	30 x 42 x 129,5 (32 x 114)	1
			10 - 45 Vdc	3,0 - 13,50 W	300 mA		
			10 - 45 Vdc	3,5 - 15,75 W	350 mA		
			10 - 45 Vdc	4,0 - 18,00 W	400 mA		
			10 - 45 Vdc	4,5 - 20,25 W	450 mA		
			10 - 45 Vdc	5,0 - 22,50 W	500 mA		
			10 - 45 Vdc	5,5 - 24,75 W	550 mA		
			10 - 45 Vdc	6,0 - 27,00 W	600 mA		
			10 - 45 Vdc	6,5 - 29,25 W	650 mA		
			10 - 45 Vdc	7,0 - 31,50 W	700 mA		
			10 - 42 Vdc	7,5 - 31,50 W	750 mA		
			10 - 40 Vdc	8,0 - 32,00 W	800 mA		
			10 - 38 Vdc	8,5 - 32,30 W	850 mA		
			10 - 36 Vdc	9,0 - 32,40 W	900 mA		
			10 - 34 Vdc	9,5 - 32,30 W	950 mA		
			10 - 30 Vdc	10 - 30,00 W	1000 mA		

IP20	IP20
Classe I	Class I
Courant réglable par DIP switch	Current selection by DIP switch
Tension d'entrée : 220 - 240 Vac	Input voltage : 220 - 240 Vac
Fréquence d'entrée : 50 - 60 Hz	Input frequency : 50 - 60 Hz
Facteur de puissance : 0,95	Power factor : 0,95
Exigence d'efficacité : 89 %	Efficiency requirement : 89 %
Température ambiante (Ta) : -25 °C à + 50 °C	Operating ambient temperature (Ta) : -25 °C to +50 °C
Température maximale du boîtier (Tc) : +80 °C	Max. case temperature (Tc) : +80 °C
Protection	**Protection**
Contre les courts-circuits	Against short circuits
Contre les surtensions	Against overvoltages
Contre les surcharges	Against overloads
Régule automatiquement les surchauffes	Automatic overheating regulation
Prise pour NTC externe	Terminal block for external NTC
SELV	SELV
EN 61347-1, EN 61347-2-13, EN 61547	EN 61347-1, EN 61347-2-13, EN 61547
EN 55015, EN 61000-3-2, EN 50172 / DIN VDE 0710 teil 14	EN 55015, EN 61000-3-2, EN 50172 / DIN VDE 0710 teil 14

CONVERTISSEUR LED IP20 CC

DC 21 W 250 - 500
DC 30 W 500 - 700
DC 42 W 800 - 1050

Serre-câble amovible

Dip switch

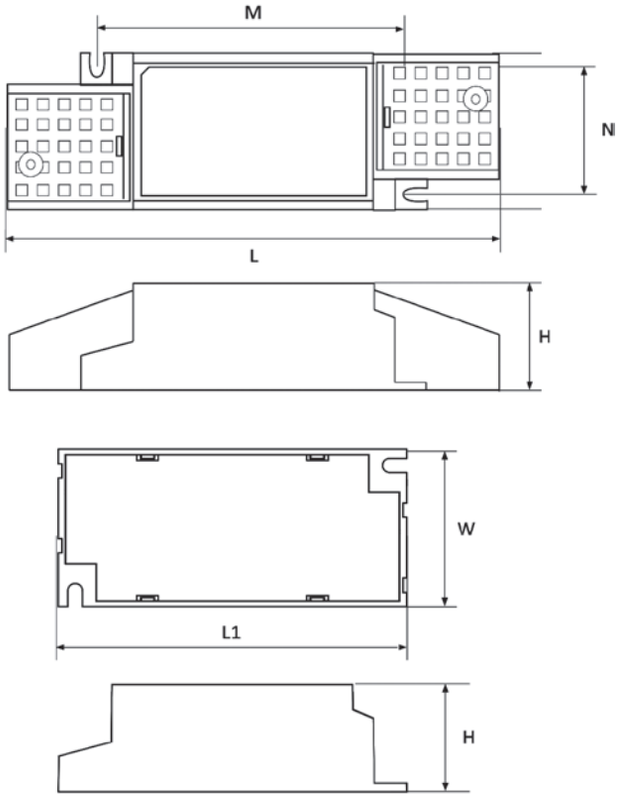

Référence	Code	Courant d'entrée	Tension de sortie	Puissance de sortie	Courant de sortie	Tc	Dimensions en mm H x W x L / L1 (entraxe N x M)	Colisage
DC 21 W 250 - 500	1713021	80 mA	25 - 42 Vdc	6,25 - 10,50 W	250 mA	75 °C	Sans serre-câble 30 x 44 x 98 (35 x 88) Avec serre-câble 30 x 44 x 138 (35 x 88)	1
		100 mA		8,75 - 14,70 W	350 mA			
		110 mA		11,25 - 18,90 W	450 mA			
		130 mA		12,50 - 21,00 W	500 mA			
DC 30 W 500 - 700	1713030	130 mA	25 - 42 Vdc	12,50 - 21,00 W	500 mA	80 °C		
		150 mA		15,00 - 25,20 W	600 mA			
		160 mA		16,25 - 27,30 W	650 mA			
		180 mA		17,50 - 29,40 W	700 mA			
DC 42 W 800 - 1050	1713042	190 mA	25 - 42 Vdc	20,00 - 33,60 W	800 mA	85 °C		
		210 mA		22,50 - 37,80 W	900 mA			
		220 mA		23,75 - 39,90 W	950 mA			
		240 mA		26,25 - 44,10 W	1050 mA			

IP20 - Courant réglable par DIP switch	IP20 - Current selection by DIP switch
Classe II	Class II
Serre-câble amovible	Removable cable-grip
Tension d'entrée : 198 - 264 Vac	Input voltage : 198 - 264 Vac
Tension nominale : 220 - 240 Vac	Nominal voltage : 220 - 240 Vac
Fréquence d'entrée : 50 - 60 Hz	Input frequency : 50 - 60 Hz
Facteur de puissance : 0,95	Power factor : 0,95
Exigence d'efficacité : 90 %	Efficiency requirement : 90 %
Courant d'ondulation : ± 7 %	Ripple current : ± 7 %
Température ambiante (Ta) : -20 °C à +50 °C	Operating ambient temperature (Ta) : -20 °C to +50 °C
Protection	**Protection**
Contre les courts-circuits	Against short circuits
Contre les surcharges	Against overloads
SELV	SELV
EN 61347-1 ; EN 61347-2-13 ; EN 62384 ; EN 55015 ; EN 61000-3-2 ; EN 61000-3-3 ; EN 61547	EN 61347-1 ; EN 61347-2-13 ; EN 62384 ; EN 55015 ; EN 61000-3-2 ; EN 61000-3-3 ; EN 61547

CONVERTISSEURS LED IP20 DIMMABLES COURANT CONSTANT

IP20 DIMMABLE LED DRIVERS CONSTANT CURRENT

1

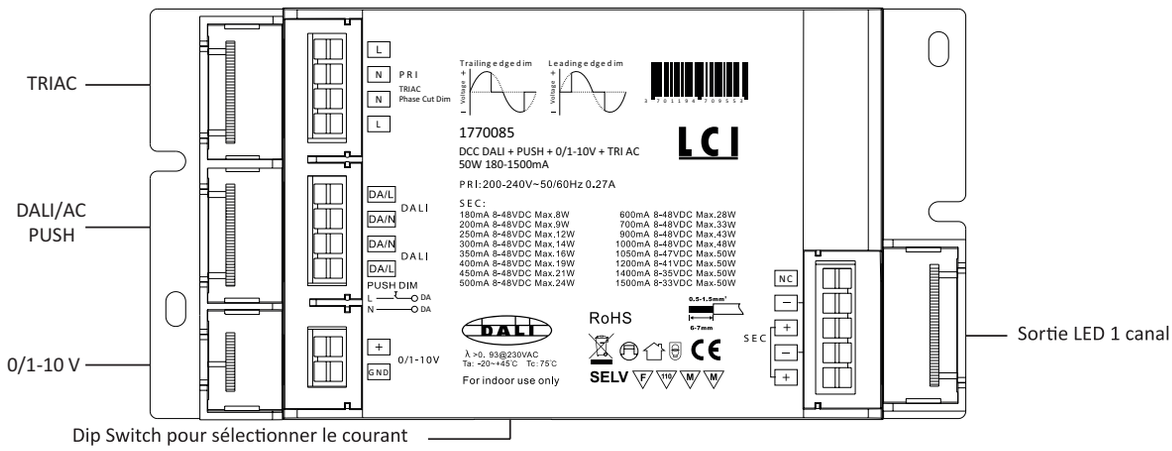

CONVERTISSEUR LED DIMMABLE IP20 CC - TRIAC

DCC TRIAC 10 W 180 - 270 mA
DCC TRIAC 20 W 350 - 500 mA
DCC TRIAC 40 W 700 - 1050 mA

Serre-câble amovible

Dip switch

Schéma de câblage

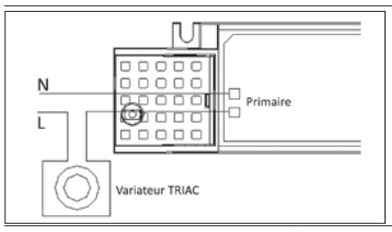

Schéma technique

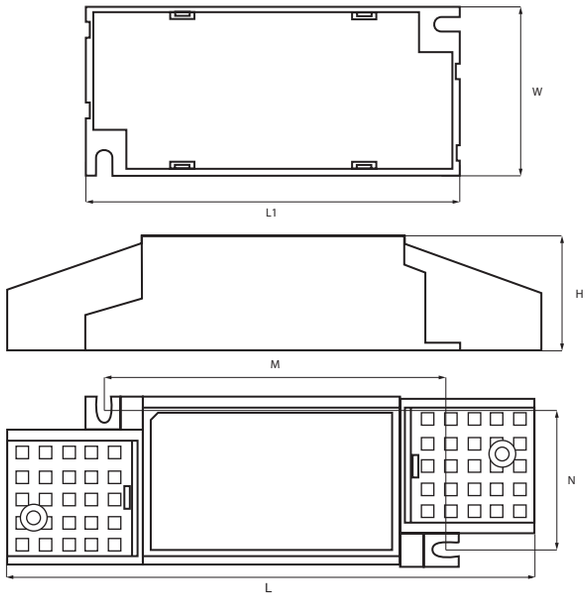

Référence	Code	Courant d'entrée	Tension de sortie	Puissance de sortie	Courant de sortie	Ta	Dimensions en mm	Colisage
DCC TRIAC 10 W 180 - 270 mA	1600410	80 mA	26 - 38 V	4,7 - 6,8 W	180 mA	-25 °C +50 °C	**Sans serre-câble (H x W x L1)** 23 x 41 x 88 **Avec serre-câble (H x W x L)** 23 x 41 x 122 **Entraxe (N x M)** (32,5 x 78)	1
				5,2 - 7,6 W	200 mA			
				6,5 - 9,5 W	250 mA			
				7,1 - 10 W	270 mA			
DCC TRIAC 20 W 350 - 500 mA	1600420	150 mA	26 - 38 V	9,1 - 13,3 W	350 mA	-25 °C +50 °C	**Sans serre-câble (H x W x L1)** 30 x 44 x 98 **Avec serre-câble (H x W x L)** 30 x 44 x 138 **Entraxe (N x M)** (35 x 88,4)	
				10,4 - 15,2 W	400 mA			
				11,7 - 17,1 W	450 mA			
				13,0 - 19,0 W	500 mA			
DCC TRIAC 40 W 700 - 1050 mA	1600440	240 mA	27 - 38 V	18,9 - 26,6 W	700 mA	-25 °C +45 °C	**Sans serre-câble (H x W x L1)** 30 x 44 x 132,5 **Avec serre-câble (H x W x L)** 30 x 44 x 172 **Entraxe (N x M)** (35 x 122,7)	
				21,6 - 30,4 W	800 mA			
				25,7 - 36,1 W	950 mA			
				28,4 - 39,9 W	1050 mA			

IP20	IP20
Classe II	Class II
Dimmable par variateur TRIAC en phase montante ou descendante	TRIAC dimmable by leading or trailing edge dimmer
Tension d'entrée : 220 - 240 Vac	Input voltage : 220 - 240 Vac
Tension d'entrée nominale : 198 - 264 Vac	Rated input voltage : 198 - 264 Vac
Fréquence d'entrée : 50 - 60 Hz	Input frequency : 50 - 60 Hz
Facteur de puissance : 0,92	Power factor : 0,92
Sortie DC avec courant constant pour les LEDs haute puissance	DC output with constant current for high power LEDs
Température maximale du boîtier (Tc) : +85 °C	Max. case temperature (Tc) : +85 °C
Protection	**Protection**
Contre les courts-circuits	Against short circuits
Contre les surcharges	Against overloads
Contre les charges nulles	Against no-loads
IEC 61347-1:2015 ; IEC 61347-2-13:2014 ; IEC 62384:2006 +AMD1:2009 ; CLSPR 15/EN 55015:2013+AMD1:2015 ; IEC 61000-3-2:2014 ; IEC 61000-3-3:2013 ; IEC 61547:2009 ; IEC 62493:2015 ; EN 62384	IEC 61347-1:2015 ; IEC 61347-2-13:2014 ; IEC 62384:2006 +AMD1:2009 ; CLSPR 15/EN 55015:2013+AMD1:2015 ; IEC 61000-3-2:2014 ; IEC 61000-3-3:2013 ; IEC 61547:2009 ; IEC 62493:2015 ; EN 62384

CONVERTISSEUR LED DIMMABLE IP20 CC - TRIAC

DC DIM TRIAC 10 - 350
DC DIM TRIAC 10 - 500
DC DIM TRIAC 10 - 700

Schéma technique

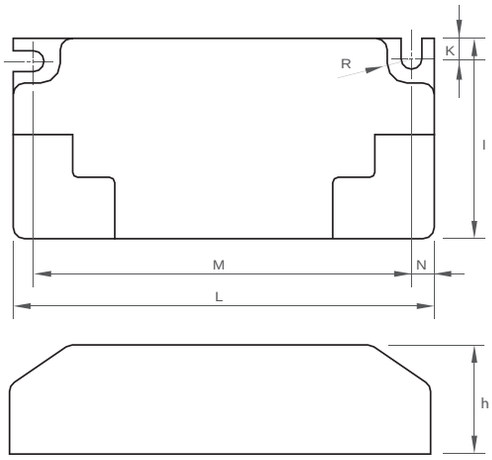

Référence	Code	Courant d'entrée	Tension de sortie	Puissance de sortie	Courant de sortie	Tc	Dimensions en mm h x l x L (entraxe M)	Colisage
DC DIM TRIAC 10 - 350	1710231		17 - 29 Vdc	5,95 - 10,15 W	350 mA	75 °C		
DC DIM TRIAC 10 - 500	1710232	75 mA	12 - 20 Vdc	6,00 - 10,00 W	500 mA	80 °C	22 x 40,4 x 85 (76,4)	1
DC DIM TRIAC 10 - 700	1710233		8,5 -14,5 Vdc	5,95 - 10,15 W	700 mA	85 °C		

IP20	IP20
Classe II	Class II
Dimmable par TRIAC phase montante et descendante	TRIAC dimmable by trailing and leading edge dimmer
Tension d'entrée : 220 - 240 Vac	Input voltage : 220 - 240 Vac
Fréquence d'entrée : 50 - 60 Hz	Input frequency : 50 - 60 Hz
Facteur de puissance : 0,9	Power factor : 0,9
Exigence d'efficacité : 75 %	Efficiency requirement : 75 %
Sortie DC avec courant constant pour les LEDs haute puissance	DC output with constant current for high power LEDs
Température ambiante (Ta) : -20 °C à +50 °C	Operating ambient temperature (Ta) : -20 °C to +50 °C
Protection	**Protection**
Contre les courts-circuits	Against short circuits
Régule automatiquement les surchauffes	Automatic overheating regulation
Contre les surcharges	Against overloads
SELV	SELV
EN 61347-1 ; EN 61347-2-13	EN 61347-1 ; EN 61347-2-13
EN 62384 ; EN 55015	EN 62384 ; EN 55015
EN 61000-3-2 ; EN 61000-3-3	EN 61000-3-2 ; EN 61000-3-3
EN 61547	EN 61547

CONVERTISSEUR LED DIMMABLE IP20 CC - TRIAC

DC DIM TRIAC 15 - 350
DC DIM TRIAC 15 - 700

Schéma technique

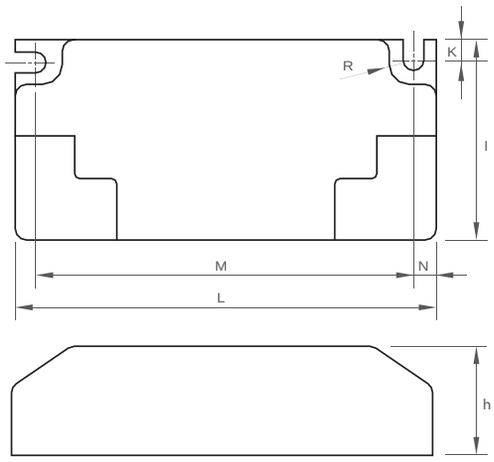

Référence	Code	Courant d'entrée	Tension de sortie	Puissance de sortie	Courant de sortie	Dimensions en mm h x l x L (entraxe M)	Colisage
DC DIM TRIAC 15 - 350	1710235	95 mA	26 - 43 Vdc	9,1 - 15 W	350 mA	22 x 40,4 x 85 (76,4)	1
DC DIM TRIAC 15 - 700	1710237		13 - 21 Vdc	9,1 - 14,7 W	700 mA		

IP20	IP20
Classe II	Class II
Dimmable par TRIAC phase montante et descendante	TRIAC dimmable by trailing and leading edge dimmer
Tension d'entrée : 220 - 240 Vac	Input voltage : 220 - 240 Vac
Fréquence d'entrée : 50 - 60 Hz	Input frequency : 50 - 60 Hz
Facteur de puissance : 0,9	Power factor : 0,9
Exigence d'efficacité : 75 %	Efficiency requirement : 75 %
Sortie DC avec courant constant pour les LEDs haute puissance	DC output with constant current for high power LEDs
Température ambiante (Ta) :-20 °C à +50 °C	Operating ambient temperature (Ta) : -20 °C to +50 °C
Température maximale du boîtier (Tc) : +80 °C	Max. case temperature (Tc) : +80 °C
Protection	**Protection**
Contre les courts-circuits	Against short circuits
Régule automatiquement les surchauffes	Automatic overheating regulation
Contre les surcharges	Against overloads
SELV	SELV
EN 61347-1 ; EN 61347-2-13	EN 61347-1 ; EN 61347-2-13
EN 62384 ; EN 55015	EN 62384 ; EN 55015
EN 61000-3-2 ; EN 61000-3-3	EN 61000-3-2 ; EN 61000-3-3
EN 61547	EN 61547

CONVERTISSEUR LED DIMMABLE IP20 CC - 1-10 V

DC DIM 1 - 10 V 20 - 350
DC DIM 1 - 10 V 20 - 700

Schéma technique

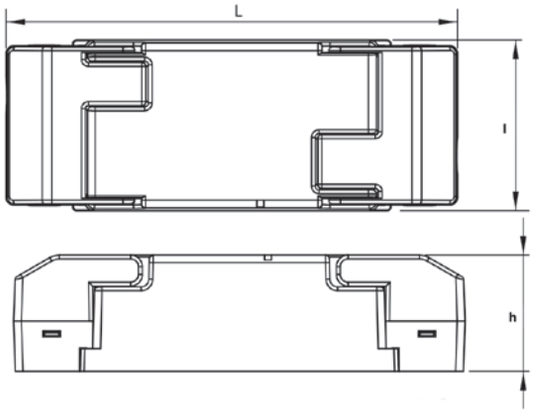

Référence	Code	Courant d'entrée	Tension de sortie	Puissance de sortie	Courant de sortie	Dimensions en mm h x l x L (entraxe M)	Colisage
DC DIM 1 - 10 V 20 - 350	1710254	110 mA	36 - 55,7 Vdc	12,6 - 19,5 W	350 mA	30 x 44 x 116,5 (86,7)	1
DC DIM 1 - 10 V 20 - 700	1710256		18 - 28 Vdc	12,6 - 19,6 W	700 mA		

IP20	IP20
Classe II	Class II
Dimmable par 1 - 10 V	Dimmable by 1 - 10 V
Tension d'entrée : 120 - 277 Vac	Input voltage : 120 - 277 Vac
Fréquence d'entrée : 50 - 60 Hz	Input frequency : 50 - 60 Hz
Facteur de puissance : 0,9	Power factor : 0,9
Exigence d'efficacité : 80 %	Efficiency requirement : 80 %
Sortie DC avec courant constant pour les LEDs haute puissance	DC output with constant current for high power LEDs
Température ambiante (Ta) : -20 °C à +50 °C	Operating ambient temperature (Ta) : -20 °C to +50 °C
Température maximale du boîtier (Tc) : +85 °C	Max. case temperature (Tc) : +85 °C
Protection	**Protection**
Contre les courts-circuits	Against short circuits
Contre les surcharges	Against overloads
SELV	SELV
EN 61347-1 ; EN 61347-2-13	EN 61347-1 ; EN 61347-2-13
EN 62384 ; EN 55015	EN 62384 ; EN 55015
EN 61000-3-2 ; EN 61000-3-3	EN 61000-3-2 ; EN 61000-3-3
EN 61547	EN 61547

CONVERTISSEUR LED DIMMABLE IP20 CC - 1-10 V

DC DIM 1 - 10 V 36 - 700 I

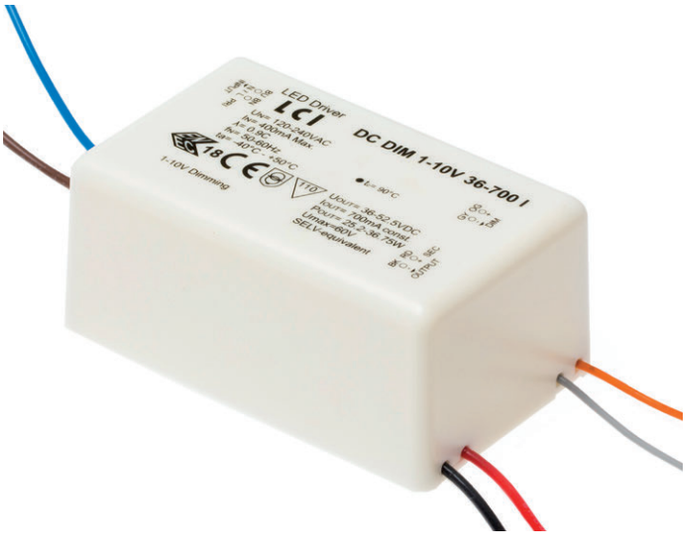

Schéma technique

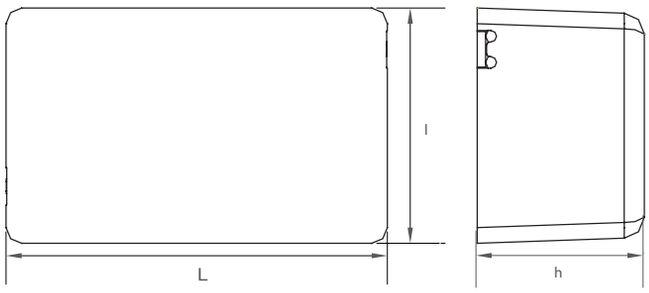

Référence	Code	Courant d'entrée	Tension de sortie	Puissance de sortie	Courant de sortie	Dimensions en mm h x l x L	Colisage
DC DIM 1 - 10 V 36 - 700 I	1710283	210 mA	36 - 52,5 Vdc	25,20 - 36,75 W	700 mA	32 x 45 x 73	1

IP20	IP20
Classe II	Class II
Dimmable par 1 - 10 V	Dimmable by 1 - 10 V
Tension d'entrée : 120 - 240 Vac	Input voltage : 120 - 240 Vac
Fréquence d'entrée : 50 - 60 Hz	Input frequency : 50 - 60 Hz
Facteur de puissance : 0,9	Power factor : 0,9
Exigence d'efficacité : 85 %	Efficiency requirement : 85 %
Sortie DC avec courant constant pour les LEDs haute puissance	DC output with constant current for high power LEDs
Température ambiante (Ta) : -40 °C à +50 °C	Operating ambient temperature (Ta) : -40 °C to +50 °C
Température maximale du boîtier (Tc) : +90 °C	Max. case temperature (Tc) : +90 °C
Protection	**Protection**
Contre les courts-circuits	Against short circuits
Contre les surcharges	Against overloads
SELV	SELV
EN 61347-1 ; EN 61347-2-13	EN 61347-1 ; EN 61347-2-13
EN 62384 ; EN 55015	EN 62384 ; EN 55015
EN 61000-3-2 ; EN 61000-3-3	EN 61000-3-2 ; EN 61000-3-3
EN 61547	EN 61547

CONVERTISSEUR LED DIMMABLE IP20 CC
DALI / PUSH / 1-10 V / TRIAC
DCC DALI + PUSH + 0/1-10V + TRIAC 10W 200-350mA

Fonctions

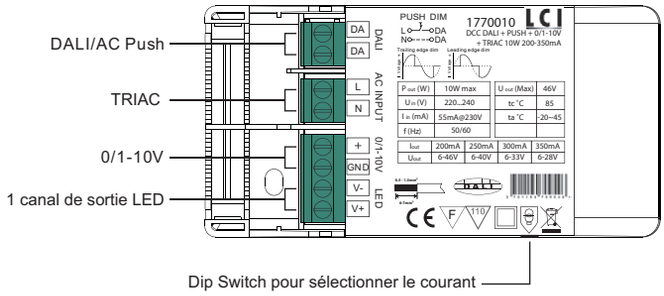

Schéma de câblage

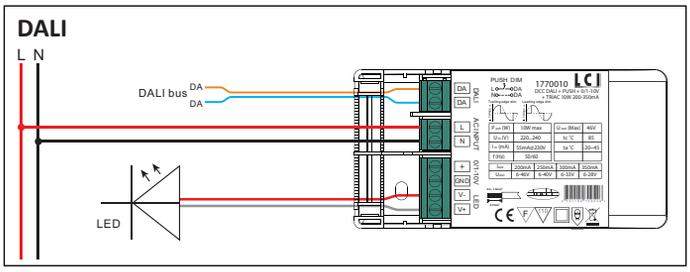

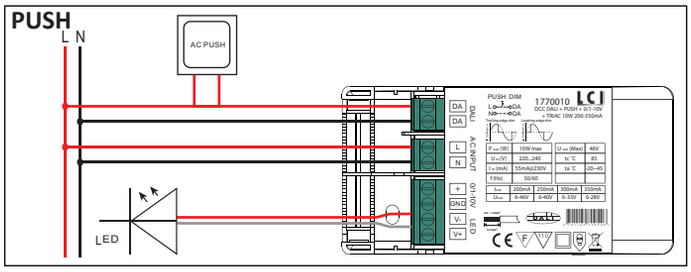

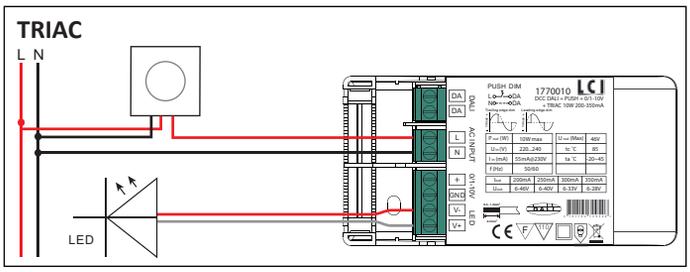

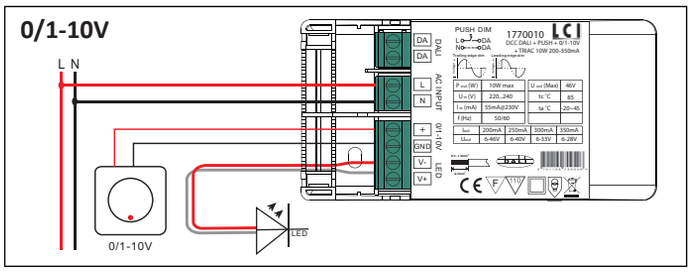

Référence	Code	Courant d'entrée	Tension de sortie	Puissance de sortie	Courant de sortie	Dimensions en mm h x l x L (entraxe)	Colisage
DCC DALI + PUSH + 0/1-10V + TRIAC 10W 200-350mA	1770010	55 mA	6 - 46 V	1,2 - 9,2 W	200 mA	30 x 53 x 104	1
			6 - 40 V	1,5 - 10 W	250 mA		
			6 - 33 V	1,8 - 9,9 W	300 mA		
			6 - 28 V	2,1 - 9,8 W	350 mA		

IP20	IP20
Classe II	Class II
Multifonction 4 en 1	Multifonction 4 in 1
Dimmable de 1 % à 100 % par DALI / PUSH / 0/1-10 V / TRIAC	Dimmable from 1 % to 100 % by DALI / PUSH / 0/1-10 V / TRIAC
(en phase montante et/ou descendante)	(trailing and/or leading edge)
Dip Switch pour sélectionner le courant	Dip Switch to select the current
Tension d'entrée DC : 220 - 240 V	DC input voltage : 220 - 240 V
Fréquence d'entrée : 50 - 60 Hz	Input frequency : 50 - 60 Hz
Facteur de puissance : > 0,9	Power factor : > 0,9
Exigence d'efficacité : > 80 %	Efficiency requirement > 80 %
Température ambiante (Ta) : -20 °C à +45 °C	Operating ambient temperature (Ta) : -20 °C to +45 °C
Température maximale du boîtier (Tc) : +85 °C	Max. case temperature (Tc) : +85 °C
Protection	**Protection**
Contre les courts-circuits / surtensions / surcharges	Against short circuits / overvoltages / overloads
EN 61347-1 ; EN 61347-2-13	EN 61347-1 ; EN 61347-2-13
EN 55015 ; EN 61000-3-2 ; EN 61000-3-3	EN 55015 ; EN 61000-3-2 ; EN 61000-3-3
EN 61547 ; EN 61000-4-2,3,4,5,6,8,11	EN 61547 ; EN 61000-4-2,3,4,5,6,8,11
IEC 62386-101 ; IEC 62386-102 ; IEC 62386-207	IEC 62386-101 ; IEC 62386-102 ; IEC 62386-207

CONVERTISSEUR LED DIMMABLE IP20 CC
DALI / PUSH / 1-10 V / TRIAC
DCC DALI + PUSH + 0/1-10V + TRIAC 50W 180-1500mA

DALI | PUSH DIM | TRIAC DIM | 1-10V DIM | 0-10V DIM | IP20 | RoHS | CE

Fonctions

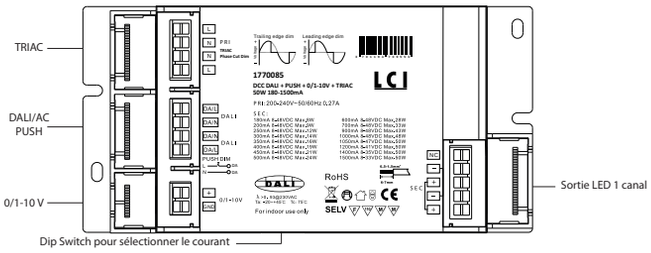

Schéma de câblage

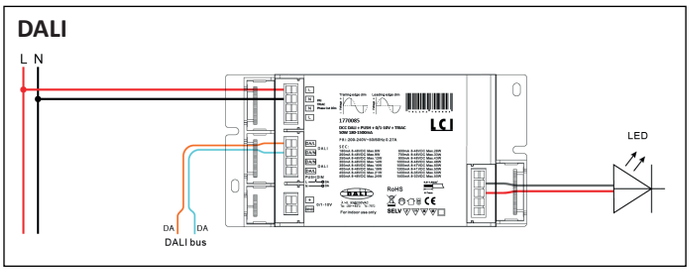

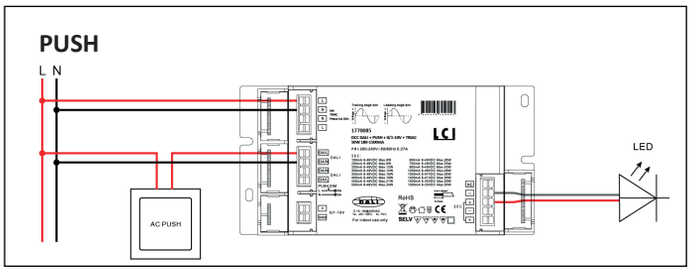

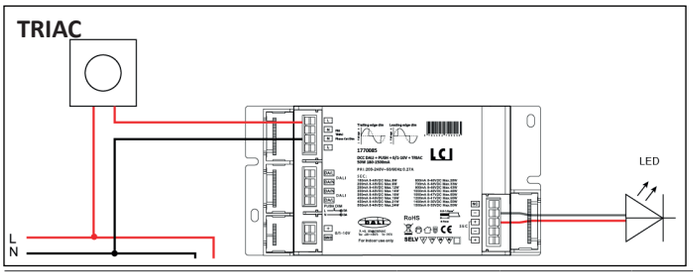

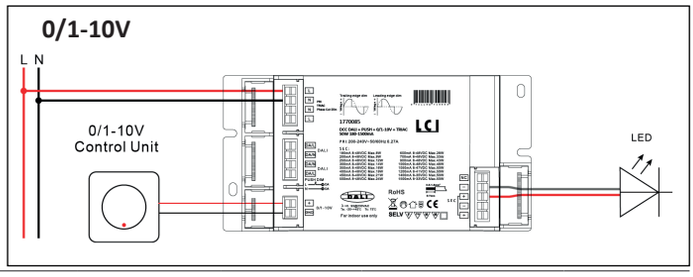

Référence	Code	Courant d'entrée	Tension de sortie	Puissance de sortie	Courant de sortie	Dimensions en mm h x l x L (entraxe)	Colisage
DCC DALI + PUSH + 0/1-10V + TRIAC 50W 180-1500mA	1770085	270 mA	8 - 48 V	1,5 à 8,6 W	180 mA	35 x 83 x 165 (155)	1
			8 - 48 V	1,6 à 9,6 W	200 mA		
			8 - 48 V	2,0 à 12,0 W	250 mA		
			8 - 48 V	2,4 à 14,4 W	300 mA		
			8 - 48 V	2,8 à 16,8 W	350 mA		
			8 - 48 V	3,2 à 19,2 W	400 mA		
			8 - 48 V	3,6 à 21,6 W	450 mA		
			8 - 48 V	4,0 à 24,0 W	500 mA		
			8 - 48 V	4,8 à 28,8 W	600 mA		
			8 - 48 V	5,6 à 33,6 W	700 mA		
			8 - 48 V	7,2 à 43,2 W	900 mA		
			8 - 48 V	8,0 à 48,0 W	1000 mA		
			8 - 47 V	8,4 à 49,3 W	1050 mA		
			8 - 41 V	9,6 à 49,2 W	1200 mA		
			8 - 35 V	11,2 à 49,0 W	1400 mA		
			15 - 33 V	22,5 à 49,5 W	1500 mA		

IP20	IP20
Classe II	Class II
Multifonction 4 en 1	Multifonction 4 in 1
Dimmable de 1 % à 100 % par DALI / PUSH / 0/1-10 V / TRIAC	Dimmable from 1 % to 100 % by DALI / PUSH / 0/1-10 V / TRIAC
(en phase montante et/ou descendante)	(trailing and/or leading edge)
Dip Switch pour sélectionner le courant	Dip Switch to select the current
Tension d'entrée : 200 - 240 Vac	Input voltage : 220 - 240 Vac
Fréquence d'entrée : 50 - 60 Hz	Input frequency : 50 - 60 Hz
Facteur de puissance : > 0,9	Power factor : > 0,9
Exigence d'efficacité : > 87 %	Efficiency requirement > 87 %
Température ambiante (Ta) : -20 °C à +45 °C	Operating ambient temperature (Ta) : -20 °C to +45 °C
Température maximale du boîtier (Tc) : +85 °C	Max. case temperature (Tc) : +85 °C
Protection	**Protection**
Contre les courts-circuits / surtensions / surcharges	Against short circuits / overvoltages / overloads
EN 61347-1 ; EN 61347-2-13	EN 61347-1 ; EN 61347-2-13
EN 55015 ; EN 61000-3-2 ; EN 61000-3-3	EN 55015 ; EN 61000-3-2 ; EN 61000-3-3
EN 61547 ; EN 61000-4-2,3,4,5,6,8,11	EN 61547 ; EN 61000-4-2,3,4,5,6,8,11
IEC 62386-101 ; IEC 62386-102 ; IEC 62386-207	IEC 62386-101 ; IEC 62386-102 ; IEC 62386-207

CONVERTISSEUR LED DIMMABLE IP20 - PUSH / RF

DCC PUSH / DIM + RF 50 W 250 - 1500 mA

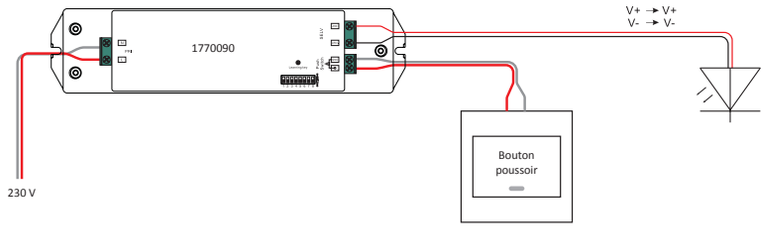

Schéma technique

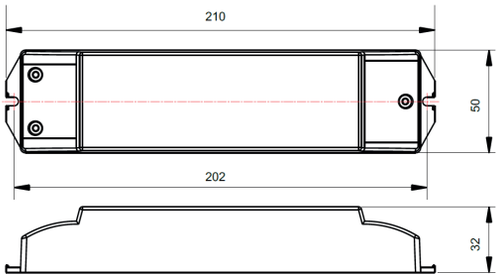

1770131 1770132 1770125 1770120 1770130

Référence	Code	Courant d'entrée	Tension de sortie	Puissance de sortie	Courant de sortie	Dimensions en mm h x l x L (entraxe)	Colisage
DCC PUSH / DIM + RF 50 W 250 - 1500 mA	1770090	270 mA	8 - 48 V	2,0 à 12,0 W	250 mA	32 x 50 x 210 (202)	1
			8 - 48 V	2,4 à 14,4 W	300 mA		
			8 - 48 V	2,8 à 16,8 W	350 mA		
			8 - 48 V	3,2 à 19,2 W	400 mA		
			8 - 48 V	3,6 à 21,6 W	450 mA		
			8 - 48 V	4,0 à 24,0 W	500 mA		
			8 - 48 V	4,8 à 28,8 W	600 mA		
			8 - 48 V	5,6 à 33,6 W	700 mA		
			8 - 48 V	6,4 à 38,4 W	800 mA		
			8 - 48 V	7,2 à 43,2 W	900 mA		
			8 - 48 V	8,0 à 48,0 W	1000 mA		
			8 - 48 V	8,8 à 52,8 W	1100 mA		
			8 - 46 V	9,6 à 55,2 W	1200 mA		
			8 - 38 V	10,4 à 49,4 W	1300 mA		
			8 - 35 V	11,2 à 49,0 W	1400 mA		
			15 - 33 V	22,5 à 49,5 W	1500 mA		
Commande RF murale 1 zone	1770131						
Commande RF murale 2 zones	1770132						
Télécommande RF 4 zones	1770125						
Commande RF à poser	1770120						
Commande RF ronde	1770130						

IP20	IP20
Classe II	Class II
Dip Switch pour sélectionner le courant	Dip Switch to select the current
Driver LED dimmable en PUSH et RF par télécommande	LED driver dimmable by PUSH and RF by remote control
Fréquence radio : 868/869.5/916.5/434 MHz	Radio frequency : 868/869.5/916.5/434 MHz
Tension d'entrée AC : 200 - 240 Vac	AC input voltage : 200 - 240 Vac
Fréquence d'entrée : 50 - 60 Hz	Input frequency : 50 - 60 Hz
Facteur de puissance : 0,9	Power factor : 0,9
Exigence d'efficacité : 87 %	Efficiency requirement : 87 %
Température ambiante (Ta) : -20 °C à +45 °C	Operating ambient temperature (Ta) : -20 °C to +45 °C
Température maximale du boîtier (Tc) : +85 °C	Max. case temperature (Tc) : +85 °C
Protection	**Protection**
Contre les courts-circuits / surtensions / surcharges	Against short circuits / overvoltages / overloads
EN 55015 ; EN 61000-3-2 ; EN 61000-3-3 ; EN 61347-1 EN 61347-2-13 ; EN 62384 ; EN 61547	EN 55015 ; EN 61000-3-2 ; EN 61000-3-3 ; EN 61347-1 EN 61347-2-13 ; EN 62384 ; EN 61547

CONVERTISSEUR LED DIMMABLE IP20 - DALI / PUSH / 1-10 V

DC DIM DALI / PUSH / 1 - 10 V 45 W 350 - 1100 mA

Schéma technique

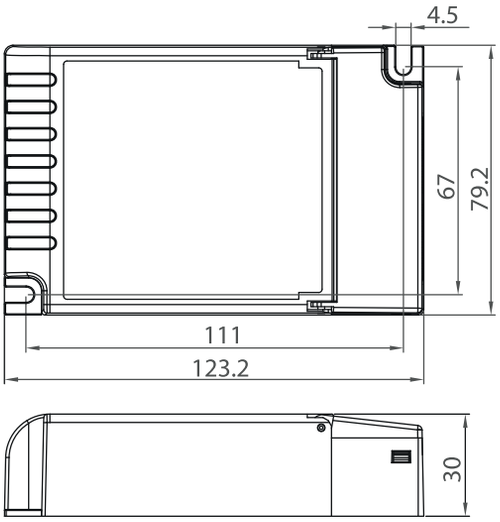

Référence	Code	Courant d'entrée	Tension de sortie	Puissance de sortie	Courant de sortie	Dimensions en mm h x l x L (entraxe)	Colisage
DC DIM DALI / PUSH / 1 - 10 V 45 W 350 - 1100 mA	1750112	230 mA	12 - 58 Vdc	04,2 à 20 W	350 mA	30 x 79,2 x 123,2 (67 x 111)	1
			12 - 58 Vdc	04,8 à 23 W	400 mA		
			12 - 58 Vdc	05,4 à 26 W	450 mA		
			12 - 58 Vdc	06,0 à 29 W	500 mA		
			12 - 58 Vdc	06,6 à 32 W	550 mA		
			12 - 58 Vdc	07,2 à 35 W	600 mA		
			12 - 58 Vdc	07,8 à 38 W	650 mA		
			12 - 58 Vdc	08,4 à 40 W	700 mA		
			12 - 56 Vdc	09,0 à 42 W	750 mA		
			12 - 56 Vdc	09,6 à 45 W	800 mA		
			12 - 53 Vdc	10,2 à 45 W	850 mA		
			12 - 50 Vdc	10,8 à 45 W	900 mA		
			12 - 47 Vdc	11,4 à 45 W	950 mA		
			12 - 45 Vdc	12,0 à 45 W	1000 mA		
			12 - 43 Vdc	12,6 à 45 W	1050 mA		
			12 - 41 Vdc	13,2 à 45 W	1100 mA		

IP20	IP20
Classe I	Class I
Dimmable par DALI / PUSH / 1 - 10 V	Dimmable by DALI / PUSH / 1 - 10 V
Plage de gradation : 0 à 100 %	Dimming range : 0 to 100 %
Dip Switch pour sélectionner le courant	Dip Switch to select the current
Tension d'entrée : 220 - 240 Vac	Input voltage : 220 - 240 Vac
Fréquence d'entrée : 50 - 60 Hz	Input frequency : 50 - 60 Hz
Facteur de puissance : 0,95	Power factor : 0,95
Exigence d'efficacité : 87 %	Efficiency requirement : 87 %
Température ambiante (Ta) : -20 °C à +45 °C	Operating ambient temperature (Ta) : -20 °C to +45 °C
Température maximale du boîtier (Tc) : +80 °C	Max. case temperature (Tc) : +80 °C
Protection	**Protection**
Contre les courts-circuits avec réinitialisation automatique	Against short circuits with auto-reset
Contre les surchauffes avec réinitialisation automatique	Against overheatings with auto-reset
EN55015, EN61547, EN61000-3-2/3	EN55015, EN61547, EN61000-3-2/3
EN61347-1,EN60598-1,EN61347-2-13	EN61347-1,EN60598-1,EN61347-2-13
IEC62386-101:2009 ; IEC62386-102:2009 ; IEC62386-207:2009	IEC62386-101:2009 ; IEC62386-102:2009 ; IEC62386-207:2009

CONVERTISSEUR LED DIMMABLE IP20 - DALI / PUSH / 1-10 V

DC DIM DALI / PUSH / 1 - 10V 45 W 350 - 1100 mA

DALI + Switch-DIM

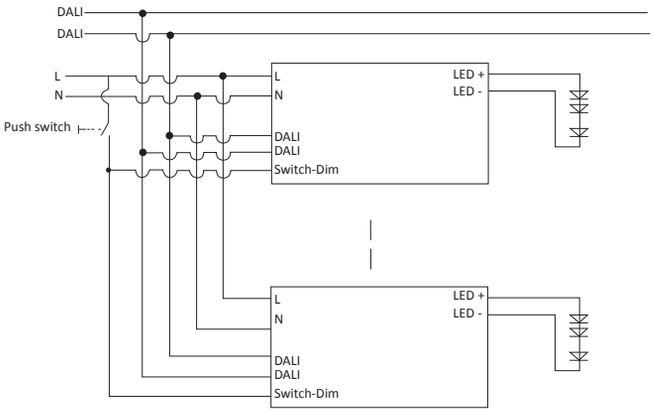

Réglage

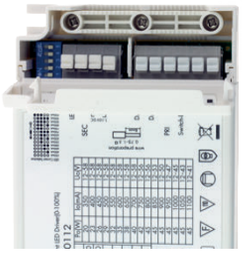

	1	2	3	4	5
350mA	○	○	○	○	○
400mA	●	○	○	○	○
450mA	○	●	○	○	○
500mA	●	●	○	○	○
550mA	○	○	●	○	○
600mA	●	○	●	○	○
650mA	○	●	●	○	○
700mA	●	●	●	○	○
750mA	○	○	●	●	○
800mA	●	○	●	●	○
850mA	○	●	●	●	○
900mA	●	●	●	●	○
950mA	○	○	●	●	●
1000mA	●	○	●	●	●
1050mA	○	●	●	●	●
1100mA	●	●	●	●	●

Switch-DIM

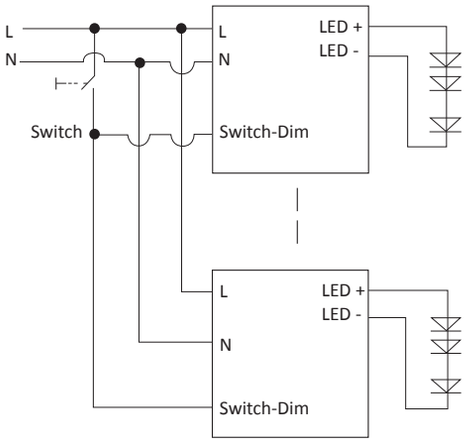

1 - 10 V

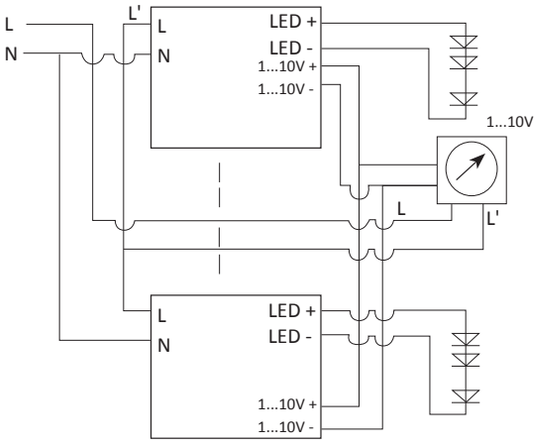

Synchronisation

Appui long (> 15 s) : le système est synchronisé et toutes les lumières s'abaissent à 50 %

Il est possible de connecter jusqu'à 50 drivers sur le même bouton poussoir. Il n'y a pas besoin de câble supplémentaire dans une installation importante où de nombreux drivers doivent être contrôlés par un même bouton poussoir.

Switch-DIM

Appui court (<0,4 s) : ON / OFF

Appui long (>0,9 s) : augmente et diminue le niveau de lumière

Mémoire permanente : la lumière revient au même niveau de gradation que celui précédant leur mise hors / sous tension, même en cas de panne de courant.

DALI et switch-DIM peuvent être connectés en même temps.

Synchronization

Long push (>15 s) : the system is synchronized and all the lights dim down to 50 %

Up to 50 pcs drivers can be connected to the same switch. There is no need for any additional wire in large installation where many drivers should be controlled by one single switch.

Switch-DIM

Short push (<0,4 s) : ON / OFF

Long push (>0,9 s) : dims up and down the light level

Permanent memory : the light returns to the same dimming level as when switched OFF / ON, even in case of power failure.

DALI and switch-DIM can be connected at the same time.

CONVERTISSEUR LED DIMMABLE IP20 - DALI / PUSH

DC DIM DALI PUSH 20 W 180 - 450 MA

Schéma technique

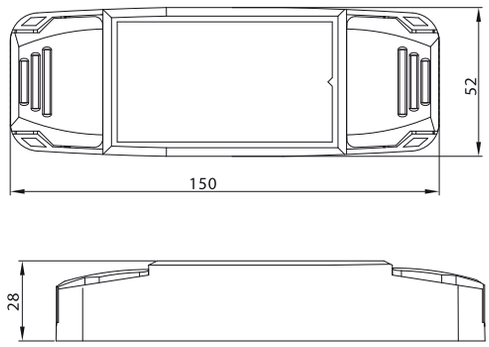

Référence	Code	Tension de sortie	Puissance de sortie	Courant de sortie	Dimensions en mm h x l x L (entraxe)	Colisage
DC DIM DALI PUSH 20 W 180 - 450 mA	1750105	9 - 50 Vdc	1,62 - 9,0 W	180 mA	28 x 52 x 150 (112)	1 / 20
		9 - 50 Vdc	1,80 - 10 W	200 mA		
		9 - 50 Vdc	2,25 - 12,5 W	250 mA		
		9 - 50 Vdc	3,15 - 17,5 W	350 mA		
		9 - 45 Vdc	4,05 - 20,2 W	450 mA		
		12 Vdc	0 - 5,5 W	12 V		
		24 Vdc	0 - 10 W	24 V		

IP20	IP20
Classe II	Class II
Dimmable en DALI / PUSH	Dimmable by DALI / PUSH
DIP switch pour sélectionner le courant et la tension	Dip Switch to select the current and the voltage
Tension d'entrée : 220 - 240 Vac	Input voltage : 220 - 240 Vac
Fréquence d'entrée : 50 - 60 Hz	Input frequency : 50 - 60 Hz
Facteur de puissance : 0,93	Power factor : 0,93
Exigence d'efficacité : 85 %	Efficiency requirement : 85 %
Température ambiante (Ta) : -20 °C à +45 °C	Operating ambient temperature (Ta) : -20 °C to +45 °C
Température maximale du boîtier (Tc) : +75 °C	Max. case temperature (Tc) : +75 °C
Pontage au primaire par double connecteur	Looping on primary side with double terminal
Mémoire permanente	Permanent memory
Isolation primaire - secondaire : 3750 Vac	Isolation primary - secondary : 3750 Vac
Protection	**Protection**
Contre les courts-circuits avec réinitialisation automatique	Against short circuits with auto-reset
Contre les surchauffes avec réinitialisation automatique	Against overheatings with auto-reset
EN 55015 ; EN 61547 ; EN 61000-3-2 ; EN 61347-1 ; EN 61347-2-13 ; EN 60598-1 ; IEC 62386-101 : 2009 ; IEC 62386-102 : 2009 ; IEC 62386-207 : 2009	EN 55015 ; EN 61547 ; EN 61000-3-2 ; EN 61347-1 ; EN 61347-2-13 ; EN 60598-1 ; IEC 62386-101 : 2009 ; IEC 62386-102 : 2009 ; IEC 62386-207 : 2009

CONVERTISSEUR LED DIMMABLE IP20 - DALI / PUSH

DC DIM DALI PUSH 20 W 180 - 450 MA

DALI + Switch-DIM

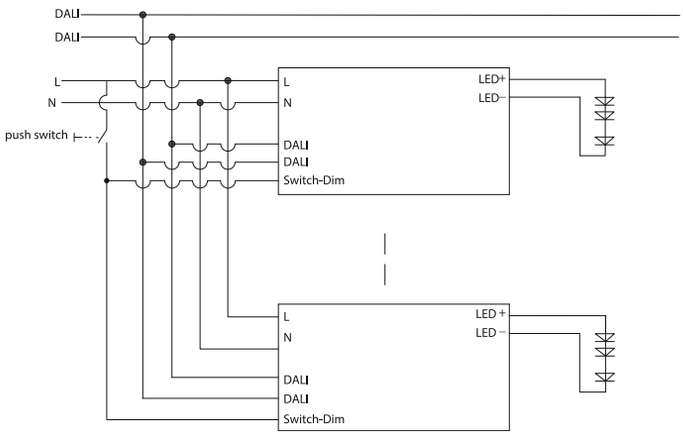

Switch-DIM

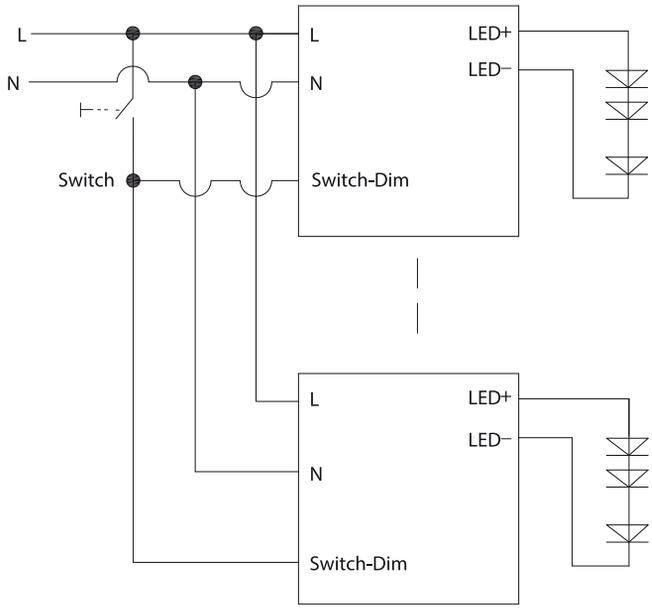

Réglage

1	2	3	4	5	Current
○	●	●	●	●	24V
●	○	●	●	●	12V
○	○	●	●	●	450mA
○	○	○	○	●	350mA
○	○	○	●	○	250mA
○	○	●	○	○	200mA
○	○	○	○	○	180mA

Synchronisation

Appui long (> 15 s) : le système est synchronisé et toutes les lumières s'abaissent à 50 %

Il est possible de connecter jusqu'à 50 drivers sur le même bouton poussoir. Il n'y a pas besoin de câble supplémentaire dans une installation importante où de nombreux drivers doivent être contrôlés par un même bouton poussoir.

Switch-DIM

Appui court (<0,4 s) : ON / OFF

Appui long (>0,9 s) : augmente et diminue le niveau de lumière

Mémoire permanente : la lumière revient au même niveau de gradation que celui précédant leur mise hors / sous tension, même en cas de panne de courant.

DALI et switch-DIM peuvent être connectés en même temps.

Synchronization

Long push (>15 s) : the system is synchronized and all the lights dim down to 50 %

Up to 50 pcs drivers can be connected to the same switch. There is no need for any additional wire in large installation where many drivers should be controlled by one single switch.

Switch-DIM

Short push (<0,4 s) : ON / OFF

Long push (>0,9 s) : dims up and down the light level

Permanent memory : the light comes back to the same dimming level as when switched OFF / ON, even in case of power failure.

DALI and switch-DIM can be connected at the same time.

CONVERTISSEUR LED DIMMABLE IP20 - PUSH / 1-10 V

DC DIM PUSH 1 - 10 V 30 W CC/CV

Schéma technique

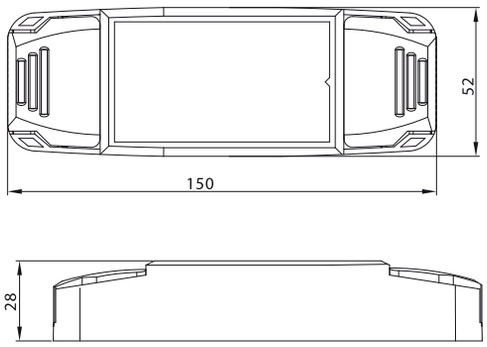

Référence	Code	Courant d'entrée	Tension de sortie	Puissance de sortie	Courant de sortie	Dimensions en mm h x l x L (entraxe)	Colisage
DC DIM PUSH 1 - 10 V 30 W CC/CV	1750115	164 mA	6 - 57 Vdc	2,1 - 19,95 W	350 mA	28 x 52 x 150 (112)	1 / 20
			6 - 54 Vdc	3,0 - 27,0,W	500 mA		
			6 - 43 Vdc	4,2 - 30,1,W	700 mA		
			6 - 27 Vdc	5,4 - 24,3,W	900 mA		
			12 Vdc	0 - 10 W	12 V		
			24 Vdc	0 - 20,W	24 V		

IP20	IP20
Classe II	Class II
Dimmable par 1 - 10 V / PUSH	Dimmable by 1 - 10 V / PUSH
Dip Switch pour sélectionner le courant et la tension	Dip Switch to select the current and the voltage
Tension d'entrée : 220 - 240 Vac	Input voltage : 220 - 240 Vac
Fréquence d'entrée : 50 - 60 Hz	Input frequency : 50 - 60 Hz
Facteur de puissance : 0,90	Power factor : 0,90
Exigence d'efficacité : 85 %	Efficiency requirement : 85 %
Température ambiante (Ta) : -20 °C à +50 °C	Operating ambient temperature (Ta) : -20 °C to +50 °C
Température maximale du boîtier (Tc) : +75 °C	Max. case temperature (Tc) : +75 °C
Pontage au primaire possible	Looping on primary side possible
Mémoire permanente	Permanent memory
Isolation primaire-secondaire : 3750 V	Isolation primary-secondary : 3750 V
Protection	**Protection**
Contre les courts-circuits avec réinitialisation automatique	Against short circuits with auto-reset
Contre les surchauffes avec réinitialisation automatique	Against overheatings with auto-reset
EN 55015, EN61547; EN61347-1, EN 61347-2-13	EN 55015, EN61547; EN61347-1, EN 61347-2-13

CONVERTISSEUR LED DIMMABLE IP20 - PUSH / 1-10 V

DC DIM PUSH 1 - 10 V 30 W CC/CV

Switch-dim

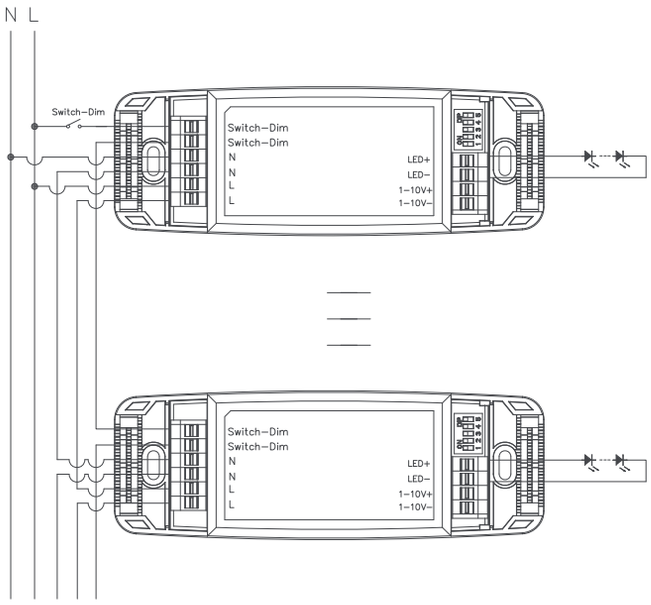

1 - 10 V

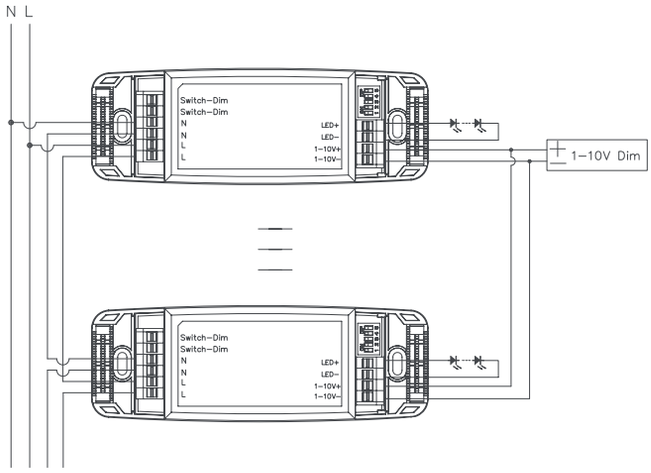

Réglage

	1	2	3	4	5	Current
I	○	●	●	●	●	24 V
II	●	○	●	●	●	12V
III	○	○	●	●	●	900mA
IV	○	○	●	●	○	700mA
V	○	○	●	○	○	500mA
VI	○	○	○	○	○	350mA

Synchronisation

Appui long (> 15 s) : le système est synchronisé et toutes les lumières s'abaissent à 50 %

Il est possible de connecter jusqu'à 50 drivers sur le même bouton poussoir. Il n'y a pas besoin de câble supplémentaire dans une installation importante où de nombreux drivers doivent être contrôlés par un même bouton poussoir.

Switch-DIM

Appui court (<0,4 s) : ON / OFF

Appui long (>0,9 s) : augmente et diminue le niveau de lumière

Mémoire permanente : la lumière revient au même niveau de gradation que celui précédant leur mise hors / sous tension, même en cas de panne de courant.

Synchronization

Long push (>15 s) : the system is synchronized and all the lights dim down to 50 %

Up to 50 pcs drivers can be connected to the same switch. There is no need for any additional wire in large installation where many drivers should be controlled by one single switch.

Switch-DIM

Short push (<0,4 s) : ON / OFF

Long push (>0,9 s) : dims up and down the light level

Permanent memory : the light returns to the same dimming level as when switched OFF / ON, even in case of power failure.

CONVERTISSEUR LED DIMMABLE IP20 - PUSH / 1-10 V

DC DIM PUSH 1 - 10 V 50 W CC

Schéma technique

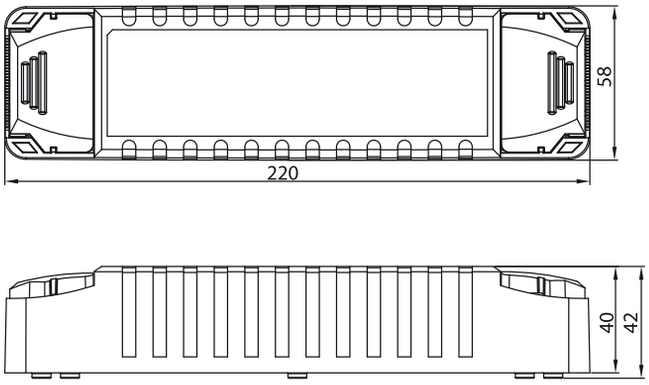

Référence	Code	Courant d'entée	Tension de sortie	Puissance de sortie	Courant de sortie	Dimensions en mm h x l x L (entraxe)	Colisage
			15 - 72 Vdc	05,25 - 25 W	350 mA		
			15 - 72 Vdc	07,50 - 36 W	500 mA		
			15 -72 Vdc	08,25 - 40 W	550 mA		
			15 - 72 Vdc	09,0 - 43 W	600 mA		
DC DIM PUSH 1/10 V 50 W CC	1750123	270 mA	15 - 72 Vdc	9,75 - 47 W	650 mA	42 x 58 x 220 (192)	1 / 20
			15 - 72 Vdc	10,5 - 50 W	700 mA		
			20 - 63 Vdc	16,0 - 50 W	800 mA		
			20 - 56 Vdc	18,0 - 50 W	900 mA		
			20 - 48 Vdc	21,0 - 50 W	1050 mA		

IP20	IP20
Classe II	Class II
Dimmable par 1 - 10 V / PUSH	Dimmable by 1 - 10 V / PUSH
Dip Switch pour sélectionner le courant	Dip Switch to select the current
Tension d'entrée : 220 - 240 Vac	Input voltage : 220 - 240 Vac
Fréquence d'entrée : 50 - 60 Hz	Input frequency : 50 - 60 Hz
Facteur de puissance : 0,90	Power factor : 0,90
Exigence d'efficacité : 90 %	Efficiency requirement : 90 %
Température ambiante (Ta) : -20 °C à +45 °C	Operating ambient temperature (Ta) : -20 °C to +45 °C
Température maximale du boîtier (Tc) : +75 °C	Max. case temperature (Tc) : +75 °C
Pontage au primaire possible	Looping on primary side possible
Mémoire permanente	Permanent memory
Isolation primaire-secondaire : 3750 V	Isolation primary-secondary : 3750 V
Protection	**Protection**
Contre les courts-circuits avec réinitialisation automatique	Against short circuits with auto-reset
Contre les surchauffes avec réinitialisation automatique	Against overheatings with auto-reset
EN 55015 ; EN61547 ; EN61347-1 ; EN 61347-2-13	EN 55015 ; EN61547 ; EN61347-1 ; EN 61347-2-13

CONVERTISSEUR LED DIMMABLE IP20 - PUSH / 1-10 V

DC DIM PUSH 1 - 10 V 50 W CC

Switch-Dim PUSH

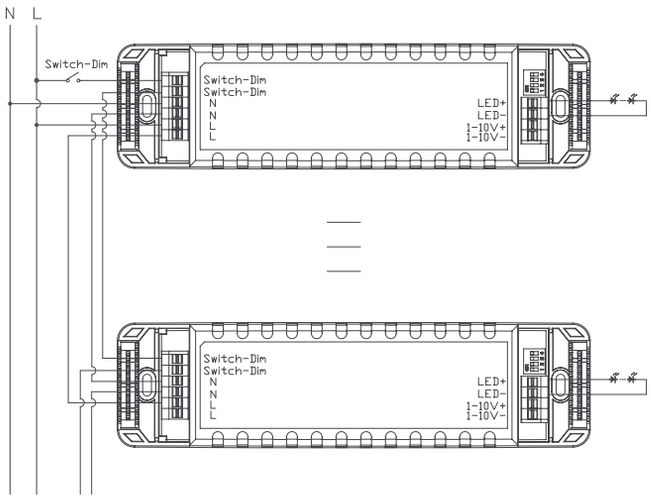

1 - 10 V

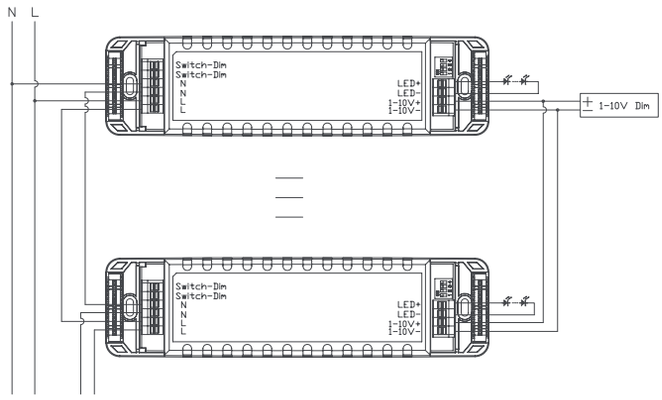

Réglage

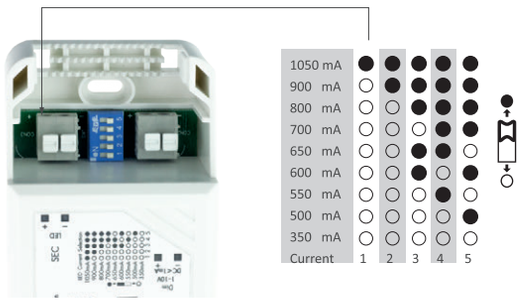

Synchronisation

Appui long (> 15 s) : le système est synchronisé et toutes les lumières s'abaissent à 50 %

Il est possible de connecter jusqu'à 50 drivers sur le même bouton poussoir. Il n'y a pas besoin de câble supplémentaire dans une installation importante où de nombreux drivers doivent être contrôlés par un même bouton poussoir.

Switch-DIM

Appui court (<0,4 s) : ON / OFF

Appui long (>0,9 s) : augmente et diminue le niveau de lumière

Mémoire permanente : la lumière revient au même niveau de gradation que celui précédant leur mise hors / sous tension, même en cas de panne de courant.

Synchronization

Long push (>15 s) : the system is synchronized and all the lights dim down to 50 %

Up to 50 pcs drivers can be connected to the same switch. There is no need for any additional wire in large installation where many drivers should be controlled by one single switch.

Switch-DIM

Short push (<0,4 s) : ON / OFF

Long push (>0,9 s) : dims up and down the light level

Permanent memory : the light returns to the same dimming level as when switched OFF / ON, even in case of power failure.

CONVERTISSEUR LED DIMMABLE IP20 - DALI / PUSH

DC DIM DALI PUSH 2 X 30 W CC/CV

Schéma technique

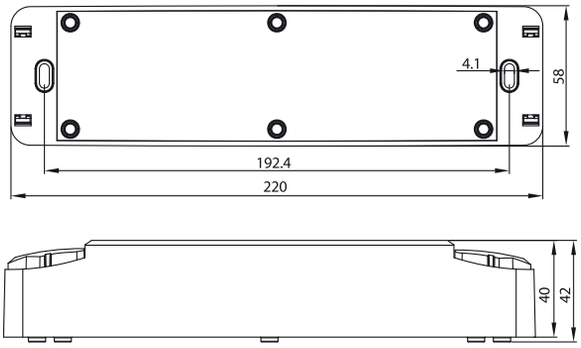

Référence	Code	Courant d'entrée	Tension de sortie	Puissance de sortie	Courant de sortie	Dimensions en mm h x l x L (entraxe)	Colisage
DC DIM DALI PUSH 2 x 30 W CC/CV	1750110	350 mA	9 - 57 Vdc	2 x 4 - 20 W	350 mA	42 x 58 x 220 (192,4)	1 /20
			9 - 52 Vdc	2 x 5 - 26 W	500 mA		
			9 - 42 Vdc	2 x 7 - 30 W	700 mA		
			9 - 26 Vdc	2 x 9 - 24 W	900 mA		
			12 Vdc	0 - 10 W	12 V		
			24 Vdc	0 - 21 W	24 V		

IP20	IP20
Classe II	Class II
Dimmable par DALI / PUSH	Dimmable by DALI / PUSH
DIP switch pour sélectionner le courant et la tension	Dip Switch to select the current and the voltage
Tension d'entrée : 220 - 240 Vac	Input voltage : 220 - 240 Vac
Fréquence d'entrée : 50 - 60 Hz	Input frequency : 50 - 60 Hz
Facteur de puissance : 0,97	Power factor : 0,97
Exigence d'efficacité : 85 %	Efficiency requirement : 85 %
Température ambiante (Ta) : -20 °C à +45 °C	Operating ambient temperature (Ta) : -20 °C to +45 °C
Température maximale du boîtier (Tc) : +80 °C	Max. case temperature (Tc) : +80 °C
Pontage au primaire possible	Looping on primary side possible
Mémoire permanente	Permanent memory
Isolation primaire-secondaire : 3750 V	Isolation primary-secondary : 3750 V
Protection	**Protection**
Contre les courts-circuits avec réinitialisation automatique	Against short circuits with auto-reset
Contre les surchauffes avec réinitialisation automatique	Against overheatings with auto-reset
EN 55015, EN61547, EN 61000-3-2/3 ; EN61347-1, EN 61347-2-13, EN 60598-1 ; IEC 62386-101, 102, 207	EN 55015, EN61547, EN 61000-3-2/3 ; EN61347-1, EN 61347-2-13, EN 60598-1 ; IEC 62386-101, 102, 207

CONVERTISSEUR LED DIMMABLE IP20 - DALI / PUSH

DC DIM DALI PUSH 2 X 30 W CC/CV

DALI + Switch-DIM

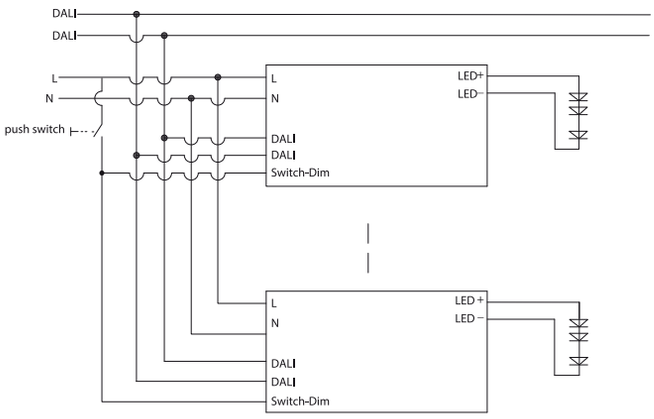

Switch-DIM

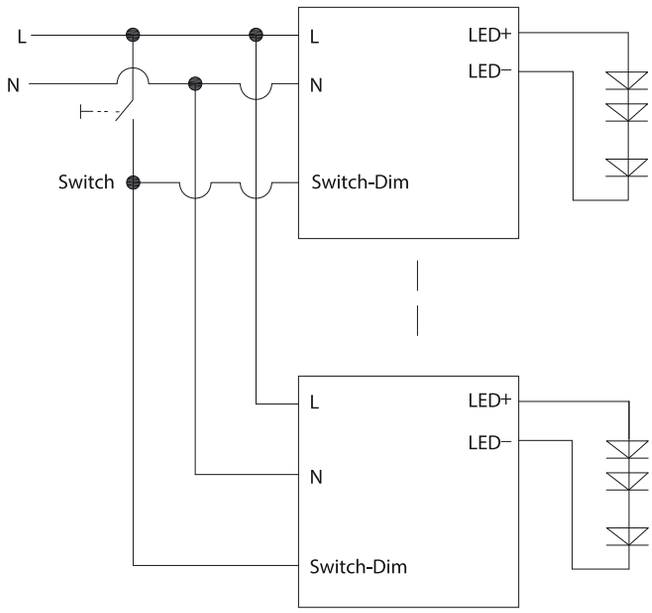

Réglage

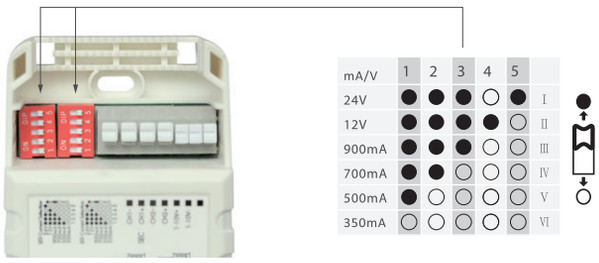

Synchronisation

Appui long (> 15 s) : le système est synchronisé et toutes les lumières s'abaissent à 50 %

Il est possible de connecter jusqu'à 50 drivers sur le même bouton poussoir. Il n'y a pas besoin de câble supplémentaire dans une installation importante où de nombreux drivers doivent être contrôlés par un même bouton poussoir.

Switch-DIM

Appui court (<0,4 s) : ON / OFF

Appui long (>0,9 s) : augmente et diminue le niveau de lumière

Mémoire permanente : la lumière revient au même niveau de gradation que celui précédant leur mise hors / sous tension, même en cas de panne de courant.

DALI et switch-DIM peuvent être connectés en même temps.

Synchronization

Long push (>15 s) : the system is synchronized and all the lights dim down to 50 %

Up to 50 pcs drivers can be connected to the same switch. There is no need for any additional wire in large installation where many drivers should be controlled by one single switch .

Switch-DIM

Short push (<0,4 s) : ON / OFF

Long push (>0,9 s) : dims up and down the light level

Permanent memory : the light returns to the same dimming level as when switched OFF / ON, even in case of power failure.

DALI and switch-DIM can be connected at the same time.

CONVERTISSEUR LED DIMMABLE IP20 CC - 1-10 V

DC DIM 1-10 V 40 - 500
DC DIM 1-10 V 40 - 700
DC DIM 1-10 V 50 - 900
DC DIM 1-10 V 55 - 1000
DC DIM 1-10 V 60 - 1200
DC DIM 1-10 V 60 - 1400

Schéma technique

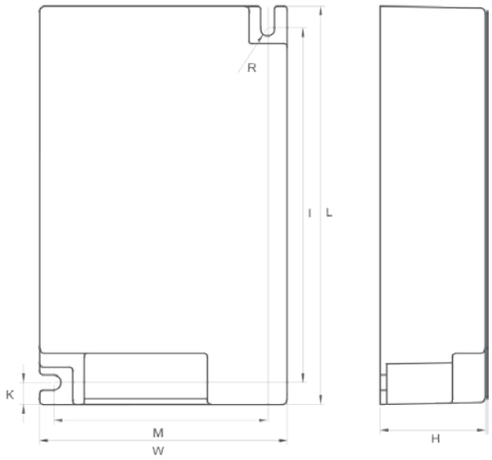

Référence	Code	Courant d'entrée	Tension de sortie	Puissance de sortie	Courant de sortie	Tc	Dimensions en mm h x l x L (entraxe)	Colisage
DC DIM 1-10 V 40 - 500	1710301	160 mA	29 - 58 Vdc	14 - 29 W	500 mA	70 °C	32 x 75,4 x 128,9 (65 x 97 x 108,9)	1
DC DIM 1-10 V 40 - 700	1710302	215 mA		20 - 40 W	700 mA			
DC DIM 1-10 V 50 - 900	1710366	270 mA	28 - 57 Vdc	25 - 52 W	900 mA	75 °C		
DC DIM 1-10 V 55 - 1000	1710367	300 mA		28 - 57 W	1000 mA			
DC DIM 1-10V 60 - 1200	1710368	330 mA	25 - 50 Vdc	30 - 60 W	1200 mA			
DC DIM 1-10V 60 - 1400	1710369		22 - 43 Vdc		1400 mA			

IP20	IP20
Classe I	Class I
Dimmable par 1-10 V	Dimmable by 1-10 V
Tension d'entrée : 100 - 240 Vac	Input voltage : 100 - 240 Vac
Fréquence d'entrée : 50 - 60 Hz	Input frequency : 50 - 60 Hz
Facteur de puissance : 0,9	Power factor : 0,9
Exigence d'efficacité : 84 - 88 %	Efficiency requirements : 84 - 88 %
Sortie DC avec courant constant pour les LEDs haute puissance	DC output with constant current for high power LEDs
Serre-câble amovible	Removable cable grip
Température ambiante (Ta) : -20 °C à +50 °C	Operating ambiant temperature (Ta) : -20 °C to +50 °C
Protection	**Protection**
Contre les courts-circuits	Against short circuits
Régule automatiquement les surchauffes	Automatic overheating regulation
Contre les surcharges	Against overloads
SELV	SELV
EN 61347-1 ; EN 61347-2-13 ; EN 62384 ; EN 55015 ; EN 61000-3-2 ; EN 61000-3-3 ; EN 61547	EN 61347-1 ; EN 61347-2-13 ; EN 62384 ; EN 55015 ; EN 61000-3-2 ; EN 61000-3-3 ; EN 61547

CONVERTISSEUR LED DIMMABLE IP20 - PUSH / 1-10 V

DC DIM 100 - 380 mA PUSH / 1 - 10 V

Schéma technique

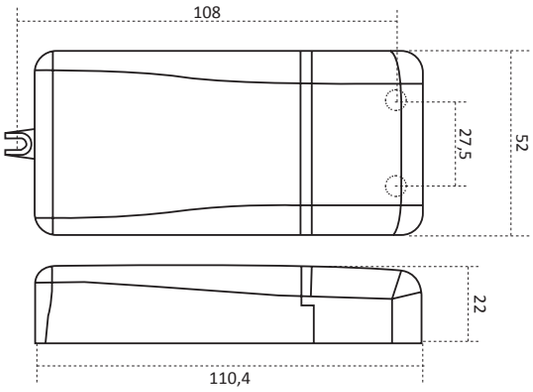

Référence	Code	Courant d'entrée	Tension de sortie	Puissance de sortie	Courant de sortie	Dimensions en mm h x l x L (entraxe)	Colisage
DC DIM 100-380 mA PUSH / 1-10V	1700120	140 mA	20 - 54 Vdc	2,00 - 5,4 W	100 mA	22 x 52 x 110,4 (27,5 x 108)	1 / 50
			10 - 54 Vdc	1,40 - 7,5 W	140 mA		
			2 - 54 Vdc	0,36 - 10 W	180 mA		
			2 - 54 Vdc	0,44 - 12 W	220 mA		
			2 - 54 Vdc	0,52 - 14 W	260 mA		
			2 - 54 Vdc	0,60 - 16 W	300 mA		
			2 - 54 Vdc	0,69 - 18 W	340 mA		
			2 - 54 Vdc	0,76 - 20 W	380 mA		
			24 V constant	0 - 9 W	380 mA		

IP20	IP20
Classe II	Class II
Dip Switch pour sélectionner le courant et la tension	Dip Switch to select the current and the voltage
Tension d'entrée AC : 99 - 264 Vac	AC input voltage : 99 - 264 Vac
Tension d'entrée DC : 176 - 264 Vdc (pas de mode PUSH)	DC input voltage : 176 - 264 Vdc (no PUSH mode)
Fréquence d'entrée : 50 - 60 Hz	Input frequency : 50 - 60 Hz
Facteur de puissance : 0,95	Power factor : 0,95
Exigence d'efficacité : 87 %	Efficiency requirement : 87 %
Température ambiante (Ta) : -25 °C à +50 °C	Operating ambient temperature (Ta) : -25 °C to +50 °C
Température maximale du boîtier (Tc) : +70 °C	Max. case temperature (Tc) : +70 °C
Mode de fonctionnement PUSH	PUSH operating mode
Un appui court pour allumer et éteindre	A short push to turn on and off
Un appui plus long pour augmenter ou diminuer l'intensité lumineuse	A longer push to increase or decrease the light intensity
La régulation stoppe automatiquement aux valeurs minimum et maximum	Regulation automatically stops at minimum and maximum values
Longueur max. du câble entre le bouton push et le dernier driver : 15 m	Max. length of the cable between the push button and the last driver : 15 m
Protection	**Protection**
Contre les courts-circuits	Against short circuits
Contre les surtensions	Against overvoltages
Contre les surcharges	Against overloads
Régule automatiquement les surchauffes	Automatic overheating regulation
Prise pour NTC externe	Terminal block for external NTC
SELV	SELV
EN 61347-1, EN 61347-2-13, EN 61547	EN 61347-1, EN 61347-2-13, EN 61547
EN 55015, EN 61000-3-2, EN 50172 / DIN VDE 0710 teil 14	EN 55015, EN 61000-3-2, EN 50172 / DIN VDE 0710 teil 14

CONVERTISSEUR LED DIMMABLE IP20 - PUSH / 1-10 V

DC DIM MINI PUSH / 1 - 10 V

Schéma technique

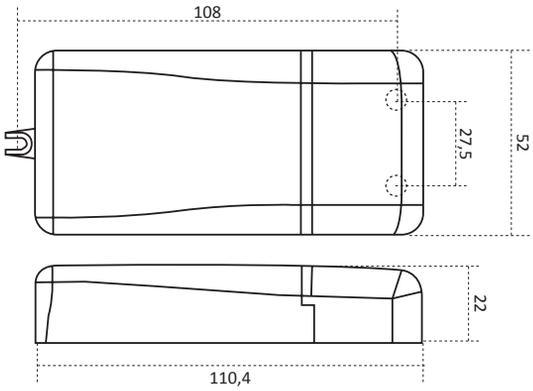

Référence	Code	Courant d'entrée	Tension de sortie	Puissance de sortie	Courant de sortie	Dimensions en mm h x l x L (entraxe)	Colisage
DC DIM MINI PUSH / 1-10V	1700124	140 mA	2 - 43 Vdc	0,7 - 15 W	350 mA	22 x 52 x 110,4 (27,5 x 108)	1 / 50
			2 - 40 Vdc	1,0 - 20 W	500 mA		
			2 - 36 Vdc	1,1 - 20 W	550 mA		
			2 - 29 Vdc	1,4 - 20 W	700 mA		
			2 - 24 Vdc	1,7 - 20 W	850 mA		
			2 - 22 Vdc	1,8 - 20 W	900 mA		
			10 V constant	0 - 9 W	900 mA		
			12 V constant	0 - 10 W	900 mA		
			24 V constant	0 - 20 W	900 mA		

IP20	IP20
Classe II	Class II
Dip Switch pour sélectionner le courant et la tension	Dip Switch to select the current and the voltage
Tension d'entrée AC : 99 - 264 Vac	AC input voltage : 99 - 264 Vac
Tension d'entrée DC : 176 - 264 Vdc (pas de mode PUSH)	DC input voltage : 176 - 264 Vdc (no PUSH mode)
Fréquence d'entrée : 50 - 60 Hz	Input frequency : 50 - 60 Hz
Facteur de puissance : 0,95	Power factor : 0,95
Exigence d'efficacité : 87 %	Efficiency requirement : 87 %
Température ambiante (Ta) : -25 °C à +50 °C	Operating ambient temperature (Ta) : -25 °C to +50 °C
Température maximale du boîtier (Tc) : +80 °C	Max. case temperature (Tc) : +80 °C
Mode de fonctionnement PUSH	**PUSH operating mode**
Un appui court pour allumer et éteindre	A short push to turn on and off
Un appui plus long pour augmenter ou diminuer l'intensité lumineuse	A longer push to increase or decrease the light intensity
La régulation stoppe automatiquement aux valeurs minimum et maximum	Regulation automatically stops at minimum and maximum values
Longueur max. du câble entre le bouton push et le dernier driver : 15 m	Max. length of the cable between the push button and the last driver : 15 m
Protection	**Protection**
Contre les courts-circuits	Against short circuits
Contre les surtensions	Against overvoltages
Contre les surcharges	Against overloads
Régule automatiquement les surchauffes	Automatic overheating regulation
Prise pour NTC externe	Terminal block for external NTC
SELV	SELV
EN 61347-1, EN 61347-2-13, EN 61547	EN 61347-1, EN 61347-2-13, EN 61547
EN 55015, EN 61000-3-2, EN 50172 / DIN VDE 0710 teil 14	EN 55015, EN 61000-3-2, EN 50172 / DIN VDE 0710 teil 14

CONVERTISSEUR LED DIMMABLE IP20 - TRIAC / PUSH

DC DIM - TRIAC / PUSH / CC - CV

Schéma technique

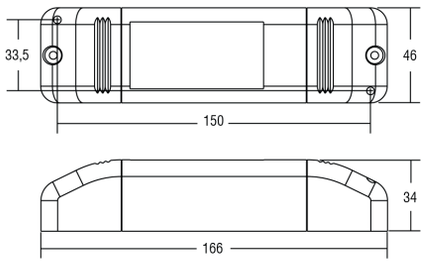

Référence	Code	Courant d'entrée	Tension de sortie	Puissance de sortie	Courant de sortie	Dimensions en mm h x l x L (entraxe)	Colisage
DC DIM - TRIAC / PUSH / CC-CV	1700123	170 mA	2 - 47 Vdc	0,7 - 17 W	350 mA constant	34 x 46 x 166 (33,5 x 150)	1 / 50
			2 - 47 Vdc	1,0 - 24 W	500 mA constant		
			2 - 47 Vdc	1,1 - 25 W	550 mA constant		
			2 - 46 Vdc	1,4 - 32 W	700 mA constant		
			2 - 43 Vdc	1,5 - 32 W	750 mA constant		
			12 V constant	0 - 10 W	900 mA		
			24 V constant	0 - 20 W	900 mA		
			28 V constant	0 - 22 W	900 mA		
Câble de synchronisation 0,2 m pour 1700150 et 1700123	1700154						1
Câble de synchronisation 1,5 m pour 1700150 et 1700123	1700151						
Câble de synchronisation 4 m pour 1700150 et 1700123	1700152						

IP20	IP20
Classe II	Class II
Dip Switch pour sélectionner le courant et la tension	Dip Switch to select the current and the voltage
Tension d'entrée AC : 198 - 264 Vac	AC input voltage : 198 - 264 Vac
Tension d'entrée DC : 176 - 264 Vdc (pas de mode PUSH, IGBT, TRIAC)	DC input voltage : 176 - 264 Vdc (no PUSH, IGBT, TRIAC mode)
Fréquence d'entrée : 50 - 60 Hz	Input frequency : 50 - 60 Hz
Facteur de puissance : 0,97	Power factor : 0,97
Exigence d'efficacité : 85 %	Efficiency requirement : 85 %
Température ambiante (Ta) : -25 °C à +50 °C	Operating ambient temperature (Ta) : -25 °C to +50 °C
Température maximale du boîtier (Tc) : +75 °C	Max. case temperature (Tc) : +75 °C
Mode de fonctionnement PUSH	**PUSH operating mode**
Un appui court pour allumer et éteindre	A short push to turn on and off
Un appui plus long pour augmenter ou baisser l'intensité lumineuse	A longer push to increase or decrease the light intensity
La régulation stoppe automatiquement aux valeurs minimum et maximum	Regulation automatically stops at minimum and maximum values
Longueur max. du câble entre le bouton push et le dernier driver : 15 m	Max. length of the cable between the push button and the last driver : 15 m
Protection	**Protection**
Contre les courts-circuits	Against short circuits
Contre les surtensions	Against overvoltages
Contre les surcharges	Against overloads
Régule automatiquement les surchauffes	Automatic overheating regulation
Prise pour NTC externe	Terminal block for external NTC
SELV	SELV
EN 61347-1, EN 61347-2-13, EN 61547	EN 61347-1, EN 61347-2-13, EN 61547
EN 55015, EN 61000-3-2, EN 50172 / DIN VDE 0710 teil 14	EN 55015, EN 61000-3-2, EN 50172 / DIN VDE 0710 teil 14

CONVERTISSEUR LED DIMMABLE IP20 - DALI / PUSH / 1-10 V

DC DIM - DALI / PUSH / 1 - 10 V

Schéma technique

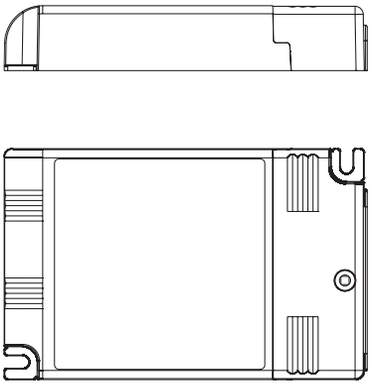

Référence	Code	Courant d'entrée	Tension de sortie	Puissance de sortie	Courant de sortie	Ta	Dimensions en mm h x l x L (entraxe)	Colisage
DC DIM - DALI / PUSH 1 - 10 V	1700150	250 mA	2 - 74 Vdc	0,7 - 25 W	350 mA	-25 °C +50 °C	22 x 79 x 124,5 (67 x 111)	1 / 30
			2 - 72 Vdc	1,0 - 35 W	500 mA			
			2 - 70 Vdc	1,4 - 50 W	700 mA			
			2 - 55 Vdc	1,8 - 50 W	900 mA	-25 °C +45 °C		
			20 - 48 Vdc	21 - 50 W	1050 mA			
			48 V max constant	50 W	1000 mA			
Câble de synchronisation 0,2 m pour 1700150 et 1700123	1700154							1
Câble de synchronisation 1,5 m pour 1700150 et 1700123	1700151							
Câble de synchronisation 4 m pour 1700150 et 1700123	1700152							

IP20	IP20
Classe II	Class II
Dip Switch pour sélectionner le courant et la tension	Dip Switch to select the current and the voltage
Tension d'entrée AC : 100 - 264 Vac	AC input voltage : 100 - 264 Vac
Tension d'entrée DC : 176 - 264 Vdc (pas de mode PUSH)	DC input voltage : 176 - 264 Vdc (no PUSH mode)
Fréquence d'entrée : 50 - 60 Hz	Input frequency : 50 - 60 Hz
Facteur de puissance : 0,95	Power factor : 0,95
Exigence d'efficacité : 87 %	Efficiency requirement : 87 %
Température maximale du boîtier (Tc) : +80 °C	Max. case temperature (Tc) : +80 °C
Protection	**Protection**
Contre les courts-circuits	Against short circuits
Contre les surtensions	Against overvoltages
Contre les surcharges	Against overloads
Régule automatiquement les surchauffes	Automatic overheating regulation
Prise pour NTC externe	Terminal block for external NTC
SELV	SELV
EN50172 (VDE0108) ; EN55015 ; EN60598-2-22 ; EN61000-3-2 ; EN61347-1 EN61347-2-13 ; EN61547 ; EN62384 ; EN62386-102 ; EN62386-207 ; VDE0710-T14	EN50172 (VDE0108) ; EN55015 ; EN60598-2-22 ; EN61000-3-2 ; EN61347-1 EN61347-2-13 ; EN61547 ; EN62384 ; EN62386-102 ; EN62386-207 ; VDE0710-T14

CONVERTISSEUR LED DIMMABLE IP20 - DALI / PUSH / 1-10 V

DC DIM - DALI / PUSH / 1 - 10 V

Schémas de câblage

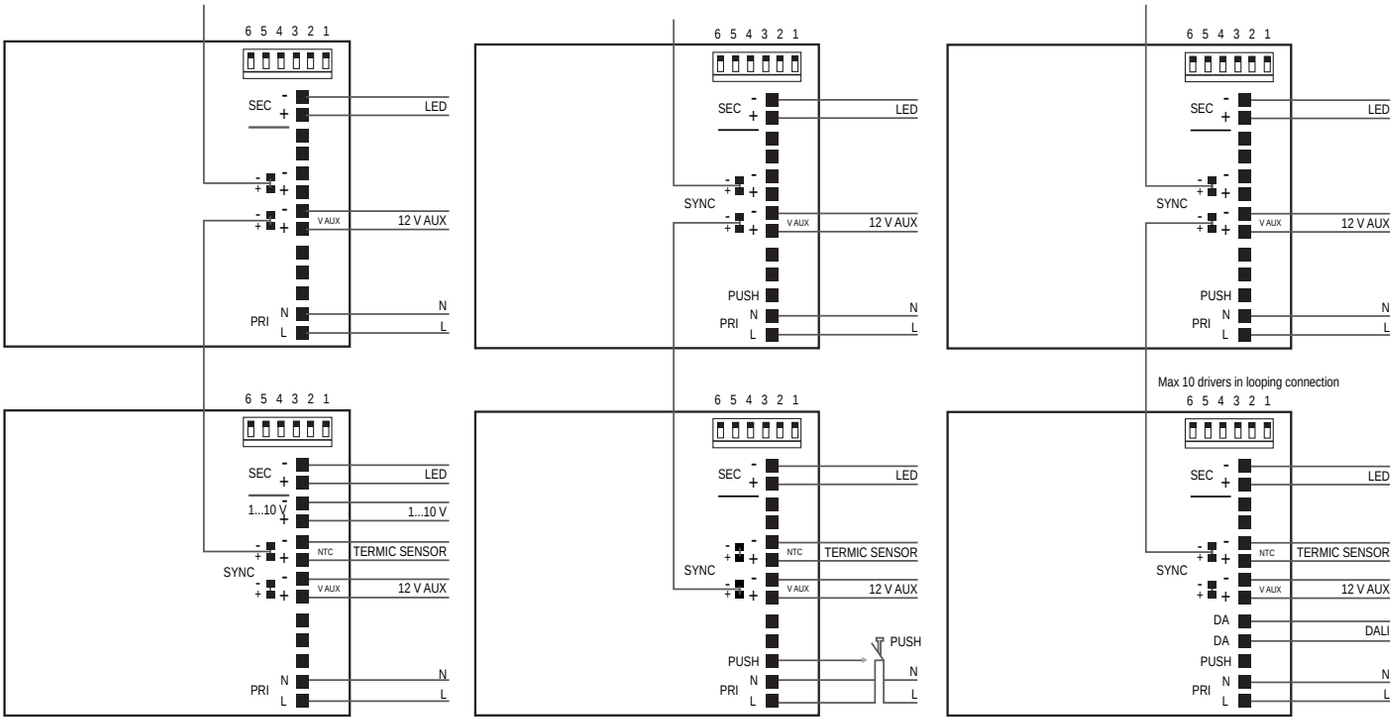

1-10 V **PUSH** **DALI**

Mode de fonctionnement PUSH
Un appui court pour allumer et éteindre
Un appui plus long pour augmenter ou baisser l'intensité lumineuse
La régulation stoppe automatiquement aux valeurs minimum et maximum
Longueur max. du câble entre le bouton push et le dernier driver : 15 m

PUSH operating mode
A short push to turn on and off
A longer push to increase or decrease the light intensity
Regulation automatically stops at minimum and maximum values
Max. length of the cable between push button and the last driver : 15 m

CONVERTISSEUR LED IP20 CC - DALI / PUSH

DCC 70W 700-1400 DALI - PUSH

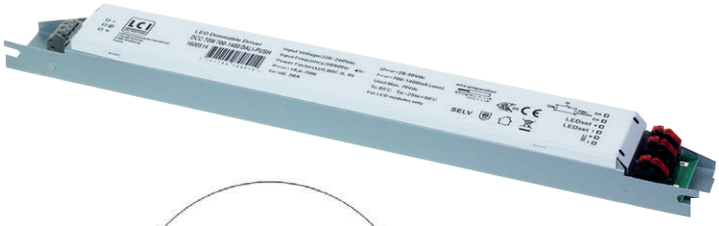

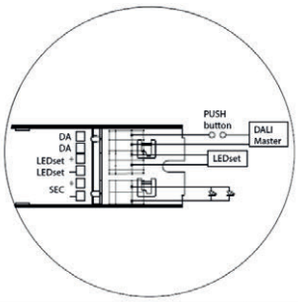

Schéma technique

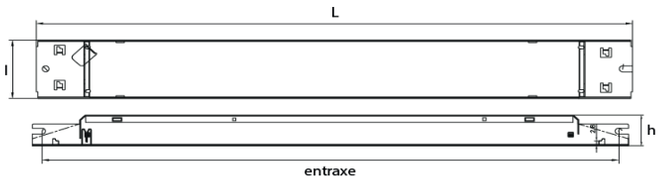

Référence	Code	Courant d'entrée	Tension de sortie	Puissance de sortie	Courant de sortie	Résistance en kΩ	Dimensions en mm h x l x L (entraxe)	Colisage
				19,6 - 35,0 W	700 mA	7,14 kΩ		
				21,0 - 37,5 W	750 mA	6,66 kΩ		
				22,4 - 40,0 W	800 mA	6,25 kΩ		
				23,8 - 42,5 W	850 mA	5,88 kΩ		
				25,2 - 45,0 W	900 mA	5,55 kΩ		
DCC 70W 700-1400 DALI-PUSH	1600514	0,38 A	28 - 50 Vdc	26,6 - 47,5 W	950 mA	5,26 kΩ	21 X 30 X 290 (280)	1
				28,0 - 50,0 W	1000 mA	5,00 kΩ		
				30,8 - 55,0 W	1100 mA	4,55 kΩ		
				33,6 - 60,0 W	1200 mA	4,17 kΩ		
				36,4 - 65,0 W	1300 mA	3,85 kΩ		
				39,2 - 70,0 W	1400 mA	3,57 kΩ		

Note :
Le courant se règle par l'ajout de résistances non fournies sur le connecteur LEDset.
Comment calculer la valeur de la résistance en fonction du courant souhaité ?
Formule : 1000 X 5 / LEDset = Iout
Exemple : 1000 X 5 / 0.7 A = 7142 Ω, soit 7.14 k Ω

IP20	IP20
Classe I	Class I
Dimmable par DALI et PUSH	Dimmable by DALI and PUSH
Tension d'entrée : 176 - 264 Vac / 210 - 275 Vdc	Input voltage : 176 - 264 Vac / 210 - 275 Vdc
Fréquence d'entrée : 50 - 60 Hz	Input frequency : 50 - 60 Hz
Facteur de puissance : ≥ 0,95	Power factor : ≥ 0,95
Exigence d'efficacité : ≥ 89 %	Efficiency requirement : ≥ 89 %
Courant d'ondulation : ±5 %	Ripple current : ±5 %
Température ambiante (Ta) : -25 °C à +50 °C	Operating ambient temperature (Ta) : -25 °C to +50 °C
Température maximale du boîtier (Tc) : +85 °C	Max. case temperature (Tc) : +85 °C
Protection	**Protection**
Contre les courts-circuits	Against short circuits
Contre les surcharges	Against overloads
Contre les charges nulles	Against no-loads
Contre les surtensions	Against overvoltages
EN 61347-1:2015 ; EN 61347-2-13:2014/A1:2017 ; EN 62493:2015 ; IEC 61347.2.13:2013 ; EN 55015:2013/A1:2015 ; EN 61000-3-2:2014 ; EN61000-3-3:2013 ; EN 61547:2009 ; EN 62384	EN 61347-1:2015 ; EN 61347-2-13:2014/A1:2017 ; EN 62493:2015 ; IEC 61347.2.13:2013 ; EN 55015:2013/A1:2015 ; EN 61000-3-2:2014 ; EN61000-3-3:2013 ; EN 61547:2009 ; EN 62384

LAMPES LED

LED LAMPS

2

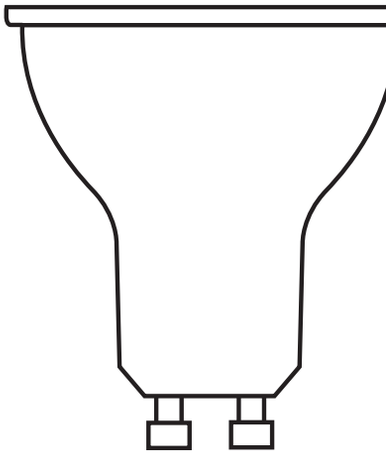

LED GU10 DIMMABLE

GU10 DIM 7,5 W - 560 lm 2700 K
GU10 DIM 7,5 W - 560 lm 3000 K
GU10 DIM 7,5 W - 600 lm 4000 K

DIM | GU10 | 36° | DURÉE DE VIE 25 000H | A+ | RoHS | CE

DISPONIBLE EN

Schéma technique

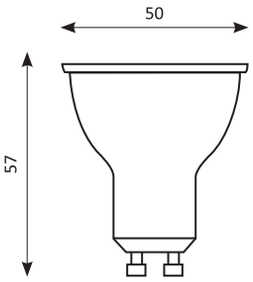

Répartition spectrale

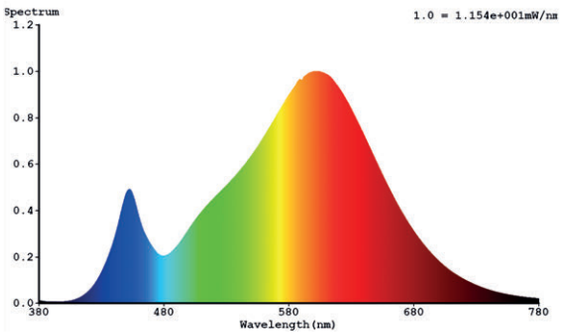

Référence	Code	Puissance	T °C	Lumens	Candelas	Angle	Colisage
GU10 blanc DIM 7,5 W - 560 lm 2700 K 36°	3822112	7,5 W	2700 K	560 lm	1120 cd	36°	1 / 100
GU10 blanc DIM 7,5 W - 560 lm 3000 K 36°	3822113		3000 K				
GU10 blanc DIM 7,5 W - 600 lm 4000 K 36°	3822114		4000 K	600 lm			
GU10 silver DIM 7,5 W - 560 lm 2700 K 36°	3822119		2700 K	560 lm			
GU10 silver DIM 7,5 W - 560 lm 3000 K 36°	3822120		3000 K				
GU10 silver DIM 7,5 W - 600 lm 4000 K 36°	3822121		4000 K	600 lm			

LED SMD Seoul	SMD Seoul chip
Tension d'entrée : 220 - 240 V	Input voltage : 220 - 240 V
Fréquence d'entrée : 50 - 60 Hz	Input frequency : 50 - 60 Hz
Dimmable de 5 à 100 %	Dimmable from 5 to 100 %
Dimmable avec variateurs en phase montante comme la plupart des lampes à incandescence GU10 dimmables (essai conseillé)	Dimmable with leading edge dimmers as most incandescent GU10 dimmable lamps (recommended test)
Meilleure performance de gradation, pas de scintillement lors de la variation	Better dimming performance, no flicker during dimming
IRC : >80	CRI : >80
Protection thermique intégrée	Integrated thermal protection
Efficacité lumineuse : 75 lm/W	Light efficiency : 75 lm/W
Facteur de puissance : 0,8	Power factor : 0,8
Température ambiante (Ta) : -20 °C à +40 °C	Operating ambient temperature (Ta) : -20 °C to +40 °C
Nombre d'allumages ON/OFF : 40 000	ON/OFF cycles : 40 000
Durée de vie : 25 000 heures	Lifetime : 25 000 hours
EN55015:2013 ; EN61547:2009 ; EN61000-3-2 :2014 EN61000-3-3 :2013 ; EMC 2004/108/EC ; EN62493	EN55015:2013 ; EN61547 :2009 ; EN61000-3-2 :2014 EN61000-3-3 :2013 ; EMC 2004/108/EC ; EN62493

LED GU10

GU10 6 W - 460 lm 3000 K
GU10 6 W - 480 lm 4000 K

Schéma technique

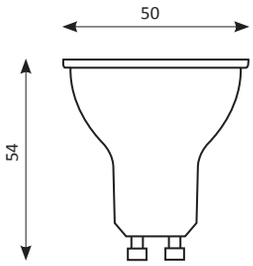

Répartition spectrale

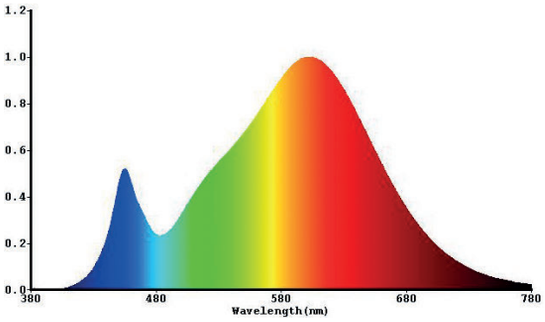

Référence	Code	Puissance	T °C	Lumens	Candelas	Angle	Colisage
GU10 silver 6 W - 460 lm 3000 K	3822173	6 W	3000 K	460 lm	920	36°	1 / 100
GU10 silver 6 W - 480 lm 4000 K	3822174		4000 K	480 lm			

LED SMD Everlight	SMD Everlight chip
Tension d'entrée : 220 - 240 V	Input voltage : 220 - 240 V
Fréquence d'entrée : 50 - 60 Hz	Input frequency : 50 - 60 Hz
IRC : >80	CRI : >80
Protection thermique integrée	Integrated thermal protection
Efficacité lumineuse : 75 lm/W	Light efficiency : 75 lm/W
Facteur de puissance : 0,8	Power factor : 0,8
Température ambiante (Ta) : -20 °C à +40 °C	Operating ambient temperature (Ta) : -20 °C to +40 °C
Nombre d'allumages ON/OFF : 30 000	ON/OFF cycles : 30 000
Durée de vie : 15 000 heures	Lifetime : 15 000 hours
EN55015:2013 ; EN61547 :2009 ; EN61000-3-2 :2014	EN55015:2013 ; EN61547:2009 ; EN61000-3-2 :2014
EN61000-3-3 :2013 ; EN62493 :2010 ; EN62560 :2012	EN61000-3-3 :2013 ; EN62493:2010 ; EN62560 :2012
IEC62560 Edition 1.0 2011 ; EN62471:2008 ; IEC62471 :2006	IEC62560 Edition 1.0 2011 ; EN62471 :2008 ; IEC62471 :2006
Directive EMC 2004/108/EC	Directive EMC 2004/108/EC

LED GU5.3

GU5.3 7,2 W - 550 lm 2700 K
GU5.3 7,2 W - 550 lm 3000 K
GU5.3 7,2 W - 560 lm 4000 K

GU5.3 | 36° | DURÉE DE VIE 25 000H | A+ | RoHS | CE

DISPONIBLE EN

Schéma technique

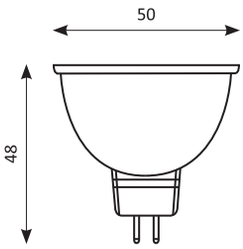

Répartition spectrale

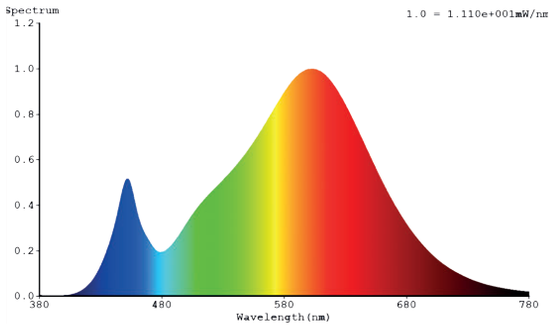

Référence	Code	Puissance	T °C	Lumens	Candelas	Angle	Colisage
GU5.3 blanc 7,2 W - 550 lm 2700 K 36°	3822152	7,2 W	2700 K	550 lm	1050 cd	36°	1 / 100
GU5.3 blanc 7,2 W - 550 lm 3000 K 36°	3822153		3000 K		1050 cd		
GU5.3 blanc 7,2 W - 560 lm 4000 K 36°	3822154		4000 K		1100 cd		
GU5.3 silver 7,2 W - 550 lm 2700 K 36°	3822159		2700 K		1050 cd		
GU5.3 silver 7,2 W - 550 lm 3000 K 36°	3822160		3000 K		1050 cd		
GU5.3 silver 7,2 W - 560 lm 4000 K 36°	3822161		4000 K		1100 cd		

LED SMD Seoul	SMD Seoul chip
Tension d'entrée : 12 V AC/DC	Input voltage : 12 V AC/DC
Fréquence d'entrée : 50 - 60 Hz	Input frequency : 50 - 60 Hz
IRC : 80	CRI : 80
Protection thermique integrée	Integrated thermal protection
Efficacité lumineuse : 76 lm/W	Light efficiency : 76 lm/W
Facteur de puissance : 0,8	Power factor : 0,8
Température ambiante (Ta) : -20 °C à +40 °C	Operating ambient temperature (Ta) : -20 °C to +40 °C
Nombre d'allumages ON/OFF : 40 000	ON/OFF cycles : 40 000
Durée de vie : 25 000 heures	Lifetime : 25 000 hours
EN55015:2013 ; EN61547 :2009 ; EN61000-3-2 :2014 EN61000-3-3:2013 ; EMC 2004/108/EC ; EN62493	EN55015:2013 ; EN61547 :2009 ; EN61000-3-2 :2014 EN61000-3-3:2013 ; EMC 2004/108/EC ; EN62493

LED ES111

GU10 - ES111 DIM TO WARM 12 W 3000K>2000K - 35° CRI95
GU10 - ES111 DIM 12W 3000K - 35° CRI85

IP20 | 35° | DURÉE DE VIE 25 000H | A+ | RoHS | CE | TRIAC DIM | DIM

Schéma technique

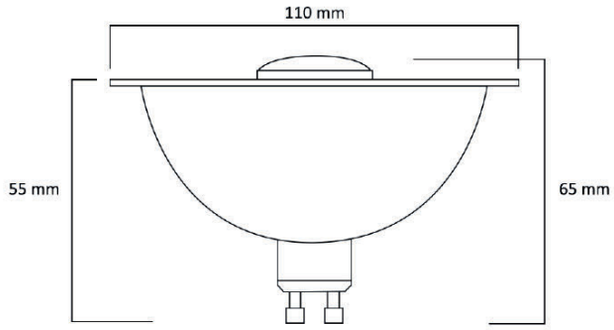

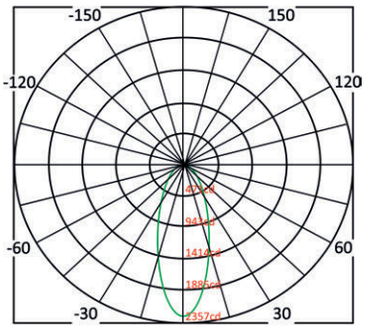

m	lux	35°	cm
1	2356.61		53
2	589.15		106
3	261.85		158
4	147.29		211
5	94.26		264
6	65.46		317
7	48.09		369
8	36.82		422
9	29.09		475
10	23.57		528

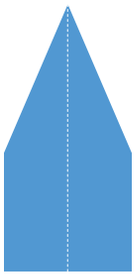

Référence	Code	LED	Puissance	T °C	IRC	Lumens	Angle	Dimensions en mm h x Ø	Colisage
GU10 - ES111 DIM TO WARM 12W 3000K>2000K - 35° CRI95	3820050	EDISON	12W	3000 K → 2000 K	> 95	800 lm	35°	65 x 110	1
GU10 - ES111 DIM 12W 3000K - 35° CRI85	3820060	CREE		3000 K	> 85	1060 lm			

IP20
Dimmable par TRIAC de 0 à 100% en phase descendante
Tension d'entrée : 220 - 240 Vac
Fréquence d'entrée : 50 - 60 Hz
Facteur de puissance : 0,95
Température ambiante (Ta) : 25 °C
Nombre d'allumage ON/OFF : 30 000
Durée de vie : 25 000 h

Avantages :
Lumière indirecte non éblouissante
Équivalente aux AR 111 halogène
Driver intégré
Dimmable de 0 à 100 %

EN 55015 : 2013+A1 : 2015 ; EN 61547 : 2009 ;
EN 61000-3-2 : 2014 ; EN 61000-3-3 : 2013 ; EN 62560 : 2012

IP20
Dimmable by TRIAC from 0 to 100% by trailing edge
Input voltage : 220 - 240 Vac
Input frequency : 50 - 60 Hz
Power factor : 0,95
Operating ambient temperature (Ta) : 25 °C
ON/OFF cycles : 30 000
Lifetime : 25 000 h

Advantages :
Indirect light with antiglare effect
Equivalent to AR 111 halogen
Integrated driver
Dimmable from 0 to 100%

EN 55015 : 2013+A1 : 2015 ; EN 61547 : 2009 ;
EN 61000-3-2 : 2014 ; EN 61000-3-3 : 2013 ; EN 62560 : 2012

LED AR111

AR111 12 W 3000K 1000 lm 35° AC/DC 12V
AR111 DIM 12 W 3000K 1000 lm 35° AVEC DRIVER*

IP20 | 35° | DURÉE DE VIE 25 000H | RoHS | CE

*TRIAC DIM | *DIM

Schéma technique

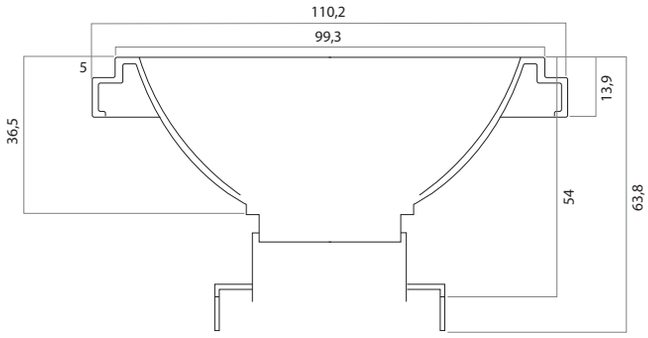

Distribution de l'intensité lumineuse et distance d'illumination

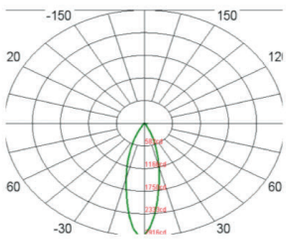

1m	2916.21 lux	49cm
2m	729.05 lux	98cm
3m	324.02 lux	147cm
4m	182.26 lux	197cm
5m	116.65 lux	246cm
6m	81.01 lux	295cm
7m	59.51 lux	344cm
8m	45.57 lux	393cm
9m	36.00 lux	442cm
0m	29.16 lux	492cm

Référence	Code	Puissance	T °C	Lumens	Angle	Dimensions en mm h x ø	Colisage
AR111 12 W 3000K 1000 lm 35° AC/DC 12V	3820080	12 W	3000 K	1000 lm	35°	54 x 111	1
AR111 DIM 12 W 3000K 1000 lm 35° avec driver TRIAC dimmable*	3820090						

Disponible sur commande en version 19°

Available on order in 19° version

LED NICHIA	NICHIA chip
IP20	IP20
*Dimmable par TRIAC en phase montante	*Dimmable by TRIAC by leading edge
Tension d'entrée : 12 V	Input voltage : 12 V
Fréquence d'entrée : 50 - 60 Hz	Input frequency : 50 - 60 Hz
IRC : ≥90	CRI : ≥90
Facteur de puissance : 0,95	Power factor : 0,95
Température ambiante (Ta) : -20 °C à +40 °C	Operating ambient temperature (Ta) : -20 °C to +40 °C
Nombre d'allumage ON/OFF : 30 000	ON/OFF cycles : 30 000
Durée de vie : 25 000 heures	Lifetime : 25 000 hours
EN60598-1:2015 ; EN60598-2-2:2012 ; EN55015:2013+A1:2015 ; EN61000-3-2:2014 ; EN61000-3-3:2013 ; EN61547:2009 ; *EN61347-1 :2008 ; *EN61347-2-13 :2006	EN60598-1:2015 ; EN60598-2-2:2012 ; EN55015:2013+A1:2015 ; EN61000-3-2:2014 ; EN61000-3-3:2013 ; EN61547:2009 ; *EN61347-1 :2008 ; *EN61347-2-13 :2006

LED G4

G4 BLANCHE - 2,2 W 200 lm 2700 K

Schéma technique

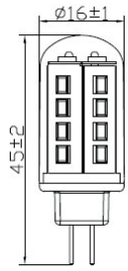

Répartition spectrale

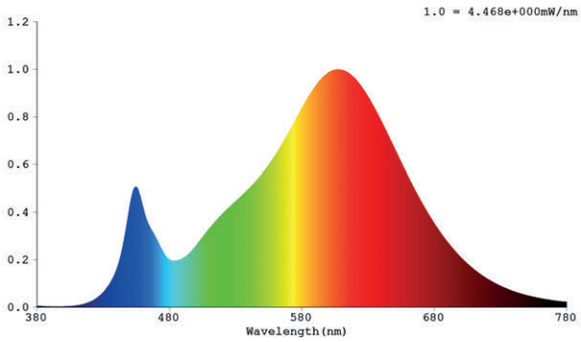

Référence	Code	Puissance	T °C	Lumens	Candelas	Angle	Colisage
G4 blanche - 2,2 W 200 lm 2700 K	3822085	2,2 W	2700 K	200 lm	23	300 °	1 / 100

LED SMD Everlight	SMD Everlight chip
Tension d'entrée : 12 V AC/DC	Input voltage : 12 V AC/DC
Fréquence d'entrée : 50 - 60 Hz	Input frequency : 50 - 60 Hz
IRC : >80	CRI : >80
Protection thermique intégrée	Integrated thermal protection
Efficacité lumineuse : 91 lm/W	Light efficiency : 91 lm/W
Facteur de puissance : >0,5	Power factor : >0,5
Température ambiante (Ta) : -20° à +40 °C	Operating ambient temperature (Ta) : -20 °C to +40 °C
Nombre d'allumages ON/OFF : 40 000	ON/OFF cycles : 40 000
Durée de vie : 25 000 heures	Lifetime : 25 000 hours
EN 62031 :2008 + A1 :2013 + A2 :2015	EN 62031 :2008 + A1:2013 + A2 :2015
EN 62471 :2008 ; EN 62493 :2015	EN 62471 :2008 ; EN 62493 :2015
EN 55015 :2013 ; EN 61547 :2009 ;	EN 55015 :2013 ; EN 61547 :2009 ;
EN61000-3-2 :2014 ; EN 61000-3-3 : 2013	EN61000-3-2 :2014 ; EN 61000-3-3 : 2013

LED G9

G9 BLANCHE - 2,3 W 200 lm 2700 K

Schéma technique

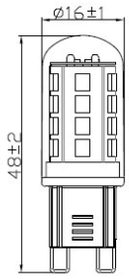

Répartition spectrale

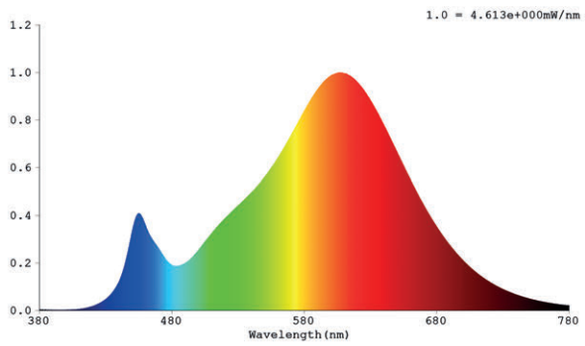

Référence	Code	Puissance	T °C	Lumens	Candelas	Angle	Colisage
G9 blanche - 2,3 W 200 lm 2700 K	3822090	2,3 W	2700 K	200 lm	23	300°	1 / 100

LED Everlight	Everlight chip
Tension d'entrée : 220 - 240 V	Input voltage : 220 - 240 V
Fréquence d'entrée : 50 - 60 Hz	Input frequency : 50 - 60 Hz
IRC : >80	CRI : >80
Protection thermique intégrée	Integrated thermal protection
Efficacité lumineuse : 87 lm/W	Light efficiency : 87 lm/W
Facteur de puissance : >0,5	Power factor : >0,5
Température ambiante (Ta) : -20° à +40 °C	Operating ambient temperature (Ta) : -20 °C to +40 °C
Nombre d'allumages ON/OFF : 40 000	ON/OFF cycles : 40 000
Durée de vie : 25 000 heures	Lifetime : 25 000 hours
EN55015 :2013 ; EN 61000-3-2 :2014 ; EN 61000-3-3 :2013 ; EN 61547 :2009	EN55015:2013 ; EN 61000-3-2 :2014 ; EN 61000-3-3 :2013 ; EN 61547 :2009

LED E14 CANDLE DIMMABLE

E14 LED CANDLE DIMMABLE 6,5 W 480 lm 2700 K

Schéma technique

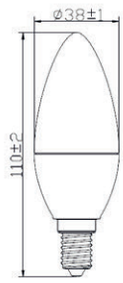

Répartition spectrale

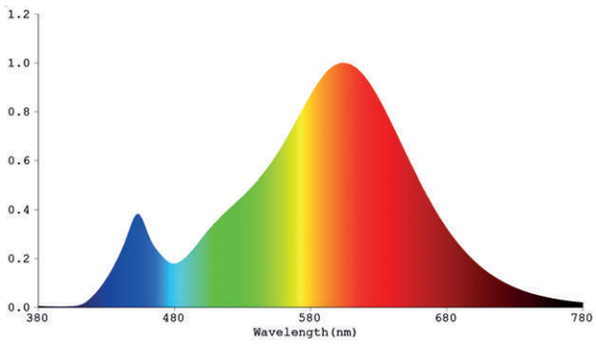

Référence	Code	Puissance	T °C	Lumens	Candelas	Angle	Colisage
E14 LED CANDLE DIMMABLE 6,5 W 480 lm 2700 K	3822500	6,5 W	2700 K	480 lm	55	280°	1 / 100

LED SMD Seoul	SMD Seoul chip
Tension d'entrée : 220 - 240 V	Input voltage : 220 - 240 V
Fréquence d'entrée : 50 - 60 Hz	Input frequency : 50 - 60 Hz
Dimmable de 5 à 100 %	Dimmable from 5 to 100 %
Dimmable avec variateurs en phase montante comme la plupart des lampes à incandescence E14 dimmables (essai conseillé)	Dimmable with leading edge dimmers as most incandescent E14 dimmable lamps (recommended test)
Meilleure performance de gradation, pas de scintillement lors de la variation	Better dimming performance, no flicker during dimming
IRC : >80	CRI : >80
Protection thermique intégrée	Integrated thermal protection
Efficacité lumineuse : 77 lm/W	Light efficiency : 77 lm/W
Facteur de puissance : >0,5	Power factor : >0,5
Température ambiante (Ta) : -20° à +40 °C	Operating ambient temperature (Ta) : -20 °C to +40 °C
Nombre d'allumages ON/OFF : 40 000	ON/OFF cycles : 40 000
Durée de vie : 25 000 heures	Lifetime : 25 000 hours
EN55015:2013 ; EN 61000-3-2 :2014 ; EN 61000-3-3 :2013 ; EN 61547 :2009	EN55015:2013 ; EN 61000-3-2 :2014 ; EN 61000-3-3 :2013 ; EN 61547 :2009

LED E14 DIMMABLE

E14 LED BULB DIMMABLE 5,6 W 470 lm 2700 K

Schéma technique

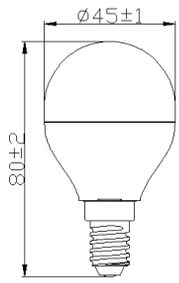

Répartition spectrale

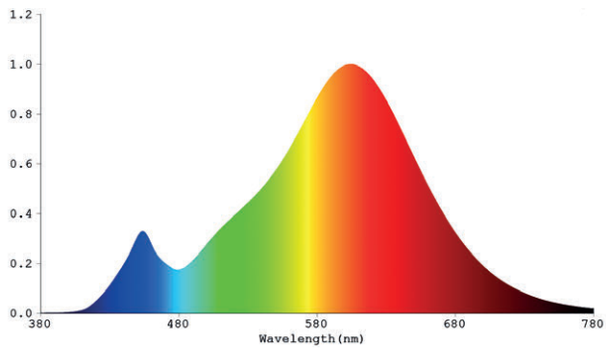

Référence	Code	Puissance	T °C	Lumens	Candelas	Angle	Colisage
E14 LED BULB DIMMABLE 5,6 W 470 lm 2700 K	3822504	5,6 W	2700 K	470 lm	84	160°	1 / 100

LED SMD Seoul	SMD Seoul chip
Tension d'entrée : 220 - 240 V	Input voltage : 220 - 240 V
Fréquence d'entrée : 50 - 60 Hz	Input frequency : 50 - 60 Hz
Dimmable de 5 à 100 %	Dimmable from 5 to 100 %
Dimmable avec variateurs en phase montante comme la plupart des lampes à incandescence E14 dimmables (essai conseillé)	Dimmable with leading edge dimmers as most incandescent E14 dimmable lamps (recommended test)
Meilleure performance de gradation, pas de scintillement lors de la variation	Better dimming performance, no flicker during dimming
IRC : >80	CRI : >80
Protection thermique intégrée	Integrated thermal protection
Efficacité lumineuse : 77 lm/W	Light efficiency : 77 lm/W
Facteur de puissance : >0,5	Power factor : >0,5
Température ambiante (Ta) : -20 °C à +40 °C	Operating ambient temperature (Ta) : -20 °C to +40 °C
Nombre d'allumages ON/OFF : 40 000	ON/OFF cycles : 40 000
Durée de vie : 25 000 heures	Lifetime : 25 000 hours
EN55015:2013 ; EN 61000-3-2 :2014 ; EN 61000-3-3 :2013 ; EN 61547 :2009	EN55015:2013 ; EN 61000-3-2 :2014 ; EN 61000-3-3 :2013 ; EN 61547 :2009

LED E27

E27 LED BULB 9 W 806 lm 2700 K
E27 LED BULB 9 W 806 lm 4000 K

Schéma technique

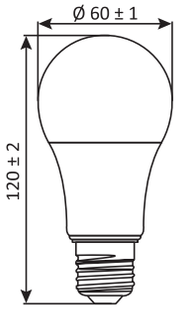

Distribution de l'intensité lumineuse

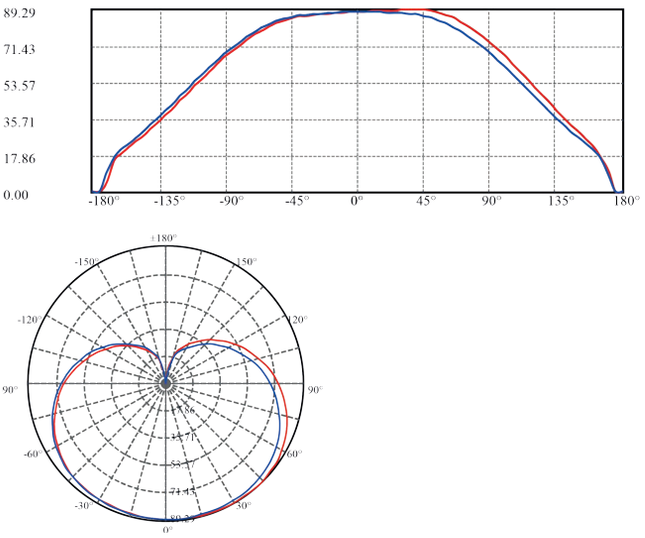

Distance d'illumination

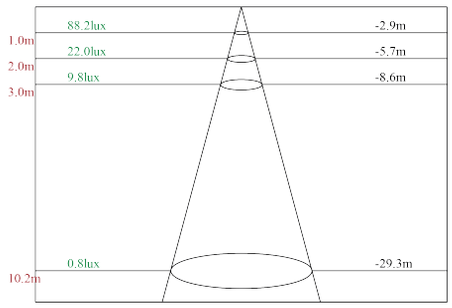

Référence	Code	Puissance	T °C	Lumens	Candelas	Angle	Colisage
E27 LED BULB 9 W 806 lm 2700 K	3822540	9 W	2700 K	806 lm	95	230°	1 / 100
E27 LED BULB 9 W 806 lm 4000 K	3822541		4000 K	806 lm			

LED SMD Seoul	SMD Seoul chip
Tension d'entrée : 220 - 240 V	Input voltage : 220 - 240 V
Fréquence d'entrée : 50 - 60 Hz	Input frequency : 50 - 60 Hz
IRC : 80	CRI : 80
Protection thermique integrée	Integrated thermal protection
Efficacité lumineuse : 85 lm/W	Light efficiency : 85 lm/W
Facteur de puissance : >0,5	Power factor : >0,5
Température ambiante (Ta) : -20 °C à +40 °C	Operating ambient temperature (Ta) : -20 °C to +40 °C
Nombre d'allumages ON/OFF : 30 000	ON/OFF cycles : 30 000
Durée de vie : 15 000 heures	Lifetime : 15 000 hours
EN55015:2013 ; EN61547:2009 ; EN61000-3-2 :2006+/A1 :2009/+A2 :2009 EN61000-3-3 :2013 ; EN62493 :2010 ; EN62560:2012 ; IEC62560 Edition 1.0 2011 ; EN62471 :2008 ; IEC62471 :2006	EN55015:2013 ; EN61547:2009 ; EN61000-3-2 :2006+/A1:2009/+A2 :2009 EN61000-3-3:2013 ; EN62493 :2010 ; EN62560:2012 ; IEC62560 Edition 1.0 2011 ; EN62471 :2008 ; IEC62471 :2006
Directive EMC 2004/108/EC	Directive EMC 2004/108/EC

LED E27 DIMMABLE

E27 LED BULB DIMMABLE 8,5 W 2700 K 806 lm 240°

Schéma technique

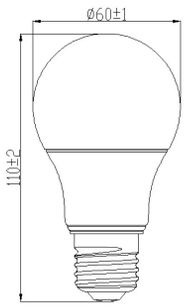

Répartition spectrale

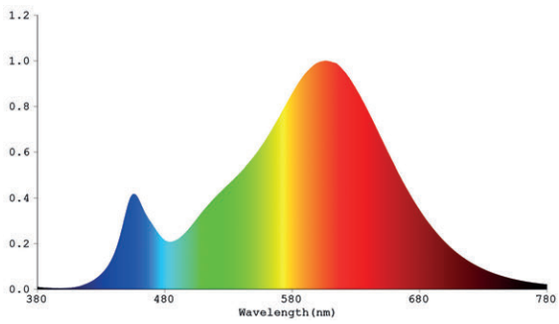

Référence	Code	Puissance	T °C	Lumens	Candelas	Angle	Colisage
E27 LED BULB DIMMABLE 8,5 W 2700 K 806 lm 240°	3822521	8,5 W	2700 K	806 lm	105	240°	1 /100

LED SMD Seoul	SMD Seoul chip
Tension d'entrée : 198 - 264 V	Input voltage : 198 - 264 V
Fréquence d'entrée : 50 Hz	Input frequency : 50 Hz
Dimmable de 5 à 100 %	Dimmable from 5 to 100 %
Dimmable avec variateurs en phase montante comme la plupart des lampes à incandescence E27 dimmables (essai conseillé)	Dimmable with leading edge dimmers as most incandescent E27 dimmable lamps (recommended test)
Meilleure performance de gradation, pas de scintillement lors de la variation	Better dimming performance, no flicker during dimming
IRC : >80	CRI : >80
Protection thermique integrée	Integrated thermal protection
Efficacité lumineuse : 94 lm/W	Light efficiency : 94 lm/W
Facteur de puissance : >0,8	Power factor : >0,8
Température ambiante (Ta) : -20 °C à +40 °C	Operating ambient temperature (Ta) : -20 °C to +40 °C
Nombre d'allumages ON/OFF : 30 000	ON/OFF cycles : 30 000
Durée de vie : 25 000 heures	Lifetime : 25 000 hours
EN 55015 : 2013 ; EN 61547 : 2009 ; EN 61000-3-2 : 2014 ; EN 61000-3 : 2013 ; EN 62560 : 2012 ; EN 62471 :2008 ; EN 62493 : 2010	EN 55015 : 2013 ; EN 61547 : 2009 ; EN 61000-3-2 : 2014 ; EN 61000-3 : 2013 ; EN 62560 : 2012 ; EN 62471 :2008 ; EN 62493 : 2010

LED E27 DIMMABLE

E27 LED BULB DIMMABLE 15 W 1521 lm 2700 K

Schéma technique

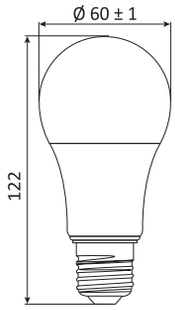

Distribution de l'intensité lumineuse

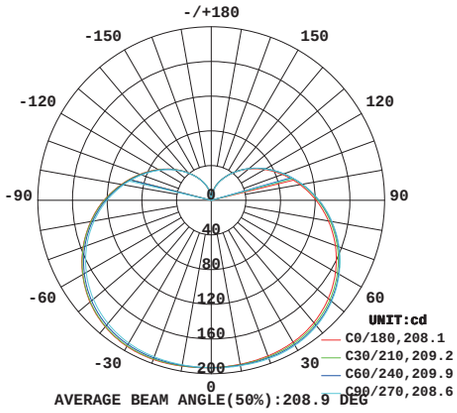

Distance d'illumination

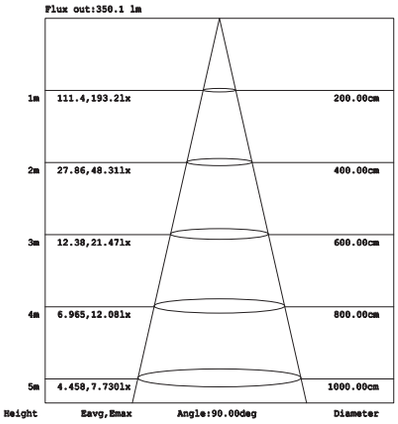

Référence	Code	Puissance	T °C	Lumens	Candelas	Angle	Colisage
E27 LED BULB DIMMABLE 15 W 1521 lm 2700 K	3822555	15 W	2700 K	1521 lm	195	200°	1 / 100

LED SMD Seoul	SMD Seoul chip
Tension d'entrée : 220 - 240 V	Input voltage : 220 - 240 V
Fréquence d'entrée : 50 - 60 Hz	Input frequency : 50 - 60 Hz
Dimmable de 10 à 95 %	Dimmable from 10 to 95 %
Dimmable avec variateurs en phase montante comme la plupart des lampes à incandescence E27 dimmables (essai conseillé)	Dimmable with leading edge dimmers as most incandescent E27 dimmable lamps (recommended test)
Meilleure performance de gradation, pas de scintillement lors de la variation	Better dimming performance, no flicker during dimming
IRC : >80	CRI : >80
Protection thermique intégrée	Integrated thermal protection
Efficacité lumineuse : 117 lm/W	Light efficiency : 117 lm/W
Facteur de puissance : >0,9	Power factor : >0,9
Température ambiante (Ta) : -20 °C à +40 °C	Operating ambient temperature (Ta) : -20 °C to +40 °C
Nombre d'allumages ON/OFF : 30 000	ON/OFF cycles : 30 000
Durée de vie : 25 000 heures	Lifetime : 25 000 hours
EN55015:2013 ; EN61547 :2009 ; EN61000-3-2 :2006+/A1 :2009/+A2 :2009	EN55015:2013 ; EN61547:2009 ; EN61000-3-2 :2006+/A1 :2009/+A2 :2009
EN61000-3-3 :2013 ; EN62493:2010 ; EN62560 :2012 ;	EN61000-3-3 :2013 ; EN62493 :2010 ; EN62560 :2012 ;
IEC62560 Edition 1.0 2011	IEC62560 Edition 1.0 2011
EN62471 :2008 ; IEC62471 :2006	EN62471 :2008 ; IEC62471 :2006
Directive EMC 2004/108/EC	Directive EMC 2004/108/EC
Harmonique IEC61000-3-2	Harmonics IEC61000-3-2
Immunité IEC61547	Immunity IEC61547

LED E27

E27 LED BULB 17 W 1921 lm 2700 K

Schéma technique

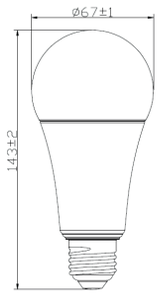

Répartition spectrale

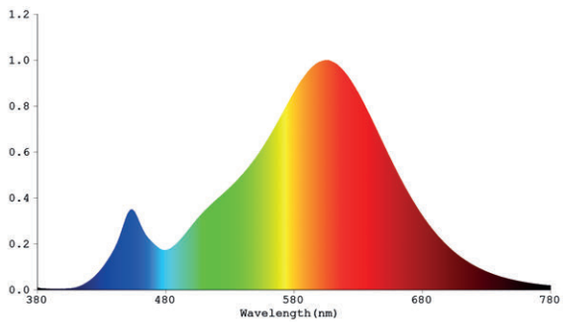

Référence	Code	Puissance	T °C	Lumens	Candelas	Angle	Colisage
E27 LED BULB 17 W 1921 lm 2700 K	3822528	17 W	2700 K	1921 lm	255	230°	1 / 100

LED SMD LG	SMD LG chip
Tension d'entrée : 220 - 240 V	Input voltage : 220 - 240 V
Fréquence d'entrée : 50 - 60 Hz	Input frequency : 50 - 60 Hz
IRC : >80	CRI : >80
Protection thermique intégrée	Integrated thermal protection
Efficacité lumineuse : 113 lm/W	Light efficiency : 113 lm/W
Facteur de puissance : >0,5	Power factor : >0,5
Température ambiante (Ta) : -20 °C à +40 °C	Operating ambient temperature (Ta) : -20 °C to +40 °C
Nombre d'allumages ON/OFF : 40 000	ON/OFF cycles : 40 000
Durée de vie : 25 000 heures	Lifetime : 25 000 hours
EN 55015:2013 ; EN 61547:2009 ; EN 61000-3-2:2014 ; EN 61000-3-3:2013 EN 62560:2012 ; EN 62471:2008 ; EN 62493:2015	EN 55015:2013 ; EN 61547:2009 ; EN 61000-3-2:2014 ; EN 61000-3-3:2013 EN 62560:2012 ; EN 62471:2008 ; EN 62493:2015

LED E27

E27 LED BULB 22 W 2452 lm 2700 K

Schéma technique

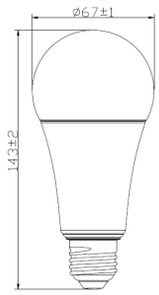

Répartition spectrale

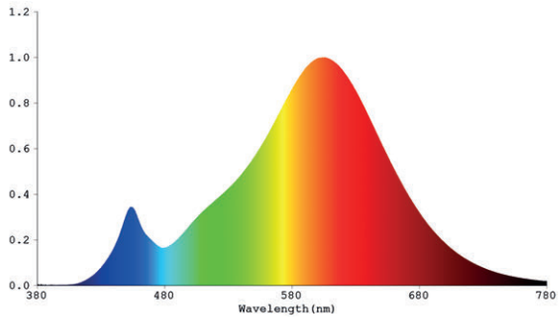

Référence	Code	Puissance	T °C	Lumens	Candelas	Angle	Colisage
E27 LED BULB 22 W 2452 lm 2700 K	3822530	22 W	2700 K	2452 lm	300	240°	1 /100

LED SMD LG	SMD LG chip
Tension d'entrée : 220 - 240 V	Input voltage : 220 - 240 V
Fréquence d'entrée : 50 - 60 Hz	Input frequency : 50 - 60 Hz
IRC : >80	CRI : >80
Protection thermique intégrée	Integrated thermal protection
Efficacité lumineuse : 111 lm/W	Light efficiency : 111 lm/W
Facteur de puissance : >0,5	Power factor : >0,5
Température ambiante (Ta) : -20 °C à +40 °C	Operating ambient temperature (Ta) : -20 °C to +40 °C
Nombre d'allumages ON/OFF : 40 000	ON/OFF cycles : 40 000
Durée de vie : 25 000 heures	Lifetime : 25 000 hours
EN 55015:2013 ; EN 61547 :2009 ; EN 61000-3-2 :2014 ; EN 61000-3-3 :2013 EN 62560:2012 ; EN 62471 :2008 ; EN 62493 :2015	EN 55015 :2013 ; EN 61547 :2009 ; EN 61000-3-2 :2014 ; EN 61000-3-3 :2013 EN 62560 :2012 ; EN 62471 :2008 ; EN 62493 :2015

ACCESSOIRES / DIVERS

ACCESSORIES / VARIOUS

3

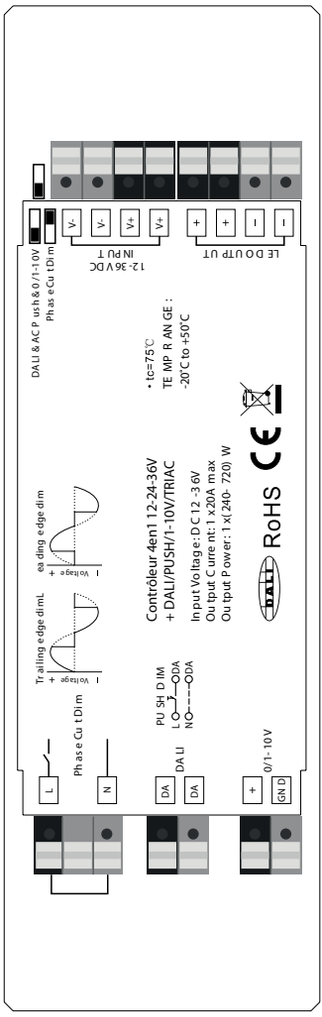

ACCESSOIRES

CONTRÔLEUR 4 EN 1 - 12-24-36 V DALI + PUSH + 0/1-10 V + TRIAC

IP20 RoHS CE

DALI DIM | PUSH DIM | TRIAC DIM | 1-10V DIM | 0-10V DIM

Fonctions

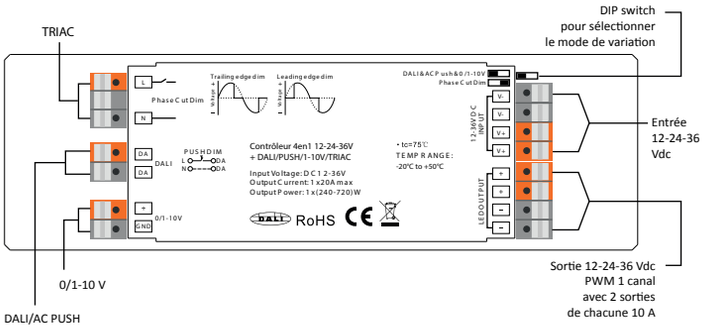

Schéma de câblage

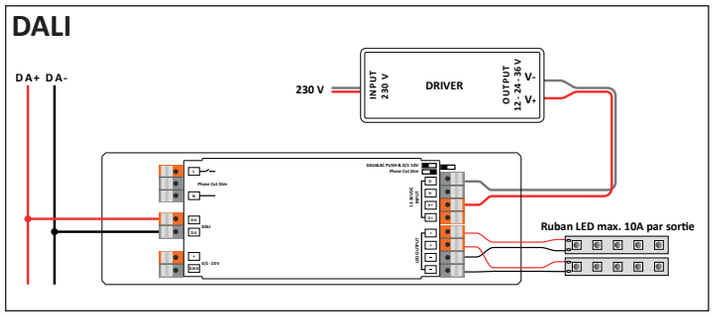

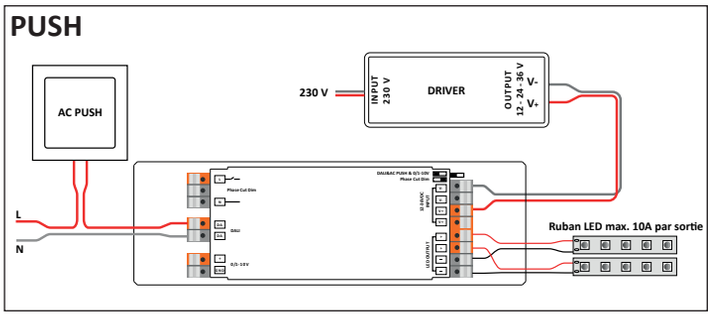

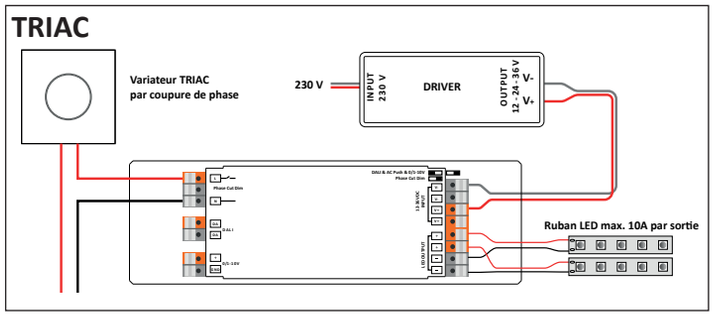

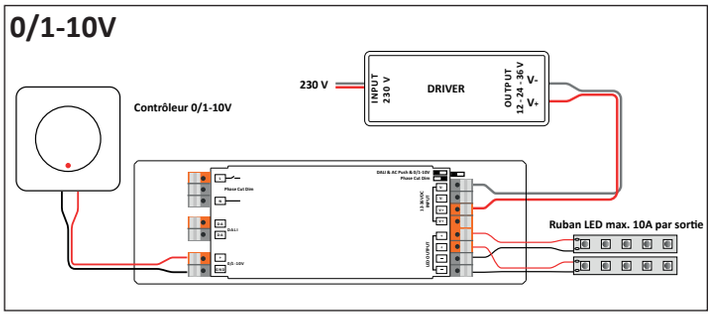

Référence	Code	Tension d'entrée	Courant de sortie	Tension de sortie	Puissance de sortie	Dimensions en mm h x l x L (entraxe)	Colisage
Contrôleur 4 en 1 - 12-24-36 V DALI + PUSH + 0/1-10 V + TRIAC	1770116	12 - 24 - 36 V	20 A	12 V	240 W	28 x 54 x 170 (158)	1
				24 V	480 W		
				36 V	720 W		

IP20	IP20
Multifonctions 4 en 1	Multifonctions 4 in 1
Dimmable de 0 % à 100 % par DALI / PUSH / 0/1-10 V / TRIAC	Dimmable from 0 % to 100 % by DALI / PUSH / 0/1-10 V / TRIAC
(en phase montante et/ou descendante)	(trailing and/or leading edge)
DIP SWITCH pour sélectionner le mode de variation	DIP SWITCH to select the variation mode
Tension d'entrée DC : 12 - 24 - 36 V	DC input voltage : 12 - 24 - 36 V
Fréquence d'entrée : 50 - 60 Hz	Input frequency : 50 - 60 Hz
Température ambiante (Ta) : -20 °C à +50 °C	Operating ambient temperature (Ta) : -20 °C to +50 °C
Température maximale du boîtier (Tc) : +75 °C	Max. case temperature (Tc) : +75 °C
Compatible avec tous les systèmes DALI du marché	Compatible with all DALI systems on the market
1 adresse DALI associée par DALI Master	1 DALI address assigned by DALI master
Compatible avec les variateurs universels à coupure de phase	Compatible with universal phase cut dimmers
EN 55015:2013/A1:2015 ; EN 61547:2009	EN 55015:2013/A1:2015 ; EN 61547:2009
EN61000-3-2:2014 ; EN61000-3-3:2013	EN61000-3-2:2014 ; EN61000-3-3:2013
IEC 6 2386-102, IEC 6 2386-207	IEC 6 2386-102, IEC 6 2386-207

ACCESSOIRES

CONTRÔLEUR PUSH DIM RF 8 A 12 V - 24 V

Schéma technique

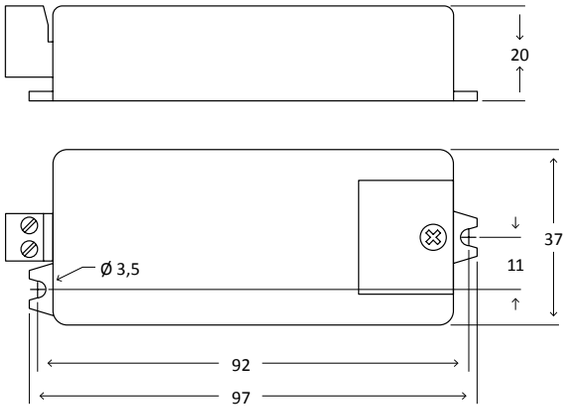

Schéma de câblage

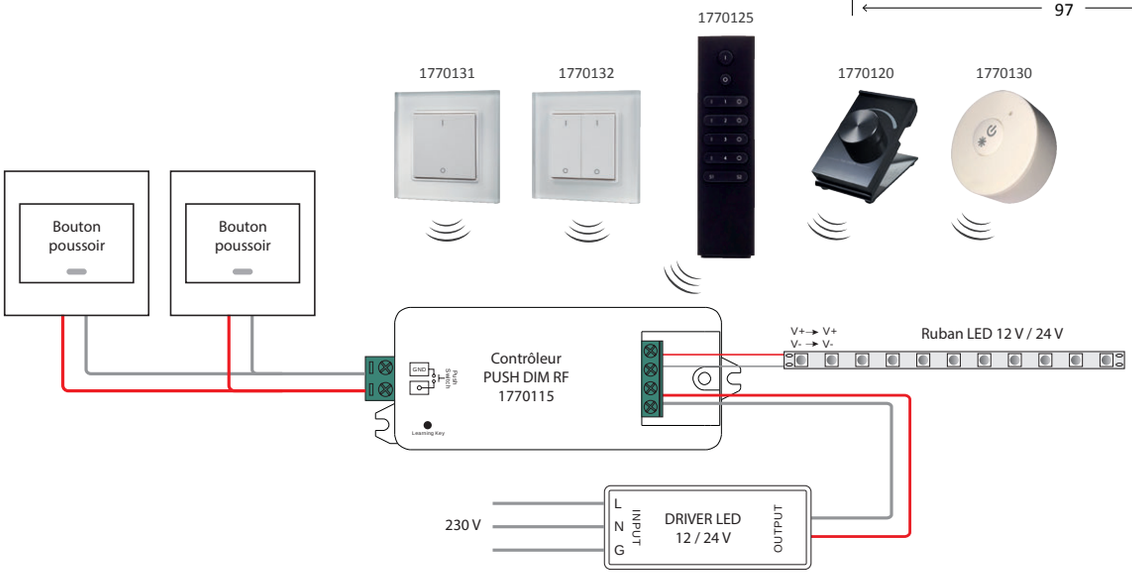

Référence		Code	Tension d'entrée	Courant de sortie	Puissance de sortie	Dimensions en mm h x l x L	Colisage
Contrôleur PUSH DIM RF 8 A 12 V - 24 V		1770115	12 VDC 24 VDC 36 VDC	8 A	0 à 96 W en 12 V 0 à 192 W en 24 V 0 à 288 W en 36 V	20 x 37 x 97	1
Accessoires facultatifs	Commande RF murale 1 zone	1770131					
	Commande RF murale 2 zones	1770132					
	Télécommande RF 4 zones	1770125					
	Commande RF à poser	1770120					
	Commande RF ronde	1770130					

IP20
Ce contrôleur (1770115) permet de faire varier en PUSH n'importe quel driver non dimmable (ON/OFF) en 12 V ou 24 V
Possibilité de mettre 8 télécommandes pour un contrôleur
Quantité maximale de contrôleurs connectés sur un bouton poussoir : 20
Quantité maximale de boutons poussoirs connectés sur un contrôleur : 5

PUSH DIM : Être connecté en PUSH, appuyer sur le bouton pour allumer/éteindre les lumières. Appuyer sur le bouton et le maintenir enfoncé pour augmenter/diminuer l'intensité lumineuse

Associer la commande / télécommande au contrôleur :
1. Brancher et câbler correctement le contrôleur, mettre sous tension
2. Allumer la télécommande, cliquer sur le bouton « Clé d'apprentissage » (Learning Key) sur le contrôleur, cliquer immédiatement sur un numéro de zone pour appairer la zone souhaitée

EN 55015:2013/A1:2015 ; EN 61547:2009 ;
EN 60950-1:2006+A11:2009+A1:2010+A12:2011+A2:2013 ;
ETSI EN 301 489-1 V2.20 ; ETSI EN 301 489-3 V2.1.1 ;
ETSI EN 300 220-1 V3.1.1 ; ETSI EN 62479:2010

IP20
This controller (1770115) can be used to dim in PUSH any non-dimmable driver (ON/OFF) in 12 V or 24 V
Possibility to put 8 remotes for one controller
Maximum quantity of controllers connected to one push-button switch : 20
Maximum quantity of push-button switches connected to one controller : 5

PUSH DIM : While connected with PUSH, click the button to switch ON/OFF the lights. Press and hold the button to increase/decrease the light intensity

Connect remote to the controler :
1. Plug and wire the controller correctly, turn on the power
2. Turn on the remote control, click the «Learning key» button on the controller, immediately click on a zone number to pair the desired zone

EN 55015:2013/A1:2015 ; EN 61547:2009 ;
EN 60950-1:2006+A11:2009+A1:2010+A12:2011+A2:2013
ETSI EN 301 489-1 V2.20 ; ETSI EN 301 489-3 V2.1.1 ;
ETSI EN 300 220-1 V3.1.1 ; ETSI EN 62479:2010

ACCESSOIRES

MINI VARIATEUR LED TRIAC 400 W MVT 400

TRIAC DIM | IP20 | RoHS | CE

Schéma technique

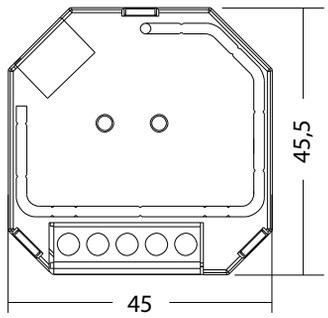

Référence	Code	Courant d'entrée	Tension d'entrée	Puissance de sortie	Dimensions en mm h x l x L	Colisage
MVT 400	1770104	1 A max	100 - 240 V	400 W résistif 200 W capacitif	20,3 x 45 x 45,5	1
Accessoires facultatifs						
Commande RF murale 1 zone	1770131					
Commande RF murale 2 zones	1770132					
Télécommande RF 4 zones	1770125					
Commande RF à poser	1770120					
Commande RF ronde	1770130					

Symbole de charge	Nom	Charge maximale	Remarque
	Lampes **LED** dimmables telles que : **GU10**, **E27**, etc.	200 W	En raison de la diversité des modèles de lampes LED, le nombre maximum de lampes LED est dépendant du facteur de puissance lors de la connexion au gradateur
	Drivers LED dimmables par TRIAC	200 W	La puissance maximale autorisée de drivers est de 200 W divisée par la puissance nominale indiquée sur le driver
	Lampes à **incandescence** traditionnelles et halogènes 240 V	400 W	
	Éclairage halogène basse tension avec **transformateurs électroniques**	200 W	

IP20
Variateur TRIAC + radio fréquence et fonction PUSH
Variateur pour bouton-poussoir
Dimmable en phase descendante
Commutateur monofilaire pour fonction PUSH DIM
Supporte des charges résistives et capacitives
Fonction de réglage de luminosité innovante par bouton mini set
Entrée et sortie avec bornes à vis
Facile à installer dans un boîtier mural standard de 86 x 86 mm
Compatibilité avec les boutons-poussoirs universels 8 V - 230 V
Possibilité de mettre 8 télécommandes pour un MVT
Quantité maximale de boutons poussoirs connectés à un MVT : 5
Quantité maximale de MVT connectés par bouton poussoir : 20

EN 300 220-2 V2.4.1:2012 ; EN 62479:2010 ; EN 301 489-1 V1.9.2:2011 ; EN 301 489-3 V1.6.1:2013 ; EN 55015:2013/A1:2015 ; EN 61547:2009 ; EN 61000-3-2:2014 ; EN 61000-3-3:2013 ; EN 61347-2-11:2001 ; EN 61347-1:2008/A2:2013

IP20
TRIAC dimmer + radio frequency and PUSH function
Dimmer for PUSH button
Dimmable by trailing edge
Single wire PUSH switch input for PUSH DIM function
Supports resistive and capacitive loads
Innovative brightness control function by mini set button
Input and output with screw terminals
Easy to install in a standard 86 x 86 mm wall box
Compatibility with universal PUSH buttons 8 V - 230 V
Possibility to put 8 remotes for one MVT
Maximum quantity of push-button switches connected to one MVT : 5
Maximum quantity of MVT connected to one push-button switch : 20

EN 300 220-2 V2.4.1:2012 ; EN 62479:2010 ; EN 301 489-1 V1.9.2:2011 ; EN 301 489-3 V1.6.1:2013 ; EN 55015:2013/A1:2015 ; EN 61547:2009 ; EN 61000-3-2:2014 ; EN 61000-3-3:2013 ; EN 61347-2-11:2001 ; EN 61347-1:2008/A2:2013

MINI VARIATEUR LED TRIAC 400 W MVT 400

TRIAC DIM | IP20 | RoHS | CE

Schéma de câblage

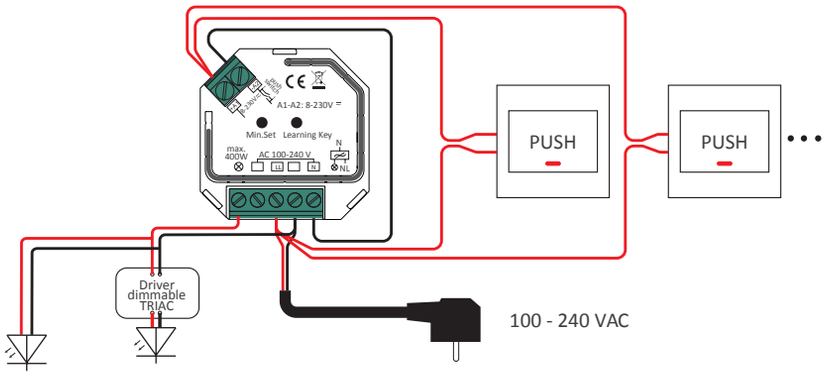

GU10 / E27 dimmable

Éclairage LED avec driver

Associer la commande / télécommande au variateur / Connect remote to the RF receiver :
1. Brancher et câbler correctement le variateur, mettre sous tension. 1. Plug and wire the RF receiver correctly, turn on the power.
2. Allumer la télécommande, cliquer sur le bouton « Clé d'apprentissage » (Learning key) sur le variateur, cliquer immédiatement sur un numéro de zone pour appairer la zone souhaitée. 2. Turn on the remote control, click the « Learning key » button on the RF receiver, immediately click on a zone number to pair the desired zone.

PUSH DIM / DIM PUSH :
Être connecté à l'interrupteur PUSH, cliquer sur le bouton pour allumer ou éteindre les lumières. Appuyer sur le bouton et le maintenir enfoncé pour augmenter/diminuer l'intensité lumineuse. En utilisant plusieurs MVT 400, il existe deux choix :
When you are connected to the PUSH switch, click the button to turn the lights on or off. Press and hold the button to increase/decrease the light intensity. If you use more than one MVT 400, you have two choices :

1. Avoir tous les MVT 400 dans la même zone, comme la zone 1.
   Have all MVT 400 in the same zone, like zone 1.

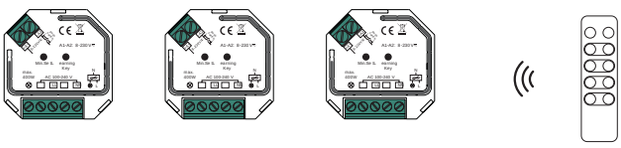

ZONE 1

2. Avoir différents MVT 400 dans différentes zones.
   Have several MVT 400 in differents zones.

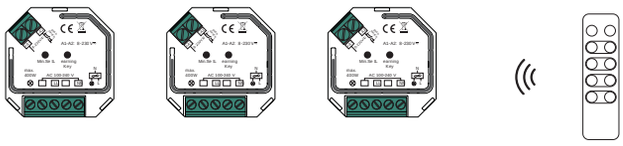

ZONE 1 **ZONE 2** **ZONE 3**

Réglage de la luminosité minimale avec la touche Min. Set / Setting the minimum brightness using the Min. Set button :
Régler la luminosité au niveau désiré, puis appuyer sur la touche « Min. Set Key » jusqu'à ce que la lumière clignote. Une fois la luminosité minimale réglée, la lumière ne peut être graduée qu'entre cette luminosité minimale et la luminosité maximale. La plage de gradation de ce variateur est comprise entre 1 % et 100 %, mais certains types de charge peuvent clignoter lorsqu'ils sont gradués à 1 %, ce qui signifie qu'une luminosité minimale doit être réglée à plus de 1 % pour éviter le clignotement pendant le processus de gradation.
Set the brightness to the desired level, then press the «Min. Set Key » until the light flashes. Once the minimum brightness is set, the light can only be dimmed between this minimum brightness and maximum brightness. The dimming range of this dimmer is between 1% and 100%, but some load types may blink when graduated to 1%, meaning that a minimum brightness must be set at more than 1% to prevent blinking during the dimming process.

Supprimer la luminosité minimale / Delete the minimum brightness :
Régler la luminosité au niveau maximum, puis cliquer sur le bouton « Min. Set Key » pour supprimer la luminosité minimale, le voyant clignote pour indiquer que la réinitialisation a réussie.
Adjust the brightness to the maximum level, then click on the button « Min. Set Key » to delete the minimum brightness, the LED flashes to indicate that the reset was successful.

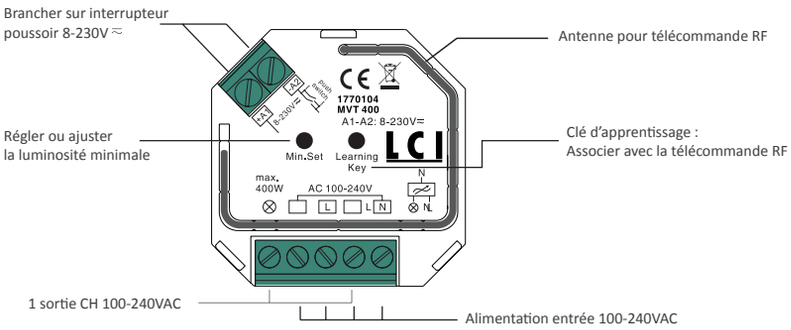

CONVERTISSEUR LED DIMMABLE IP20 - PUSH / RF

DCC PUSH / DIM + RF 50 W 250 - 1500 mA

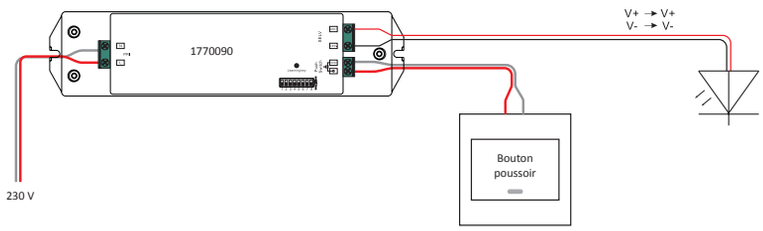

Schéma technique

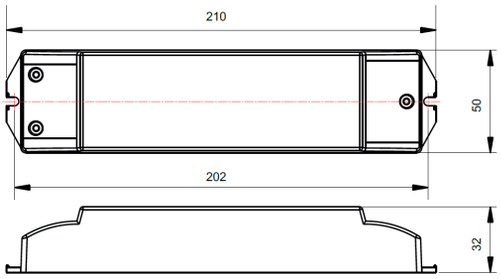

1770131 1770132 1770125 1770120 1770130

Référence	Code	Courant d'entrée	Tension de sortie	Puissance de sortie	Courant de sortie	Dimensions en mm h x l x L (entraxe)	Colisage
DCC PUSH / DIM + RF 50 W 250 - 1500 mA	1770090	270 mA	8 - 48 V	2,0 à 12,0 W	250 mA	32 x 50 x 210 (202)	1
			8 - 48 V	2,4 à 14,4 W	300 mA		
			8 - 48 V	2,8 à 16,8 W	350 mA		
			8 - 48 V	3,2 à 19,2 W	400 mA		
			8 - 48 V	3,6 à 21,6 W	450 mA		
			8 - 48 V	4,0 à 24,0 W	500 mA		
			8 - 48 V	4,8 à 28,8 W	600 mA		
			8 - 48 V	5,6 à 33,6 W	700 mA		
			8 - 48 V	6,4 à 38,4 W	800 mA		
			8 - 48 V	7,2 à 43,2 W	900 mA		
			8 - 48 V	8,0 à 48,0 W	1000 mA		
			8 - 48 V	8,8 à 52,8 W	1100 mA		
			8 - 46 V	9,6 à 55,2 W	1200 mA		
			8 - 38 V	10,4 à 49,4 W	1300 mA		
			8 - 35 V	11,2 à 49,0 W	1400 mA		
			15 - 33 V	22,5 à 49,5 W	1500 mA		

Accessoires facultatifs		
	Commande RF murale 1 zone	1770131
	Commande RF murale 2 zones	1770132
	Télécommande RF 4 zones	1770125
	Commande RF à poser	1770120
	Commande RF ronde	1770130

IP20	IP20
Classe II	Class II
Courant et tension réglables par DIP switch de 250 à 1500 mA	Current and voltage selection by DIP switch from 250 to 1500 mA
Driver LED dimmable en PUSH et RF par télécommande	LED driver dimmable by PUSH and RF by remote control
Fréquence radio : 868/869.5/916.5/434 MHz	Radio frequency : 868/869.5/916.5/434 MHz
Tension d'entrée AC : 200 - 240 Vac	AC input voltage : 200 - 240 Vac
Fréquence d'entrée : 50 - 60 Hz	Input frequency : 50 - 60 Hz
Facteur de puissance : 0,9	Power factor : 0,9
Exigence d'efficacité : 87 %	Efficiency requirement : 87 %
Température ambiante (Ta) : -20 °C à +45 °C	Operating ambient temperature (Ta) : -20 °C to +45 °C
Température maximale du boîtier (Tc) : +85 °C	Max. case temperature (Tc) : +85 °C
Protection	**Protection**
Contre les courts-circuits / surtensions / surcharges	Against short circuits / overvoltages / overloads
EN 55015 ; EN 61000-3-2 ; EN 61000-3-3 ; EN 61347-1 EN 61347-2-13 ; EN 62384 ; EN 61547	EN 55015 ; EN 61000-3-2 ; EN 61000-3-3 ; EN 61347-1 EN 61347-2-13 ; EN 62384 ; EN 61547

ACCESSOIRES

DALI SIGNAL => TRAILING EDGE

DALI DIM | TRIAC DIM | SELV | RoHS | CE | IP20 | DURÉE DE VIE 50 000H | F

Schéma technique

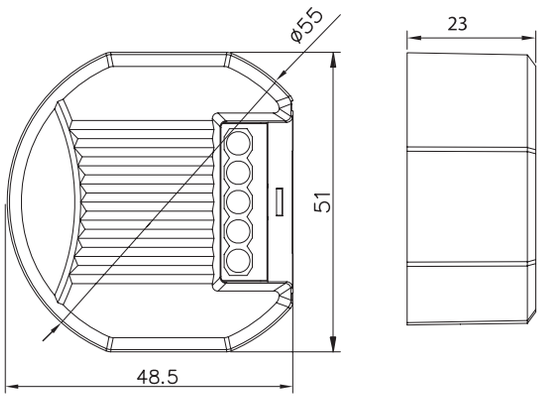

Schéma de câblage

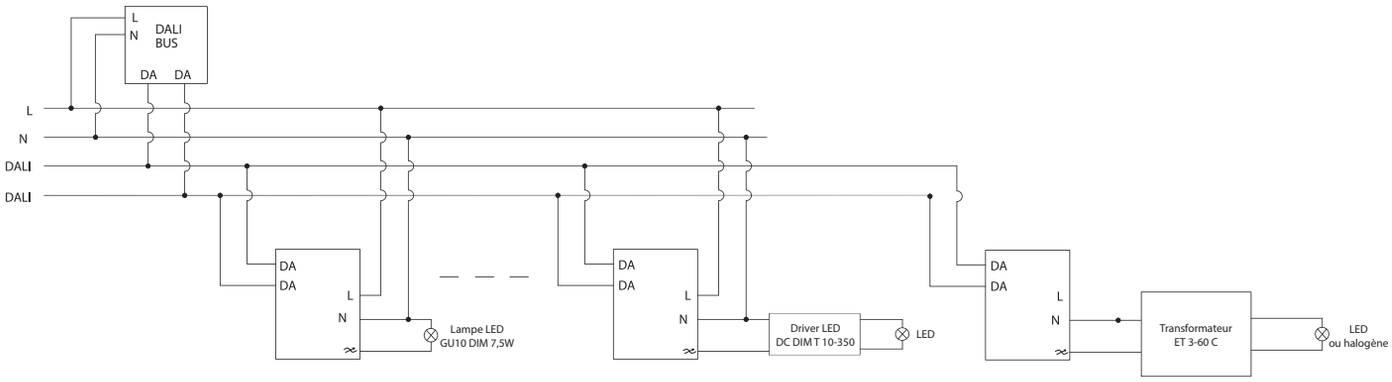

Référence	Code	Tension d'entrée	Puissance de sortie	Dimensions en mm h x l x L (Ø)	Colisage
DALI signal => trailing edge	1770100	220 - 240 Vac	200 W résistif 200 Va capacitif	23 x 48,5 x 51 (Ø55)	1

IP20
Dimmable par TRIAC
Plage de gradation : 10% à 100%
Tension d'entrée : 220 - 240 Vac
Fréquence d'entrée : 50 - 60 Hz
Puissance consommée : ≤ 0,5 W
Puissance DALI : 2 mA
Température ambiante (Ta) : -20 °C à +50 °C

Application
Cette interface pilote en DALI les appareils dimmables en phase descendante
Par exemple : GU10 dimmable (GU10 7,5 W), drivers LED TRIAC (DC DIM T 10-350), transformateurs électroniques (ET 3-60)

Protection
Régulation automatique des surchauffes
Contre les surcharges
SELV

EN 60669-1 ; EN 60669-2-1 ; EN 55015 ; EN 61547 ; EN 61000-3-2 ; EN61000-3-3 ; IEC 62386-101 ; IEC 62386-102 ; IEC62386-205

IP20
Dimmable by TRIAC
Dimmable range : 10% to 100%
Input voltage : 220 - 240 Vac
Input frequency : 50 - 60 Hz
Power consumption : ≤ 0,5 W
DALI power : 2 mA
Operating ambient temperature (Ta) : -20 °C to +50 °C

Application
This interface controls in DALI the dimmable devices in descending phase
For example: GU10 dimmable (GU10 7.5 W), TRIAC LED drivers (DC DIM T 10-350), electronic transformers (ET 3-60)

Protection
Automatic overheating regulation
Against overloads
SELV

EN 60669-1 ; EN 60669-2-1 ; EN 55015 ; EN 61547 ; EN 61000-3-2 ; EN61000-3-3 ; IEC 62386-101 ; IEC 62386-102 ; IEC62386-205

DÉTECTEUR DE PRÉSENCE HYPERFRÉQUENCE ON/OFF 400 W

Schéma technique

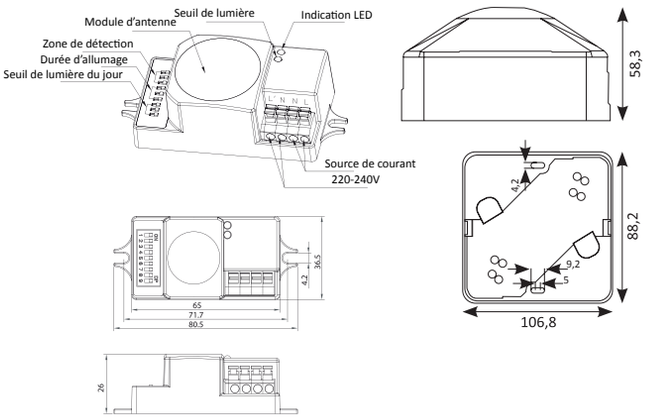

Fonctionnement du détecteur de présence

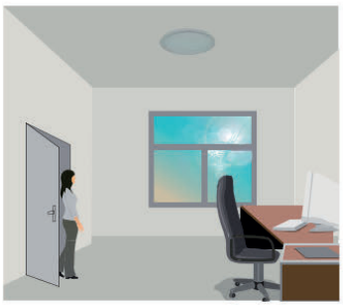

Avec suffisamment de lumière naturelle, le DP ne s'allume pas alors que la présence est détectée

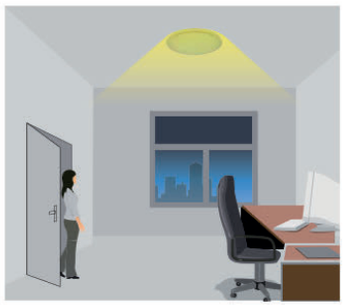

Si la lumière naturelle est insuffisante, le DP s'allume automatiquement lorsqu'une personne entre dans la pièce

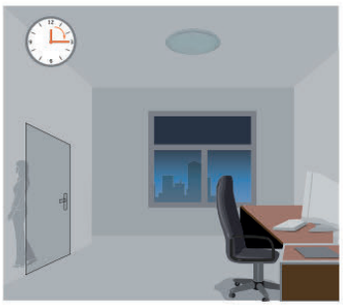

Le capteur éteint la lumière automatiquement après un certain temps s'il n'y a pas de mouvement détecté

Référence	Code	Dimensions en mm H x l x L (entraxe)	Colisage
DP ON/OFF 400W super compact à intégrer	1760100	26 x 36,5 x 80,5 (71,5)	1
Boîtier pour détecteur de présence hyperfréquence IP20	1760120	58,3 x 106,8 x 88,2	

IP20
Détecteur de présence compact avec contrôle ON/OFF
Puissance variable : max. 400 W (capacitif) max. 800 W (résistif)
Puissance de veille : < 0,5W
Temps de chauffe : 20 secondes
Zone de détection : 10 / 30 / 50 / 75 / 100 %, personnalisable
Durée de maintien : 5 s / 30 s / 1 min / 5 min / 10 min / 20 min / 30 min, personnalisable
Seuil de luminosité : 2~50 lux lumière du jour / tombée de la nuit / nuit noire, personnalisable
Fréquence des micro-ondes : 5,8 GHz ± 75 mHz
Puissance des micro-ondes : < 0,2 mW
Champ de détection : max. (Ø x H) 12 m x 6 m
Angle de détection : 30° - 150°
Hauteur de montage : max. 6 m
Température ambiante (Ta) : -35 °C à +70 °C

IP20
Compact motion sensor with ON/OFF control
Switched power : max. 400 W (capacitive) max. 800 W (resistive)
Stand-by power : < 0,5 W
Warming-up time : 20 seconds
Detection area : 10 / 30 / 50 / 75 / 100 %, can be customized
Hold time : 5 s / 30 s / 1 min / 5 min / 10 min / 20 min / 30 min, can be customized
Daylight threshold : 2~50 lux daylight / twilight / darkness, can be customized
Microwave frequency : 5,8 GHz ± 75 mHz
Microwave power : < 0,2 mW
Detection range : max. (Ø x H) 12 m x 6 m
Detection angle : 30° - 150°
Mounting height : max. 6 m
Operating ambient temperature (Ta) : -35 °C to +70 °C

DÉTECTEUR DE PRÉSENCE HYPERFRÉQUENCE ON/OFF 400 W

IP20 EMC RoHS CE

INSTALLATION ET CÂBLAGE / INSTALLATION & WIRING

Pour connecter plusieurs boîtiers de commande standard avec un interrupteur ON/OFF, le câblage doit être :
To connect several standard control gears with one ON/OFF sensor, the wiring must be :

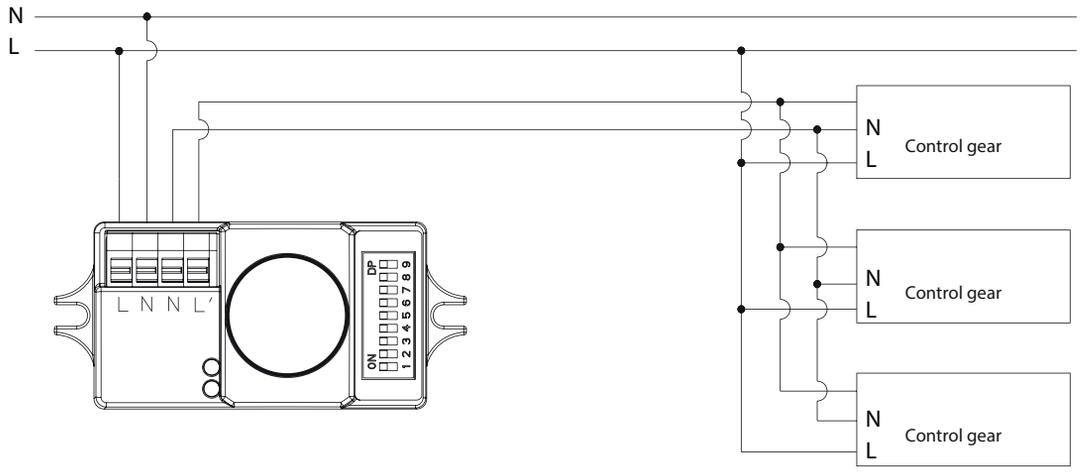

PARAMÈTRES / SETTINGS

Zone de détection / Detection area
La zone de détection peut être réduite en sélectionnant la combinaison des DIP switch pour l'adapter précisément à chaque utilisation spécifique.
Detection area can be reduced by selecting the combination on the DIP switches to fit precisely to each specific application.

	1	2	3	
I	●	●	●	100 %
II	○	●	●	75 %
III	○	●	○	50 %
IV	○	○	●	30 %
V	○	○	○	10 %

I - 100 %
II - 75 %
III - 50 %
IV - 30 %
V - 10 %

Durée d'allumage / Hold-time
Il s'agit de la durée durant laquelle la lampe restera allumée à 100 % après que la personne ait quitté la zone de détection.
It is the time you would like to keep the lamp on at 100 % after the person has left the detection area.

	1	2	3	
I	●	●	●	5s
II	●	○	●	30s
III	●	○	○	1min
IV	○	●	●	5min
V	○	●	○	10min
VI	○	○	●	20min
VII	○	○	○	30min

I - 5s
II - 30s
III - 1min
IV - 5min
V - 10min
VI - 20min
VII - 30min

Seuil de lumiere / Daylight sensor
Selon le seuil de lumière du jour, il est possible de régler les DIP switch au niveau de lux souhaité.
Depending on the daylight level, it's possible to set the DIP switches at the desired lux level.

*En mode désactivé (disable), la lampe s'allume à 100 % via le détecteur de mouvement même en plein jour.
*In disable mode the lamp will always be on with motion detected and operate at 100% light output, even in bright daylight.

	1	2	3	
I	●	●	●	Disable
II	○	●	●	50Lux
III	○	●	○	20Lux
IV	○	○	●	5Lux
V	○	○	○	2Lux

I - Disable
II - 50Lux
III - 20Lux
IV - 5Lux
V - 2Lux

Lumière du jour/Daylight : La lampe fonctionne toujours, même pendant la journée
The lamp always works, even during daylight

Pénombre/Twilight : La lampe ne fonctionne que dans la pénombre
The lamp only works in twilight

Obscurité/Darklight : La lampe ne fonctionne que dans l'obscurité
The lamp only works in darkness

ACCESSOIRES

DÉTECTEUR DE PRÉSENCE ROOF ON/OFF 400 W

Schéma technique

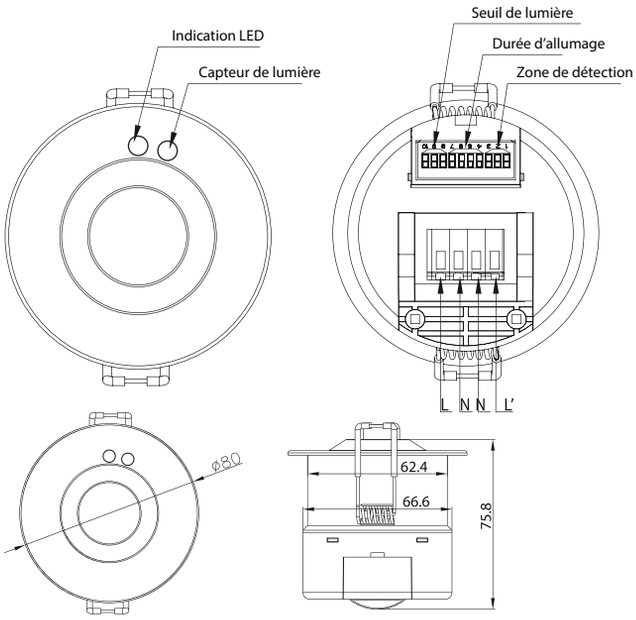

Diamètre de perçage 76 mm

Fonctionnement du détecteur de présence

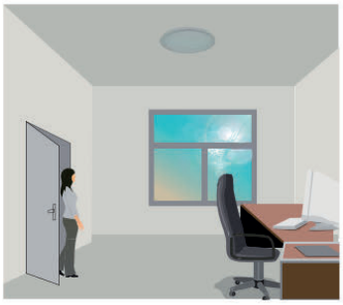

Avec suffisamment de lumière naturelle, le DP ne s'allume pas alors que la présence est détectée

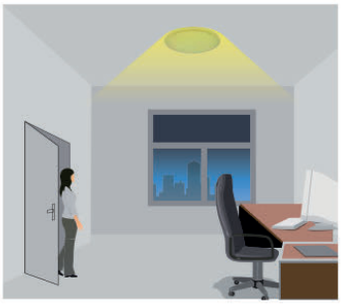

Si la lumière naturelle est insuffisante, le DP s'allume automatiquement lorsqu'une personne entre dans la pièce

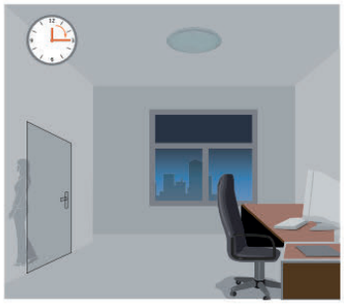

Le capteur éteint la lumière automatiquement après un certain temps s'il n'y a pas de mouvement détecté

Référence	Code	Dimensions en mm ø x h x l	Colisage
DP ROOF ON / OFF 400 W à encastrer en faux plafond	1760200	80 x 76 x 67	1

IP20	IP20
Capteur flux montant avec contrôle ON/OFF	Flush mounting sensor with ON/OFF control
Puissance variable : max. 400 W (capacitif) max. 1200 W (résistif)	Switched power : max. 400 W (capacitive) max. 1200 W (resistive)
Puissance de veille : < 0,5 W	Stand-by power : < 0,5 W
Temps de chauffe : 20 secondes	Warming-up time : 20 seconds
Zone de détection : 10 / 25 / 50 / 75 / 100 %, personnalisable	Detection area : 10 / 25 / 50 / 75 / 100 %, can be customized
Durée de maintien : 5 s / 30 s / 1 min / 5 min / 10 min / 20 min / 30 min, personnalisable	Hold time : 5 s / 30 s / 1 min / 5 min / 10 min / 30 min, can be customized
Seuil de luminosité : 2~50 lux lumière du jour / tombée de la nuit / nuit noire, personnalisable	Daylight threshold : 2~50 lux daylight / twilight / darkness, can be customized
Fréquence des micro-ondes : 5,8 GHz ± 75 MHz	Microwave frequency : 5,8 GHz ± 75 MHz
Puissance des micro-ondes : < 0,2 mW	Microwave power : < 0,2 mW
Champ de détection : max. (Ø x H) 12 m x 6 m	Detection range : max. (Ø x H) 12 m x 6 m
Angle de détection : 30° - 150°	Detection angle : 30° - 150°
Hauteur de montage : max. 12 m	Mounting height : max. 12 m
Température ambiante (Ta) : -35 °C à +60 °C	Operating ambient temperature (Ta) : -35 °C to +60 °C

DÉTECTEUR DE PRÉSENCE ROOF ON/OFF 400 W

IP20 | 76 | EMC | RoHS | CE

INSTALLATION ET CÂBLAGE / INSTALLATION & WIRING

Pour connecter plusieurs boîtiers de commande standard avec un interrupteur ON/OFF, le câblage doit être :
To connect several standard control gears with one ON/OFF sensor, the wiring must be :

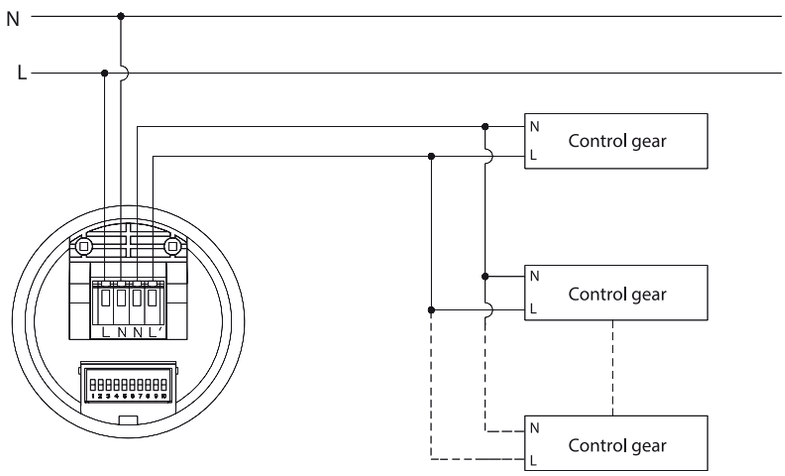

PARAMÈTRES / SETTINGS

Zone de détection / Detection area
La zone de détection peut être réduite en sélectionnant la combinaison des DIP switch pour l'adapter précisément à chaque utilisation spécifique.
Detection area can be reduced by selecting the combination on the DIP switches to fit precisely to each specific application.

	1	2	3	
I	●	●	●	100 %
II	○	●	●	75 %
III	●	○	●	50 %
IV	●	●	○	30 %
V	○	○	○	10 %

I - 100 %
II - 75 %
III - 50 %
IV - 25 %
V - 10 %

Durée d'allumage / Hold-time
Il s'agit de la durée durant laquelle la lampe restera allumée à 100 % après que la personne ait quitté la zone de détection.
It is the time you would like to keep the lamp on at 100 % after the person has left the detection area.

	1	2	3	4	
I	●	●	●	●	5s
II	○	●	●	●	30s
III	●	○	●	●	1min
IV	●	●	○	●	5min
V	●	●	●	○	10min
VI	○	○	○	○	30min

I - 5s
II - 30s
III - 1min
IV - 5min
V - 10min
VI - 30min

Seuil de lumiere / Daylight sensor
Selon le seuil de lumière du jour, il est possible de régler les DIP switch au niveau de lux souhaité.
Depending on the daylight level, it's possible to set the DIP switches at the desired lux level.

*En mode désactivé (disable), la lampe s'allume à 100 % via le détecteur de mouvement même en plein jour.
*In disable mode the lamp will always be on with motion detected and operate at 100% light output, even in bright daylight.

	1	2	3	
I	●	●	●	2Lux
II	○	●	●	10Lux
III	●	○	●	30Lux
IV	●	●	○	50Lux
V	○	○	○	Disabled

I - 2 Lux
II - 10Lux
III - 30Lux
IV - 50Lux
V - Disabled

Lumière du jour/Daylight : La lampe fonctionne toujours, même pendant la journée
The lamp always works, even during daylight

Pénombre/Twilight : La lampe ne fonctionne que dans la pénombre
The lamp only works in twilight

Obscurité/Darklight : La lampe ne fonctionne que dans l'obscurité
The lamp only works in darkness

ACCESSOIRES

SP20 PARAFOUDRE 20KV RAIL DIN

Schéma de câblage

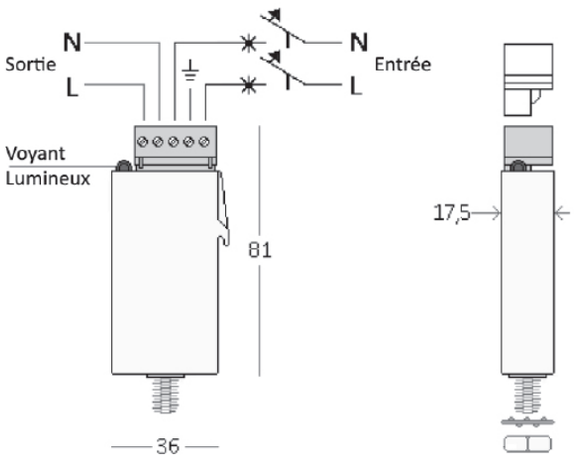

Accessoire pour montage par clipsage

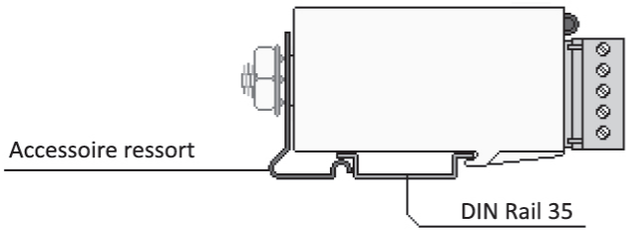

Voyant lumineux : Ok À remplacer

Référence	Code	Dimensions en mm h x l x L	Poids	Colisage
SP20 PARAFOUDRE 20KV RAIL DIN	1301020	17,5 x 36 x 81	140 g	1/30

IP20	IP20
Pour luminaires LED CI et CII	For CI and CII LED fixtures
Tension d'entrée : 100 - 305 Vac	Input voltage : 100 - 305 Vac
Tension nominale : 230 Vac	Nominal voltage : 230 Vac
Tension continue max : 305 Vac	Max continuous voltage : 305 Vac
Fréquence d'entrée : 50 - 60 Hz	Input frequency : 50 - 60 Hz
Température ambiante (Ta) : -40 °C à +70 °C	Operating ambient temperature (Ta) : -40 °C to +70 °C
Limitation de la tension sur l'onde combinée : 20 kv	Limiting voltage on combination wave : 20 kv
Type de raccordement : série	Connection type : serie
Courant de décharge max : 20 kA	Max discharge current : 20 kA
Courant de charge max : 5 A	Max load current : 5 A
Système de mise à la terre compatible : TT / TN / IT	Compatible grounding system : TT / TN / IT
Résistance maximale à la terre suggérée : 10 Ω	Suggested maximum earth resistance : 10 Ω
Aucune distance d'isolation n'est nécessaire	No need of insulation distance
par rapport à la surface métallique mise à la terre	from earthed metallic surface
Protection thermique intégrée	Integrated thermal protection
Protection contre l'humidité	Protected against moisture
Bornier à vis amovibles : 0,5 - 2,5 mm²	Separable screw terminals : 0,5 - 2,5 mm²
Système de déconnexion externe	External disconnection system
EN 61643-11 : 2012	EN 61643-11 : 2012
Directive Basse Tension (LVD) - 2014/35/UE	Low Voltage Directive (LVD) - 2014/35/EU
Directive RoHS - 2011/65/UE	RoHS Directive - 2011/65/EU
Parafoudres basse tension - Partie 11 : Dispositifs de protection contre	Low-voltage surge protective devices - Part 11 : Surge protective devices
les surtensions raccordés aux réseaux électriques basse tension	connected to low-voltage power systems

BOÎTIER IP66-67 (2 PARTIES) + 2 CÂBLES + 4 VIS

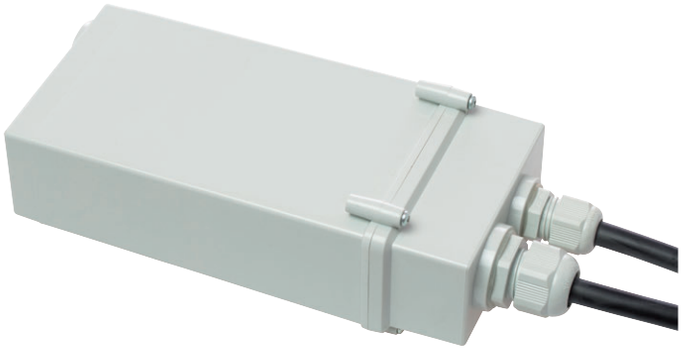

Schéma technique

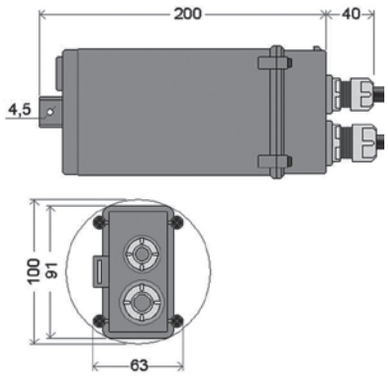

Référence	Code	Dimensions en mm h x l x L	Colisage
Boîtier IP66-67 (2 parties) + 2 câbles + 4 vis	4501000	63 x 100 x 240	1

IP66 - 67	IP66 - 67
Classe II	Class II
Essai au fil incandescent : 850 °C	Glow wire test : 850 °C
Livré avec 2 câbles et 4 vis	Supplied with 2 wires and 4 screws

DOUILLE GU10 CII CONNECTEUR AUTOMATIQUE + REPIQUAGE + SERRE-CÂBLE

Schéma technique

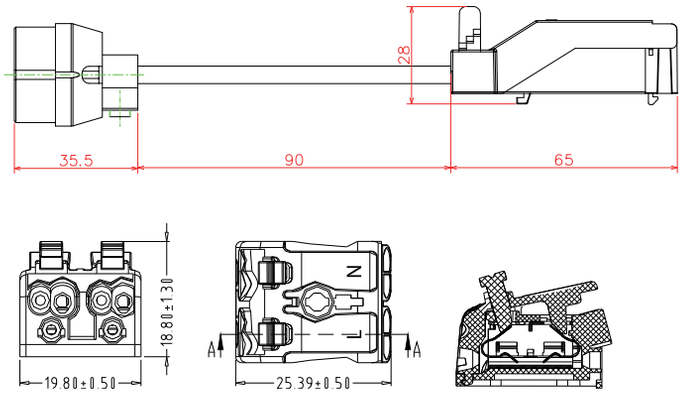

Schéma de repiquage

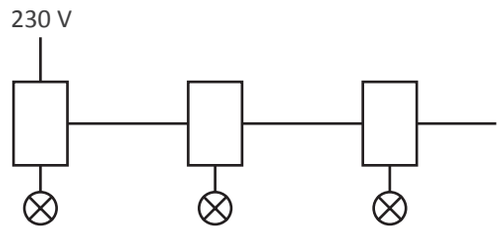

Référence	Code	Longueur totale	Colisage
Douille GU10 CII + connecteur automatique + repiquage + serre-câble	3813613	190 mm	50

Serre-câble avec arrêt de traction automatique	Cable grip with automatic strain relief
Montage facile et rapide	Quick and easy mounting
Douille	**Lamp holder**
Matière : céramique	Material : ceramic
Courant nominal : 2 A	Rated current : 2 A
Voltage nominal : 250 V	Rated voltage : 250 V
Température nominale : 250 °C	Rated temperature : 250 °C
Connecteur automatique	**Automatic connector**
Connecteur push à double entrée de chaque côté pour repiquage	Pushwire connector with 2 inputs on both sides for looping
Section connecteur : 0,5 - 2,5 mm²	Terminal section : 0,5 - 2,5 mm²
Voltage (V) : IEC/EN 450V ; UL 300 V	Voltage (V) : IEC / EN 450 V ; UL 300 V
Ampère (A) : 10 (par opération)	Ampere (A) : 10 (per operation)
Matière du boîtier : polyamide 66	Housing material : polyamide 66
Partie métallique : cuivre / ressort en acier	Metal part : copper / steel spring
Conforme aux normes IEC/EN60998-2-2 ; NF 15-100	Comply with IEC/EN60998-2-2 standard ; NF 15-100

BORNIER 2P + BOÎTE DE DÉRIVATION AUTOMATIQUE

Schéma technique

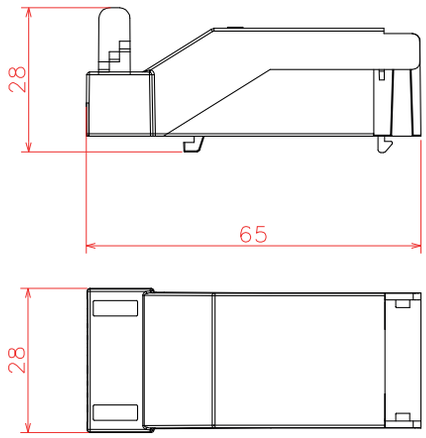

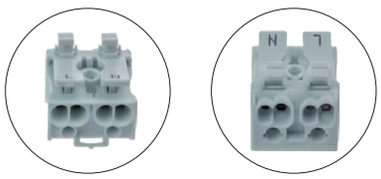

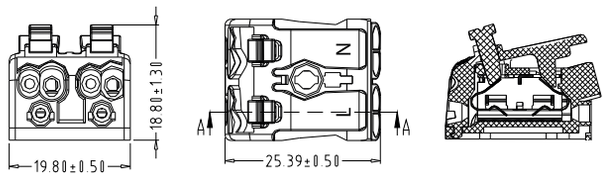

Exemple câblé

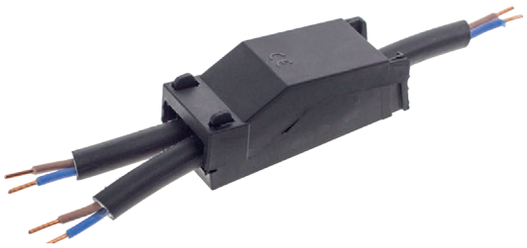

Schéma de repiquage

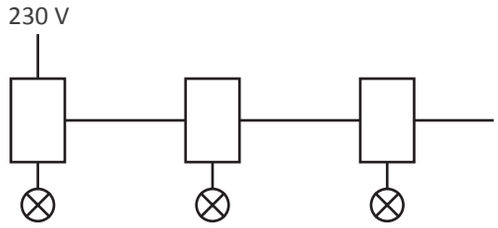

Référence	Code	Dimensions en mm h x l x L	Colisage
Bornier 2P + boîte de dérivation automatique	3813615	28 x 28 x 65	25

Classe II	Class II
Serre-câble avec arrêt de traction automatique	Cable grip with automatic strain relief
Montage facile et rapide	Quick and easy mounting
Connecteur automatique	**Automatic connector**
Connecteur push à double entrée de chaque côté pour repiquage	Pushwire connector with 2 inputs on both sides for looping
Section connecteur : 0,5 - 2,5 mm²	Terminal section : 0,5 - 2,5 mm²
Voltage (V) : IEC/EN 450V ; UL 300 V	Voltage (V) : IEC / EN 450 V ; UL 300 V
Ampère (A) : 10 (par opération)	Ampere (A) : 10 (per operation)
Matière du boîtier : polyamide 66	Housing material : polyamide 66
Partie métallique : cuivre / ressort en acier	Metal part : copper / steel spring
Conforme aux normes IEC/EN60998-2-2 ; NF 15-100	Comply with IEC/EN60998-2-2 standard ; NF 15-100

BORNIER 3P + BOÎTE DE DÉRIVATION AUTOMATIQUE

Schéma technique

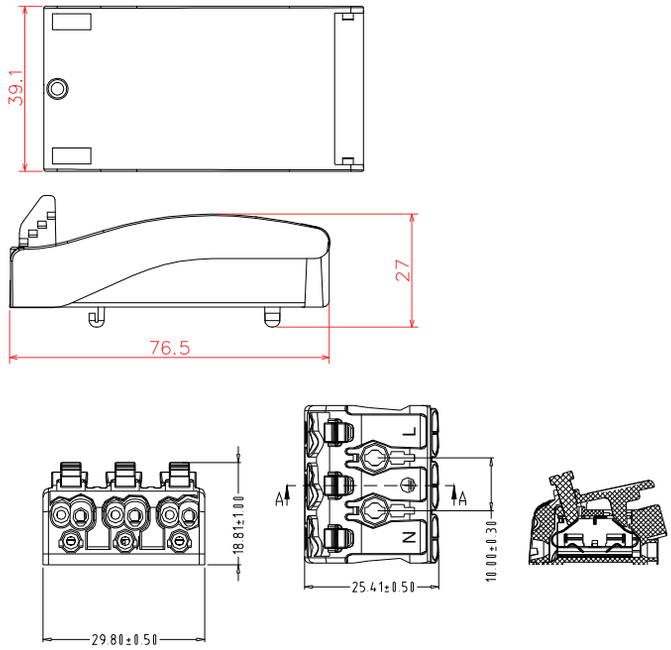

Exemple câblé

Schéma de repiquage

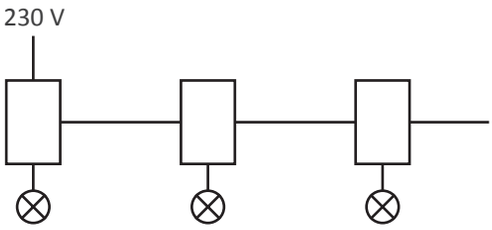

Référence	Code	Dimensions en mm h x l x L	Colisage
Bornier 3P + Boîte de dérivation automatique	3813620	27 x 39,1 x 76,5	25

Classe I
Serre-câble avec arrêt de traction automatique
Montage facile et rapide

Connecteur automatique
Connecteur push à double entrée de chaque côté pour repiquage
Section connecteur : 0,5 - 2,5 mm²
Voltage (V) : IEC/EN 450V ; UL 300 V
Ampère (A) : 10 (par opération)
Matière du boîtier : polyamide 66
Partie métallique : cuivre / ressort en acier

Conforme aux normes IEC/EN60998-2-2 ; NF 15-100

Class I
Cable grip with automatic strain relief
Quick and easy mounting

Automatic connector
Pushwire connector with 2 inputs on both sides for looping
Terminal section : 0,5 - 2,5 mm²
Voltage (V) : IEC / EN 450 V ; UL 300 V
Ampere (A) : 10 (per operation)
Housing material : polyamide 66
Metal part : copper / steel spring

Comply with IEC/EN60998-2-2 standard ; NF 15-100

ACCESSOIRES

DOUILLE GU5.3 + 15 CM CÂBLE
DOUILLE GU10 + 15 CM CÂBLE

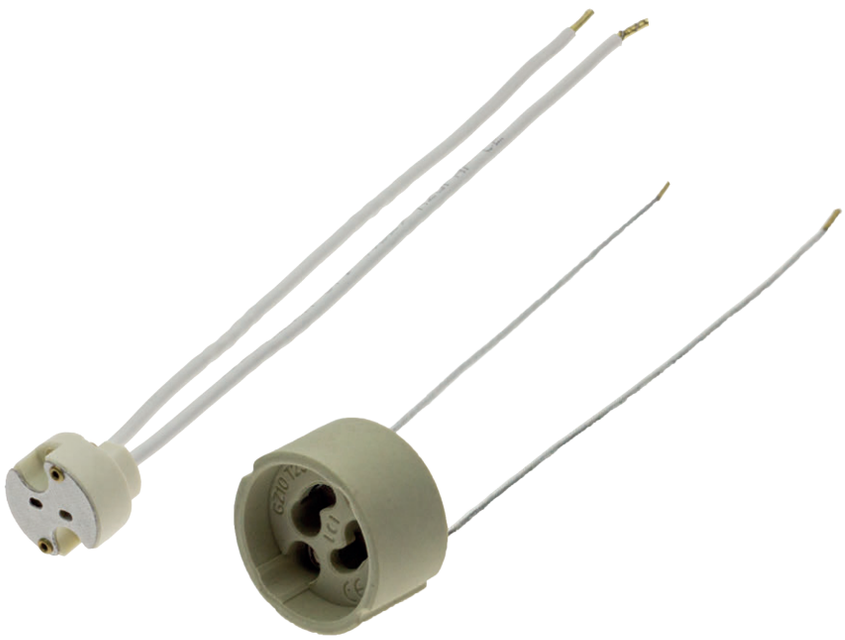

Référence	Code	Longueur totale	Colisage
Douille GU5.3 + 15 cm câble	3813605	150 mm	1
Douille GU10 + 15 cm câble	3813611	150 mm	1

EN 60-838-1 : 2006/95 EC EN 60-838-1 : 2006/95 EC

ÉCARTEUR LAINE DE VERRE

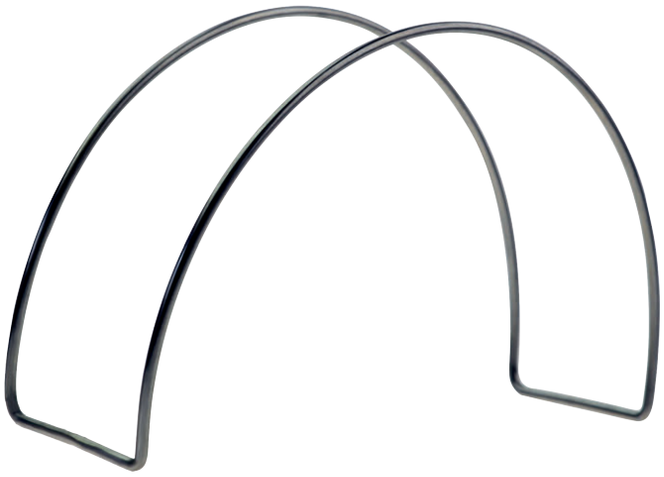

Schéma technique

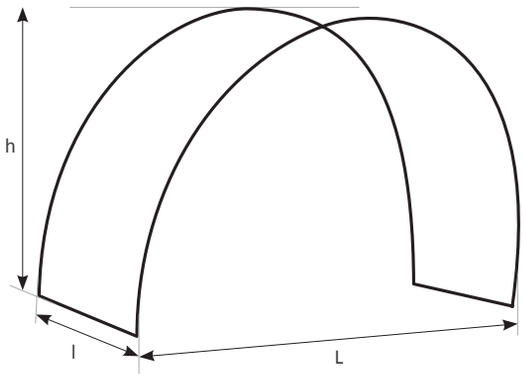

Illustration

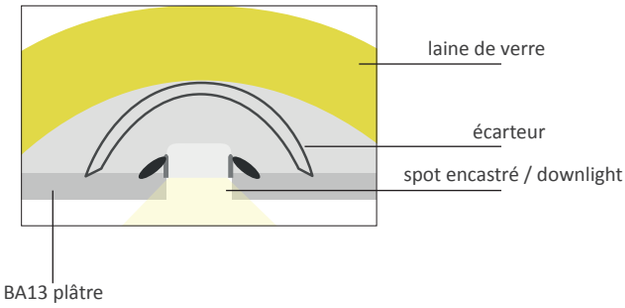

Référence	Code	Dimmensions en mm l x h x L	Colisage
Écarteur laine de verre - 180 mm	3813700	50 x 110 x 180	50
Écarteur laine de verre - 300 mm	3813705	70 x 120 x 300	

Arche en acier galvanisé
Convient pour tous types de spots standards ou downlights
Évite le contact entre le spot et l'isolant

Pour la pose de spot en plafond isolé par laine de verre,
ou laine de roche en rouleaux

Classement feu : Euroclasses A1
Conforme : NF 15-100

Ark made of galvanized steel
Suitable for all standard spots or dowlights
Avoids the contact between the spot and the insulation

For the installation of spots in ceiling insulated by glass wool,
or rolls of rockwool

Fire classification : Euroclass A1
Complies with : NF 15-100

PROJECTEUR LED PORTABLE - RECHARGEABLE 10W IP65 6500K VERT
PROJECTEUR LED PORTABLE - RECHARGEABLE 20W IP65 6500K VERT

IP65 IK07 RoHS CE 110°

Schéma technique

Référence	Code	Puissance	Batterie	T °C	Lumens	Lumens/W	Dimensions en mm h x l x L	Colisage
Projecteur LED portable - rechargeable 10 W IP65 6500 K Vert	5010610	10 W	3,7 V 4400 mAh	6500 K	750 lm	75 lm/W	32 x 246 x 298	1
Projecteur LED portable - rechargeable 20 W IP65 6500 K Vert	5010611	20 W	3,7 V 8800 mAh		1400 lm	70 lm/W		

LED SUNPULED	SUNPULED chip
Classe II	Class II
IP65	IP65
Tension d'entrée : 100 - 240 Vac	Input voltage : 100 - 240 Vac
Fréquence d'entrée : 50 - 60 Hz	Input frequency : 50 - 60 Hz
Facteur de puissance : 0,5	Power factor : 0,5
IRC : >80	CRI : >80
Angle : 110°	Angle : 110°
Interrupteur ON/OFF et 50 % ou 100 % de puissance	ON/OFF switch button ON/OFF and 50 % or 100 % power
Connecteur USB intégré pour recharge téléphone portable	Integrated USB charger for phone plug
Livré avec chargeur pour voiture, chargeur 230 V et câble USB	Supplied with car charger, 230 V charger and USB cable
Temps de chargement : 4 heures	Charging time : 4 hours
Temps de fonctionnement à 100 % : 3 heures	Working time 100 % : 3 hours
Temps de fonctionnement à 50 % : 6 heures	Working time 50 % : 6 hours
EN 55015 : 2013+A1 ; EN 61547 : 2009 ; EN 55032 : 2015 ; EN 55024 : 2010+A1 ; EN 61000-3-2 : 2014 ; EN 61000-3-3 : 2013 ; EN 60598-1 : 2015 ; EN 60598-2-8 : 2013 ; EN 62493 : 2015 ; EN 62471 : 2008	EN 55015 : 2013+A1 ; EN 61547 : 2009 ; EN 55032 : 2015 ; EN 55024 : 2010+A1 ; EN 61000-3-2 : 2014 ; EN 61000-3-3 : 2013 ; EN 60598-1 : 2015 ; EN 60598-2-8 : 2013 ; EN 62493 : 2015 ; EN 62471 : 2008

LUMINAIRES LED

LED FIXTURES

4

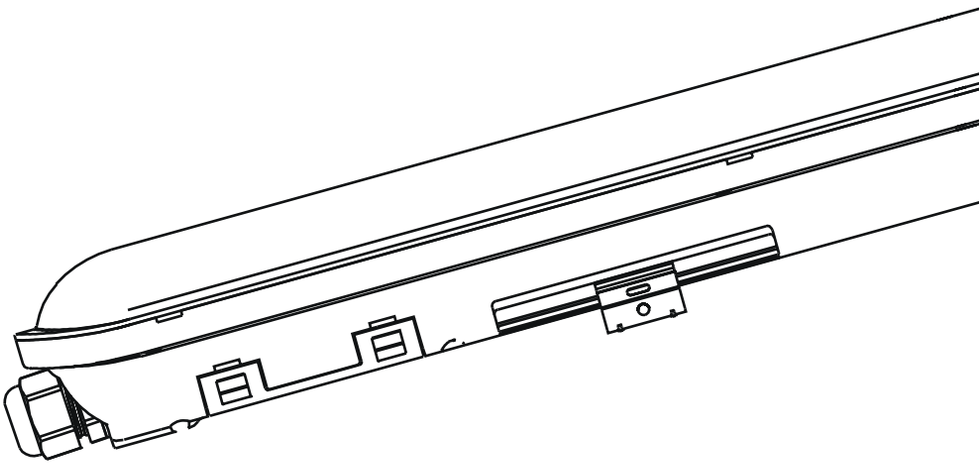

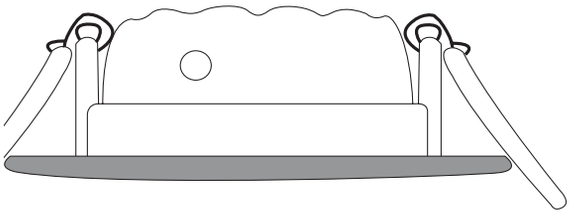

LUMINAIRE LED IP20 CII

TRACKLINE 55 W 5500 LM

Fixation — Optique — Connecteurs 3 allumages

Schéma technique

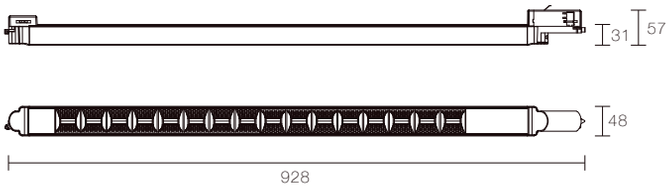

Optiques

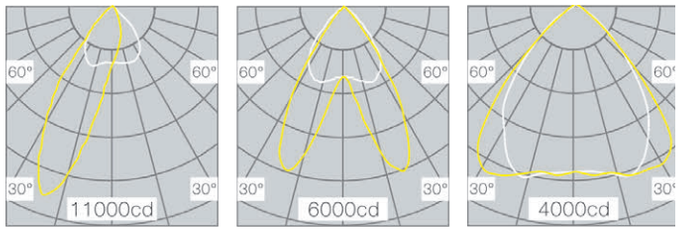

Asymétrique 25°X95°A — Double Asymétrie 25°X95°DA — Distribution de Lumière 120° 85°X85°LD

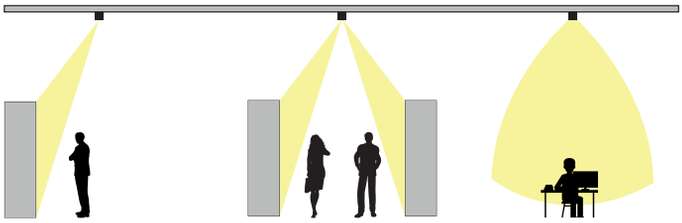

Compatible avec tous les rails standards du marché

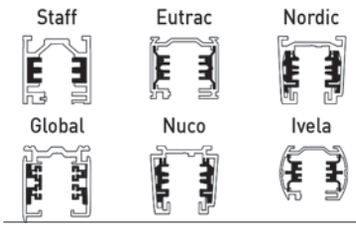

Référence	Code	T °C	Puissance	Lumens LED	Lumens sortants	L	Dimensions en mm l x h x L	Colisage
TRACKLINE 55 W 5500 lm 2700 K noir 85°X85°LD	5100232	2700 K		6000 lm	4800 lm			
TRACKLINE 55 W 5500 lm 3000 K noir 85°X85°LD	5100233	3000 K		6600 lm	5300 lm			
TRACKLINE 55 W 5500 lm 4000 K noir 85°X85°LD	5100234	4000 K		6800 lm	5500 lm			
TRACKLINE 55 W 5500 lm 3000 K noir 25°X95°AG	5100103	3000 K		6700 lm	5400 lm			
TRACKLINE 55 W 5500 lm 3000 K noir 25°X95°DA	5100203	3000 K	55 W	6700 lm	5400 lm	L90	48 x 57 x 928	1
TRACKLINE 55 W 5500 lm 3000 K blanc 85°X85°LD	5100223	3000 K		6600 lm	5300 lm			
TRACKLINE 55 W 5500 lm 3000 K blanc 25°X95°AG	5100205	3000 K		6700 lm	5400 lm			
TRACKLINE 55 W 5500 lm 4000 K blanc 85°X85°LD	5100224	4000 K		6800 lm	5500 lm			
TRACKLINE 55 W 5500 lm 4000 K blanc 25°X95°DA	5100204	4000 K		7000 lm	5600 lm			

Disponible sur commande en 2700 K, 3000 K, 3500 K, 4000 K, 5000 K avec corps blanc, noir, ou silver / en asymétrie droite, asymétrie gauche, double asymétrie et distribution de lumière

Available on order in 2700 K, 3000 K, 3500 K, 4000 K, 5000 K and with white, black , or silver body / right asymmetry, left asymmetry, double asymmetry and light distribution

LED Samsung	Samsung chip
IP20 / Classe II	IP20 / Classe II
Système 4 conducteurs / 3 allumages	4 conductors / 3 ignitions system
Driver intégré / IP20	Integrated driver / IP20
Tension d'entrée : 110 - 240 Vac	Input voltage : 110 - 240 Vac
Fréquence d'entrée : 50 - 60 Hz	Input frequency : 50 - 60 Hz
Efficacité lumineuse : 110 lm/W	Light efficiency : 110 lm/W
IRC : > 90	CRI : > 90
Facteur de puissance : 0,95	Power factor : 0,95
UGR : ≤ 19	UGR : ≤ 19
Température ambiante (Ta) : -20 °C à +40 °C	Operating ambient temperature (Ta) : -20 °C to +40 °C
MacAdam : 3 SDCM	MacAdam : 3 SDCM
Durée de vie : 50 000 heures	Lifetime : 50 000 hours
Corps en aluminium	Aluminum body
Application : supermarchés, magasins, bureaux, etc.	**Application** : supermarkets, shops, offices, etc.
Certificat d'innocuité photo-biologique : groupe 0	Photo-biological safety certification : group 0
EN62493 : 2010 ; EN55015 ; 2006+A1 : 2007+A2 : 2009 ;EN61000-3-2 : 2006+A1 : 2009+A2: 2009 ; EN61000-3-3 : 20008 ; EN61547 : 2009	EN62493 : 2010 ; EN55015 ; 2006+A1 : 2007+A2 : 2009 ; EN61000-3-2 : 2006+A1 : 2009+A2: 2009 ; EN61000-3-3 : 20008 ; EN61547 : 2009

RÉGLETTE LED IP44 CII

APPLIQUE SDB IP44 15 W 600 MM CII 4000 K
APPLIQUE SDB IP44 15 W 600 MM CII 3000 K
APPLIQUE SDB IP44 20 W 900 MM CII 3000 K

IP44 | IK08 | RoHS | CE | DURÉE DE VIE 30 000H | 133° | EMC

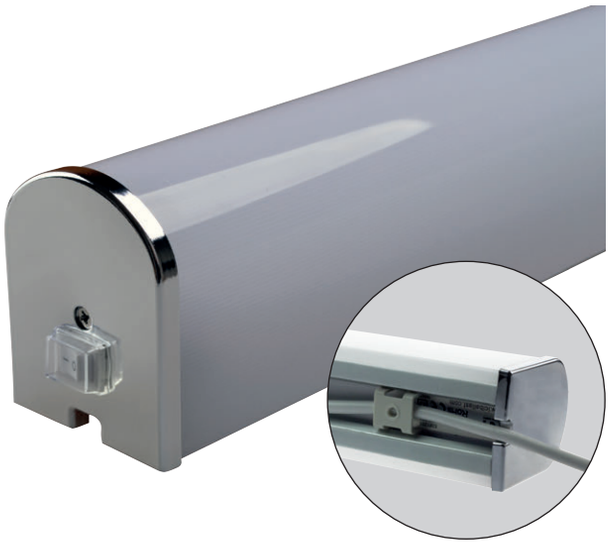

Schéma technique

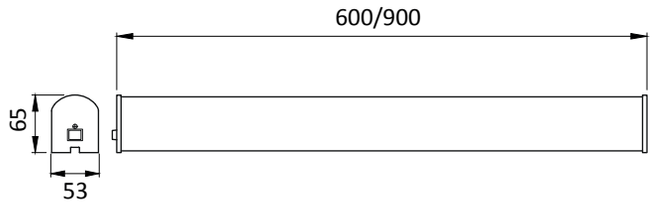

Distribution de l'intensité lumineuse

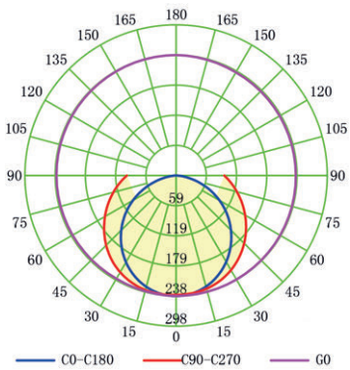

Répartition spectrale

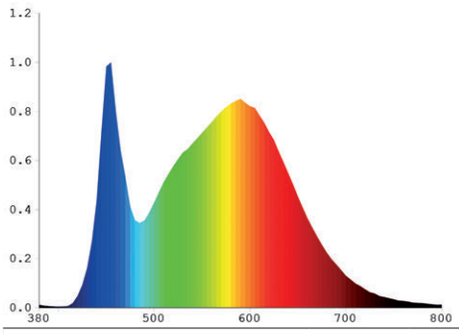

Référence	Code	Quantité de LEDs	Courant de sortie driver	Puissance	T °C	Candelas	Lumens LED	Lumens sortants	L - F	Dimensions en mm l x h x L	Colisage
Applique SDB IP44 15W 600mm CII 4000K	5381202	30	150 mA	15 W	4000 K	260 cd	1379 lm	1200 lm	L80 - F10	53 x 65 x 600	1 / 20
Applique SDB IP44 15 W 600 mm CII 3000 K	5381200	30	150 mA	15 W	3000 K	295 cd	1448 lm	1260 lm	L80 - F10	53 x 65 x 600	
Applique SDB IP44 20 W 900 mm CII 3000 K	5381205	42	140 mA	20 W	3000 K	362 cd	1839 lm	1600 lm	L80 - F10	53 x 65 x 900	

Classe II	Class II
LED 2835 SMD	2835 SMD chip
Driver intégré	Integrated driver
IP44 - IK08	IP44 - IK08
Tension d'entrée : 220 - 240 Vac	Input voltage : 220 - 240 Vac
Fréquence d'entrée : 50 - 60 Hz	Input frequency : 50 - 60 Hz
Facteur de puissance : 0,53	Power factor : 0,53
IRC : >80	CRI : >80
MacAdam : <6 SDCM	MacAdam : <6 SDCM
Angle : 133°	Angle : 133°
Efficacité lumineuse : 80 lm/W	Lighting efficiency : 80 lm/W
Durée de vie : 30 000 heures	Lifetime : 30 000 hours
Température ambiante (Ta) : -20 °C à +45 °C	Operating ambient temperature (Ta) : -20 °C to +45 °C
Cordon d'alimentation intégré	Integrated power cord
Deux clips de fixation coulissants sur toute la longueur	Two fixation clips sliding over the entire length
Corps en aluminium, diffuseur en polycarbonate	Aluminum body, polycarbonate diffusor
Diffuseur opaque, faible zone d'ombre	Opaque diffusor, small dark area
Interrupteur étanche	Waterproof switch
Certificat d'innocuité photo-biologique : groupe 1	Photo-biological safety certification : group 1
EN55015 : 2013 - EN61547 :2009 ; EN6100-3-2 : 2006+A1+A2 EN61000-3-3 : 2013 ; EN60598-1 :2 008+A11 - EN60598-2-1 : 1989 ; EN62493 : 2010 - EN62471 : 2008	EN55015 : 2013 - EN61547 :2009 ; EN6100-3-2 : 2006+A1+A2 EN61000-3-3 : 2013 ; EN60598-1 :2 008+A11 - EN60598-2-1 : 1989 ; EN62493 : 2010 - EN62471 : 2008

SPOT BASSE LUMINANCE - LAMPE À CLIPSER

SPOT BASSE LUM. Ø85

IP20 IP54 75-77 RoHS CE

IP20 **Blanc**

5021025

IP20 **Noir**

5021026

IP54 **Blanc**

5021030
avec verre et joint

Schéma technique

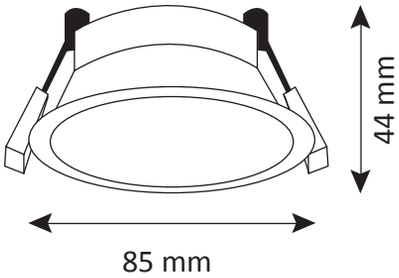

Lampe LED GU10 ou GU5.3 à clipser

Référence	Code	IP	Verre + joint	Dimensions en mm Ø x h	Diamètre de perçage Ø en mm	Colisage
Spot cône basse lum. blanc Ø85	5021025	IP20	-	85 x 44	Ø 75 - 77	1 / 100
Spot cône basse lum. noir Ø85	5021026	IP20	-			
Spot cône basse lum. blanc IP54 Ø85	5021030	IP54	oui			

Lampes LED GU10 ou GU5.3 à clipser	GU10 or GU5.3 LED lamps to clip
Corps en aluminium	Aluminum body
Fixation plafond par ressort	Ceiling mount with a spring
Basse luminance	Low luminance
Lampe en retrait offrant un grand confort visuel	Recessed lamp than provides a great visual comfort
EN 60-598-1 2008+A11:2009 ; EN 60-598-2	EN 60-598-1 2008+A11:2009 ; EN 60-598-2

SPOT BASSE LUMINANCE - LAMPE À CLIPSER

SPOT BASSE LUM. BLANC Ø85 IP20

Schéma technique

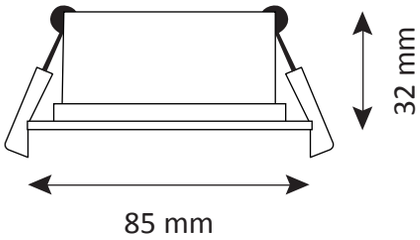

Lampe LED GU10 ou GU5.3 à clipser

Référence	Code	IP	Dimensions en mm Ø x h	Diamètre de perçage Ø en mm	Colisage
Spot basse lum. blanc Ø85	5021010	IP20	85 x 32	Ø 70 - 75	1 / 100

Lampes LED GU10 ou GU5.3 à clipser	GU10 or GU5.3 LED lamps to clip
Corps en aluminium	Aluminum body
Fixation plafond par ressort	Ceiling mount with a spring
Basse luminance	Low luminance
Lampe en retrait offrant un grand confort visuel	Recessed lamp than provides a great visual comfort
EN 60-598-1 2008+A11:2009 ; EN 60-598-2	EN 60-598-1 2008+A11:2009 ; EN 60-598-2

SPOT BASSE LUMINANCE - LAMPE À CLIPSER

SPOT BASSE LUM. BLANC Ø85 IP44

Schéma technique

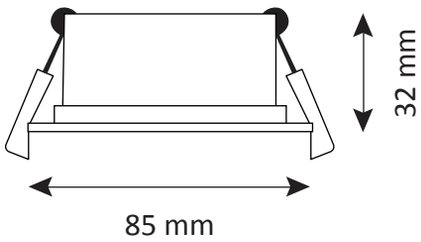

Lampe LED GU10 ou GU5.3 à clipser

Référence	Code	IP	Verre + joint	Dimensions en mm Ø x h	Diamètre de perçage Ø en mm	Colisage
Spot basse lum. blanc IP44 Ø85	5021015	IP44	oui	85 x 32	Ø 70 - 75	1 / 100

Lampes LED GU10 ou GU5.3 à clipser	GU10 or GU5.3 LED lamps to clip
Corps en aluminium	Aluminum body
Fixation plafond par ressort	Ceiling mount with a spring
Basse luminance	Low luminance
Lampe en retrait offrant un grand confort visuel	Recessed lamp than provides a great visual comfort
EN 60-598-1 2008+A11:2009 ; EN 60-598-2	EN 60-598-1 2008+A11:2009 ; EN 60-598-2

SPOT BASSE LUMINANCE - LAMPE À CLIPSER

SPOT BASSE LUM. BLANC Ø100

Schéma technique

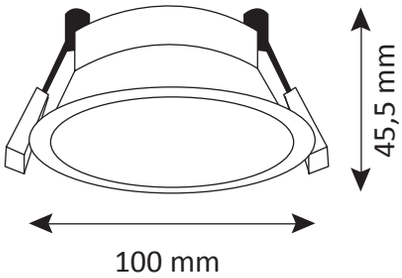

Lampe LED GU10 ou GU5.3 à clipser

Référence	Code	IP	Dimensions en mm Ø x h	Diamètre de perçage Ø en mm	Colisage
Spot cône basse lum. blanc Ø100	5021035	IP20	100 x 45,5	Ø 90 - 92	1 / 100

Lampes LED GU10 ou GU5.3 à clipser	GU10 or GU5.3 LED lamps to clip
Corps en aluminium	Aluminum body
Fixation plafond par ressort	Ceiling mount with a spring
Basse luminance	Low luminance
Lampe en retrait offrant un grand confort visuel	Recessed lamp than provides a great visual comfort
EN 60-598-1 2008+A11:2009 ; EN 60-598-2	EN 60-598-1 2008+A11:2009 ; EN 60-598-2

SPOT BASSE LUMINANCE - LAMPE À CLIPSER

SPOT BASSE LUM. BLANC Ø90 ORIENTABLE IP20

Schéma technique

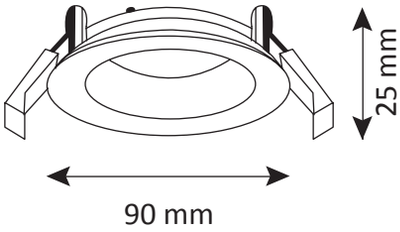

Lampe LED GU10 ou GU5.3 à clipser

Référence	Code	IP	Dimensions en mm Ø x h	Diamètre de perçage Ø en mm	Colisage
Spot orientable blanc Ø90	5021020	IP20	90 x 25	Ø 72 - 75	1 / 100

Lampes LED GU10 ou GU5.3 à clipser	GU10 or GU5.3 LED lamps to clip
Corps en aluminium	Aluminum body
Fixation plafond par ressort	Ceiling mount with a spring
Basse luminance	Low luminance
EN 60-598-1 2008+A11:2009 ; EN 60-598-2	EN 60-598-1 2008+A11:2009 ; EN 60-598-2

SPOTLED

SPOTLED 3,5 W EXTRA-PLAT 38° 3000 K + DRIVER

Schéma technique

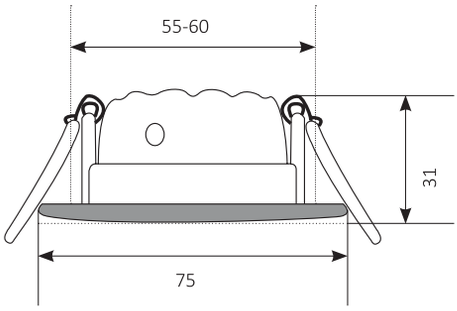

Distribution de l'intensité lumineuse

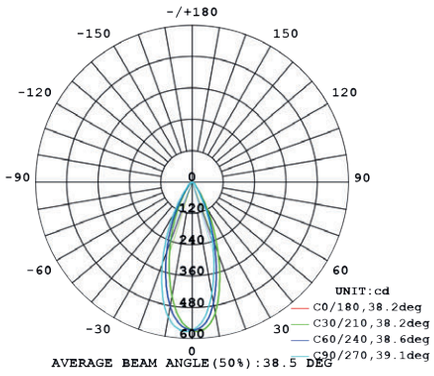

Distance d'illumination

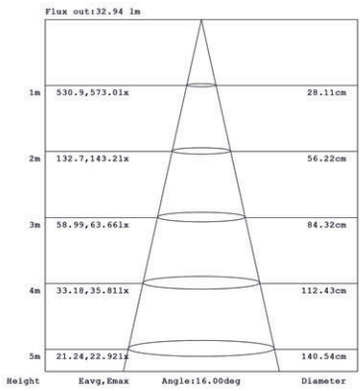

Référence	Code	Puissance	T °C	Lumens	Dimensions en mm h x l (Ø perçage)	Colisage
SPOTLED blanc 3,5 W extra-plat 3000 K + driver	5035320	3,5 W	3000 K	310 lm	31 x 75 mm (55 - 60)	1

LED COB	COB chip
IP44 face avant / IP20 face arrière	IP44 front side / IP20 back side
Tension d'entrée : 100 - 250 Vac	Input voltage : 100 - 250 Vac
Fréquence d'entrée : 50 - 60 Hz	Input frequency : 50 - 60 Hz
Facteur de puissance : 0,50	Power factor : 0,50
IRC : >80	CRI : >80
IRL : 82	IRL : 82
Angle : 38°	Angle : 38°
Température ambiante (Ta) : -15 °C à +60 °C	Operating ambient temperature (Ta) : -15 °C to +60 °C
Durée de vie : 50 000 heures	Lifetime : 50 000 hours
Lentille avec effet anti-éblouissement	Antiglare effect lens
Alliage en aluminium	Aluminum alloy
EN 55015 : 2013 / EN 61547 : 2009	EN 55015 : 2013 / EN 61547 : 2009
EN 61000-3-2 : 2006 + A1 : 2009 + A2 : 2009 / EN 61000-3-3 : 2013	EN 61000-3-2 : 2006 + A1 : 2009 + A2 : 2009 / EN 61000-3-3 : 2013
EN 60598-1 : 2008 + A11 : 2009 / EN 60598-2-2 : 2012	EN 60598-1 : 2008 + A11 : 2009 / EN 60598-2-2 : 2012

SPOTLED ORIENTABLE DIMMABLE

SPOTLED 6,5 W DIM ORIENTABLE EXTRA-PLAT 38° 3000 K
SPOTLED 6,5 W DIM ORIENTABLE EXTRA-PLAT 38° 4000 K

TRIAC DIM | IP20 | 38° | 75-80 | DURÉE DE VIE 50 000H | RoHS | CE

DISPONIBLE EN

Schéma technique

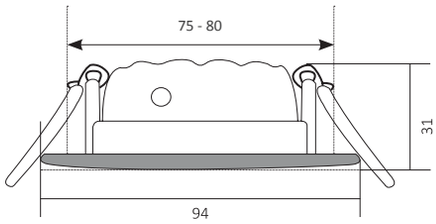

Répartition spectrale

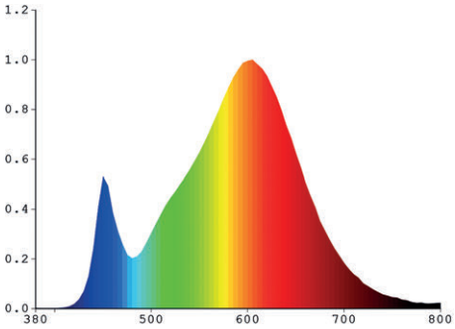

Référence	Code	Puissance	T °C	Lumens	Dimensions en mm h x l (Ø perçage)	Colisage
SPOTLED blanc 6,5 W DIM ORIENTABLE extra-plat 3000 K + driver dimmable	5035402	6,5 W	3000 K	610 lm	31 x 94 (75 - 80)	1
SPOTLED blanc 6,5 W DIM ORIENTABLE extra-plat 4000 K + driver dimmable	5035403		4000 K	630 lm		
SPOTLED alu 6,5 W DIM ORIENTABLE extra-plat 3000 K + driver dimmable	5035412		3000 K	610 lm		
SPOTLED alu 6,5 W DIM ORIENTABLE extra-plat 4000 K + driver dimmable	5035413		4000 K	630 lm		

Led COB	COB chip
Spot orientable	Orientable spotlight
Driver dimmable 200 mA par TRIAC	200 mA TRIAC dimmable driver
en phase montante et phase descendante	by leading and trailing edge
IP20	IP20
Tension d'entrée : 180 - 250 Vac	Input voltage : 180 - 250 Vac
Fréquence d'entrée : 50 - 60 Hz	Input frequency : 50 - 60 Hz
Angle : 38°	Angle : 38°
IRC : >80	CRI : >80
Protection thermique integrée	Integrated thermal protection
Facteur de puissance : 0,50	Power factor : 0,50
Température ambiante (Ta) : -15 °C à +60 °C	Operating ambient temperature (Ta) : -15 °C to +60 °C
Durée de vie : 50 000 heures	Lifetime : 50 000 hours
Lentille avec effet anti-éblouissement	Antiglare effect lens
Alliage en aluminium	Aluminum alloy
EN 55015 : 2013 / EN 61547 : 2009	EN 55015 : 2013 / EN 61547 : 2009
EN 61000-3-2 : 2006 + A1 : 2009 + A2 : 2009 / EN 61000-3-3 : 2013	EN 61000-3-2 : 2006 + A1 : 2009 + A2 : 2009 / EN 61000-3-3 : 2013
EN 60598-1 : 2008 + A11 : 2009 / EN 60598-2-2 : 2012	EN 60598-1 : 2008 + A11 : 2009 / EN 60598-2-2 : 2012

SPOTLED DIMMABLE

SPOTLED 8 W DIM BASSE LUMINANCE 38° 3000 K

TRIAC DIM | IP20 | 38° | 75-80 | DURÉE DE VIE 50 000H | A+ | RoHS | CE

Schéma technique

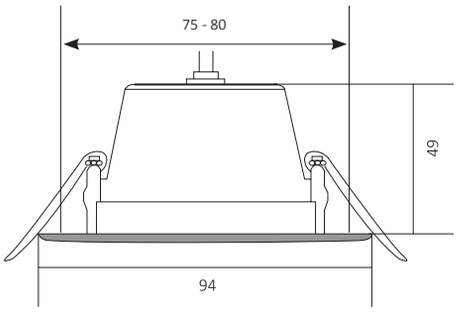

Répartition spectrale

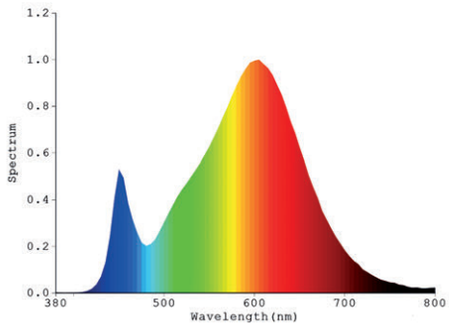

Référence	Code	Puissance	T °C	Lumens	Dimensions en mm h x l (Ø perçage)	Colisage
SPOTLED blanc 8 W DIM basse luminance 38° 3000 K + driver dimmable	5035405	8 W	3000 K	583 lm	49 x 94 (75 - 80)	1

LED COB	COB chip
Driver dimmable 200 mA par TRIAC	200 mA TRIAC dimmable driver
en phase montant et phase descendante	by leading and trailing edge
IP20	IP20
Tension d'entrée : 180 - 250 Vac	Input voltage : 180 - 250 Vac
Fréquence d'entrée : 50 - 60 Hz	Input frequency : 50 - 60 Hz
Angle : 38°	Angle : 38°
IRC : >83	CRI : >83
Protection thermique integrée	Integrated thermal protection
Facteur de puissance : 0,50	Power factor : 0,50
Température ambiante (Ta) : -15 °C à +60 °C	Operating ambient temperature (Ta) : -15 °C to +60 °C
Durée de vie : 50 000 heures	Lifetime : 50 000 hours
Lentille avec effet anti-éblouissement	Antiglare effect lens
Alliage en aluminium	Aluminum alloy
EN 55015 : 2013 / EN 61547 : 2009	EN 55015 : 2013 / EN 61547 : 2009
EN 61000-3-2 : 2006 + A1 : 2009 + A2 : 2009 / EN 61000-3-3 : 2013	EN 61000-3-2 : 2006 + A1 : 2009 + A2 : 2009 / EN 61000-3-3 : 2013
EN 60598-1 : 2008 + A11 : 2009 / EN 60598-2-2 : 2012	EN 60598-1 : 2008 + A11 : 2009 / EN 60598-2-2 : 2012

DOWNLIGHT LED IP44

DL LED R4C 6 W DIAM : 125
DL LED R5C 10 W DIAM : 150
DL LED R6C 15 W DIAM : 175
DL LED R8C 22 W DIAM : 225

Schéma technique

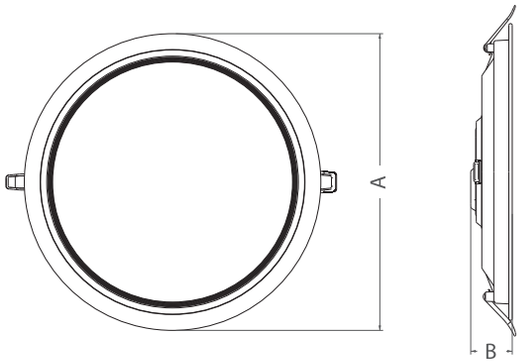

Référence	Code	Puissance	T °C	Lumens	Quantité de LEDs	L - B	Dimensions en mm A x B (Ø perçage)	Colisage
DL LED R4C 6 W 3000 K 520 lm diam : 125	5035701	6 W	3000 K	520 lm	40	L80 - B10	125 x 31,5 (100 - 110)	1
DL LED R4C 6 W 4000 K 557 lm diam : 125	5035702		4000 K	557 lm				
DL LED R5C 10 W 3000 K 890 lm diam : 150	5035705	10 W	3000 K	890 lm	60		150 x 31,5 (125 - 135)	
DL LED R5C 10 W 4000 K 924 lm diam : 150	5035706		4000 K	924 lm				
DL LED R6C 15 W 3000 K 1579 lm diam : 175	5035709	15 W	3000 K	1579 lm	88		175 x 31,5 (150 - 160)	
DL LED R6C 15 W 4000 K 1678 lm diam : 175	5035710		4000 K	1678 lm				
DL LED R8C 22 W 3000 K 2355 lm diam : 225	5035713	22 W	3000 K	2355 lm	120		225 x 31,5 (200 - 210)	
DL LED R8C 22 W 4000 K 2662 lm diam : 225	5035714		4000 K	2662 lm				

LED SMD Hongli	Hongli SMD chip
IP44 face avant / IP20 face arrière	IP44 front side / IP20 back side
Tension d'entrée : 180 - 250 Vac	Input voltage : 180 - 250 Vac
Fréquence d'entrée : 50 - 60 Hz	Input frequency : 50 - 60 Hz
Facteur de puissance : 0,9	Power factor : 0,9
IRC : >81	CRI : >81
IRL : >83	LRI : >83
UGR : ≤22	UGR : ≤22
Angle : 120°	Angle : 120°
Température ambiante (Ta) : -10 °C à +45 °C	Operating ambient temperature (Ta) : -10 °C to +45 °C
Durée de vie : 50 000 heures	Lifetime : 50 000 hours
Dissipateur thermique en aluminium	Aluminum heat sink
Driver déclipsable permettant de faire toute l'installation et de connecter le downlight à la fin	Declipsable driver which allows to make the entire installation and connect the downlight at the end
Bornes "type WAGO" permettant une connexion rapide sans tournevis	"WAGO-type" terminals allowing a quick connection without screwdriver
EN 605958-1 ; EN 60598-2-1 ; EN 62493, EN62471	EN 605958-1 ; EN 60598-2-1 ; EN 62493, EN62471
EN 55015 ; EN 61547, EN 61000-3-2 ; EN 61000-3-3	EN 55015 ; EN 61547, EN 61000-3-2 ; EN 61000-3-3
EN 611347-1 ; EN 61347-2-13	EN 611347-1 ; EN 61347-2-13

DOWNLIGHT LED SURFACE

DL LED SURFACE 10 W DIAM : 157
DL LED SURFACE 15 W DIAM : 180
DL LED SURFACE 22 W DIAM : 230

Schéma technique

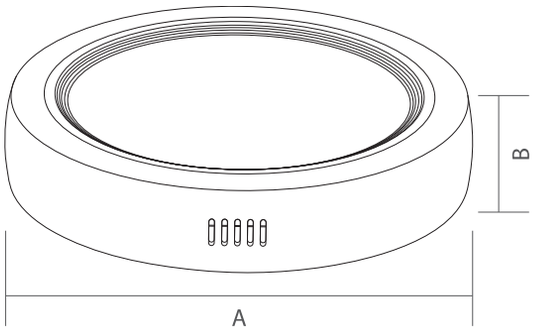

Référence	Code	Puissance	T °C	Lumens	Quantité de LEDs	L - B	Dimensions en mm A x B	Colisage
DL LED SURFACE 10 W 3000 K 890 lm	5035720	10 W	3000 K	890 lm	60	L80 - B10	157 x 38	1
DL LED SURFACE 10 W 4000 K 924 lm	5035721		4000 K	924 lm				
DL LED SURFACE 15 W 3000 K 1579 lm	5035722	15 W	3000 K	1579 lm	88		180 x 38	
DL LED SURFACE 15 W 4000 K 1678 lm	5035723		4000 K	1678 lm				
DL LED SURFACE 22 W 3000 K 2355 lm	5035724	22 W	3000 K	2355 lm	120		230 x 38	
DL LED SURFACE 22 W 4000 K 2662 lm	5035725		4000 K	2662 lm				

LED SMD Hongli	Hongli SMD chip
IP44 face avant / IP20 face arrière	IP44 front side / IP20 side
Tension d'entrée : 100 - 250 Vac	Input voltage : 100 - 250 Vac
Fréquence d'entrée : 50 - 60 Hz	Input frequency : 50 - 60 Hz
Facteur de puissance : 0,9	Power factor : 0,9
IRC : 81	CRI : 81
IRL : 80	LRI : 80
UGR : ≤22	UGR : ≤22
Angle : 120°	Angle : 120°
Protection thermique integrée	Integrated thermal protection
Température ambiante (Ta) : -10 °C à +45 °C	Operating ambient temperature (Ta) : -10 °C à +45 °C
Durée de vie : 50 000 heures	Lifetime : 50 000 hours
Dissipateur thermique en aluminium	Aluminum heat sink
Driver déclipsable permettant de faire toute l'installation et de connecter le downlight à la fin	Declipsable driver which allows to make the entire installation and connect the downlight at the end
Bornes «type WAGO» permettant une connexion rapide sans tournevis	«WAGO-type» terminals allowing a quick connection without screwdriver
EN 55015: 2013+A1 ; EN 61547: 2009 ; EN 61000-3-2: 2014 ; EN 61000-3-3: 2013	EN 55015: 2013+A1 ; EN 61547: 2009 ; EN 61000-3-2: 2014 ; EN 61000-3-3: 2013

LUMINAIRE LED PLAFONLED

PLAFONLED 16 W IP44 4000 K + ENJOLIVEUR SILVER
ENJOLIVEUR BLANC
ENJOLIVEUR CHROME

IP44 IK02 120° DURÉE DE VIE 25 000H RoHS CE

DISPONIBLE EN

Silver Blanc Chrome

Schéma technique

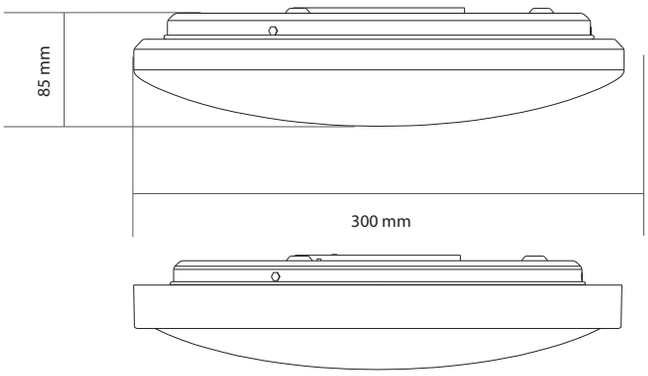

Référence	Code	Puissance	T °C	Lumens	Candelas	Dimensions en mm h x ø	Colisage
PLAFONLED 16 W IP44 4000 K + enjoliveur silver	5200010	16 W	4000 K	1200 lm	292 cd	85 x 300	1
Enjoliveur blanc	5200030						
Enjoliveur chrome	5200031						

LED Everlight	Everlight chip
IP44 - IK02	IP44 - IK02
Classe I	Class I
Tension d'entrée : 220 - 240 V	Input voltage : 220 - 240 V
Fréquence d'entrée : 50 - 60 Hz	Input frequency : 50 - 60 Hz
IRC : >80	CRI : >80
Angle : 120°	Angle : 120°
Température ambiante (Ta) : -5 °C à +40 °C	Operating ambient temperature (Ta) : -5 °C to +40 °C
Durée de vie : 25 000 heures	Lifetime : 25 000 hours
Installation facile	Easy installation
Design moderne avec collerette décorative interchangeable	Modern design with interchangeable decoration ring
EN60598-1 :2 008+A11 - EN60598-2-1 : 1989 ; EN 60598-1:2015 ; EN 60598-2-5:2015 ; EN 62493:2015 ; EN62031:2008+A1:2013+A2:2015 ; EN 62471:2008 ; EN 55015:2013 ; EN 61000-3-2:2014 ; EN 61000-3-3:2013 ; EN 61547:2009	EN60598-1 :2 008+A11 - EN60598-2-1 : 1989 ; EN 60598-1:2015 ; EN 60598-2-5:2015 ; EN 62493:2015 ; EN62031:2008+A1:2013+A2:2015 ; EN 62471:2008 ; EN 55015:2013 ; EN 61000-3-2:2014 ; EN 61000-3-3:2013 ; EN 61547:2009

LUMINAIRE LED PLAFONLED

PLAFONLED SENSOR 16 W IP44 4000 K + ENJOLIVEUR SILVER
ENJOLIVEUR BLANC
ENJOLIVEUR CHROME

IP44 | DURÉE DE VIE 25 000H | RoHS | CE
IK02 | 120° | | |

DISPONIBLE EN

Silver

Blanc

Chrome

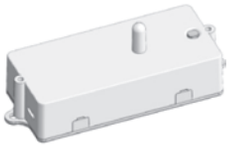

DÉTECTEUR DE PRÉSENCE INTÉGRÉ

Schéma technique

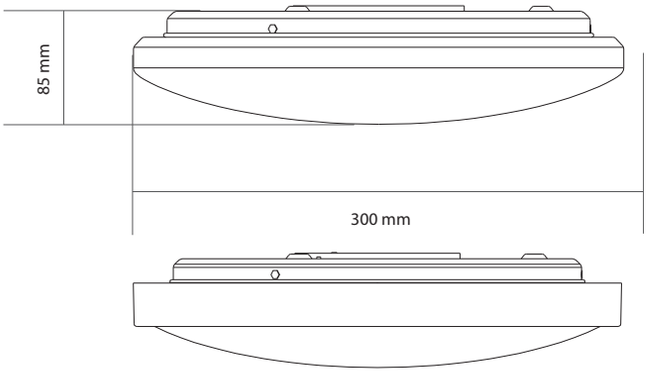

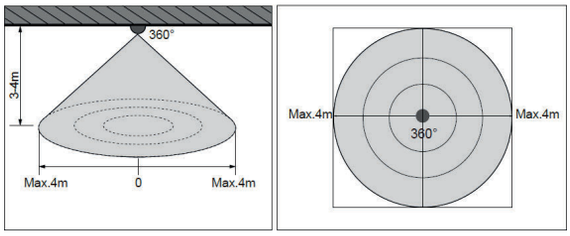

Sensor information

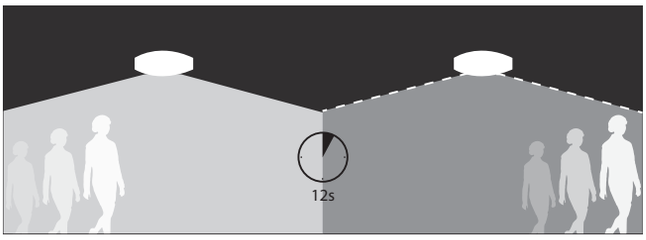

Référence	Code	Puissance	T °C	Lumens	Candelas	Dimensions en mm h x ø	Colisage
PLAFONLED SENSOR 16 W IP44 4000 K + enjoliveur silver	5200020	16 W	4000 K	1200 lm	348 cd	85 x 300	
Enjoliveur blanc	5200030						1
Enjoliveur chrome	5200031						

LED Everlight	Everlight chip
IP44 - IK02	IP44 - IK02
Classe I	Class I
Tension d'entrée : 220 - 240 V	Input voltage : 220 -240 V
Fréquence d'entrée : 50 - 60 Hz	Input frequency : 50 - 60 Hz
IRC : >80	CRI : >80
Angle : 120°	Angle : 120°
Température ambiante (Ta) : -5 °C à +40 °C	Operating ambient temperature (Ta) : -5 °C to +40 °C
Durée de vie : 25 000 heures	Lifetime : 25 000 hours
Installation facile	Easy installation
Design moderne avec collerette décorative interchangeable	Modern design with interchangeable decoration ring
Sensor	**Sensor**
Les lumières peuvent être contrôlées par interrupteur standard (ON/OFF) ou en utilisant la fonction sensor	The lights can be controlled on by standard switch (ON / OFF) or by using the sensor function
Durée d'allumage : 12 secondes	Hold time : 12 seconds
Plage de détection : 4 mètres de rayon, 3-4 mètres de hauteur	Detection range : 4 meters radius, 3-4 meters high
EN60598-1 :2 008+A11 - EN60598-2-1 : 1989 ; EN 60598-1:2015 ; EN 60598-2-5:2015 ; EN 62493:2015 ; EN62031:2008+A1:2013+A2:2015 ; EN 62471:2008 ; EN 55015:2013 ; EN 61000-3-2:2014 ; EN 61000-3-3:2013 ; EN 61547:2009	EN60598-1 :2 008+A11 - EN60598-2-1 : 1989 ; EN 60598-1:2015 ; EN 60598-2-5:2015 ; EN 62493:2015 ; EN62031:2008+A1:2013+A2:2015 ; EN 62471:2008 ; EN 55015:2013 ; EN 61000-3-2:2014 ; EN 61000-3-3:2013 ; EN 61547:2009

LUMINAIRE LED IP54 CII

HUBLOT OVALE IP54 CII 180X98 - 8W 4000K
HUBLOT OVALE IP54 CII 210X105 - 14W 4000K

Schéma technique

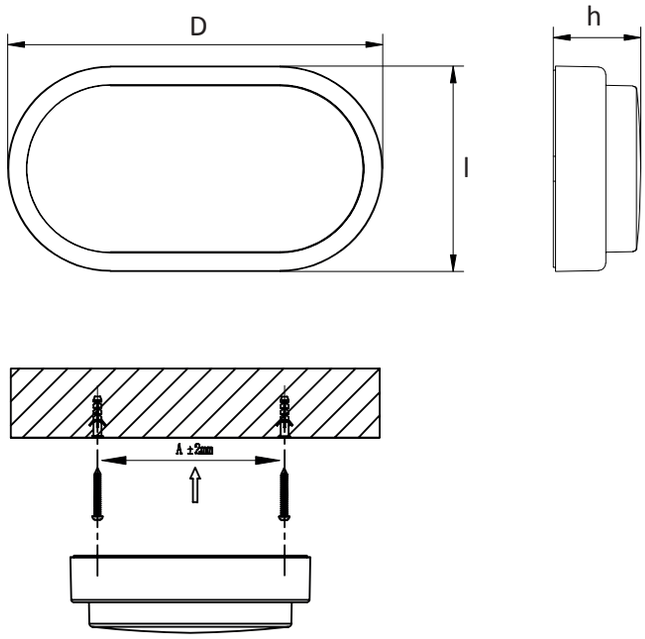

Référence	Code	Puissance	T °C	Lumens LED	Lumens sortants	Candelas	Dimensions en mm h x Ø D (entraxe A)	Colisage
HUBLOT OVALE IP54 CII 180x98 8 W 4000 K	5420420	8 W	4000 K	700 lm	560 lm	180 cd	42 x 98 x 180 (140 ±2)	1
HUBLOT OVALE IP54 CII 210x105 14 W 4000 K	5420425	14 W		1225 lm	980 lm	350 cd	42 x 105 x 210 (167,5 ±2)	

LED SANAN	SANAN chip
IP54	IP54
Classe II	Class II
Tension d'entrée : 220 - 240 Vac	Input voltage : 220 - 240 Vac
Fréquence d'entrée : 50 - 60 Hz	Input frequency : 50 - 60 Hz
Facteur de puissance : 0,5	Power factor : 0,5
MacAdam : <6 SDCM	MacAdam : <6 SDCM
IRC : >80	CRI : >80
Efficacité lumineuse : 70 lm/W	Luminous efficiency : 70 lm/W
Angle : 110°	Angle : 110°
Température ambiante (Ta) : -20 °C à +40 °C	Operating ambient temperature (Ta) : -20 °C to +40 °C
Nombre d'allumages ON/OFF : 100 000	ON/OFF cycles : 100 000
Durée de vie : 30 000 heures	Lifetime : 30 000 hours
Corps en polycarbonate	Polycarbonate body
Certification d'innocuité photo-biologique : groupe 0	Photo-biological safety certification : group 0
EN 60598-1 : 2015 ; EN 60598-2-1 : 1989 ; EN 62471 : 2008 ; EN 62493 : 2015	EN 60598-1 : 2015 ; EN 60598-2-1 : 1989 ; EN 62471 : 2008 ; EN 62493 : 2015

LUMINAIRE LED IP54 CII

HUBLOT ROND IP54 CII Ø150 - 8W 4000K
HUBLOT ROND IP54 CII Ø190 - 14W 4000K

Schéma technique

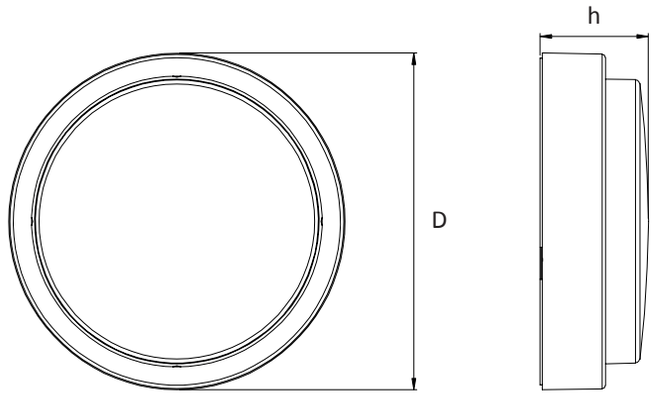

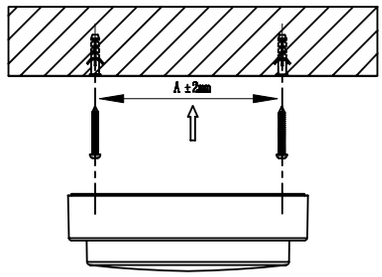

Référence	Code	Puissance	T °C	Lumens LED	Lumens sortants	Candelas	Dimensions en mm h x Ø D (entraxe A)	Colisage
HUBLOT ROND IP54 CII Ø150 - 8W 4000K	5420410	8 W	4000 K	700 lm	560 lm	180 cd	Ø 48 x 150 (101,5 ±2)	1
HUBLOT ROND IP54 CII Ø190 - 14W 4000K	5420415	14 W		1225 lm	980 lm	350 cd	Ø 48 x 190 (119 ±2)	

LED SANAN	SANAN chip
IP54	IP54
Classe II	Class II
Tension d'entrée : 220 - 240 Vac	Input voltage : 220 - 240 Vac
Fréquence d'entrée : 50 - 60 Hz	Input frequency : 50 - 60 Hz
Facteur de puissance : 0,5	Power factor : 0,5
MacAdam : <6 SDCM	MacAdam : <6 SDCM
IRC : >80	CRI : >80
Efficacité lumineuse : 70 lm/W	Luminous efficiency : 70 lm/W
Angle : 120°	Angle : 120°
Température ambiante (Ta) : -20 °C à +40 °C	Operating ambient temperature (Ta) : -20 °C to +40 °C
Nombre d'allumages ON/OFF : 100 000	ON/OFF cycles : 100 000
Durée de vie : 30 000 heures	Lifetime : 30 000 hours
Corps en polycarbonate	Polycarbonate body
Certification d'innocuité photo-biologique : groupe 0	Photo-biological safety certification : group 0
EN 60598-1 : 2015 ; EN 60598-2-1 : 1989 ; EN 62471 : 2008 ; EN 62493 : 2015	EN 60598-1 : 2015 ; EN 60598-2-1 : 1989 ; EN 62471 : 2008 ; EN 62493 : 2015

LUMINAIRE LED IP54 CII

HUBLOT PLAT IP65 CII Ø220 - 15W 4000K
HUBLOT PLAT IP65 CII Ø280 - 18W 4000K
HUBLOT PLAT IP65 CII Ø330 - 24W 4000K
HUBLOT PLAT IP65 CII Ø330 - 30W 4000K

Schéma technique

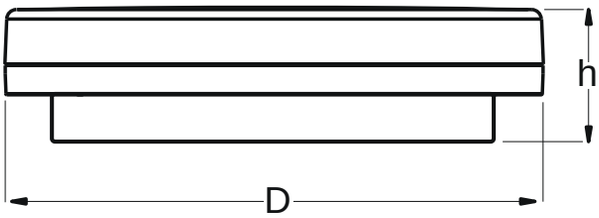

Facilité de cablâge :
on ne démonte pas l'appareil, on ouvre juste 1 capot

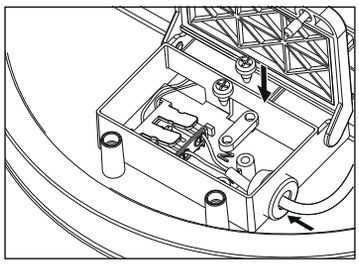

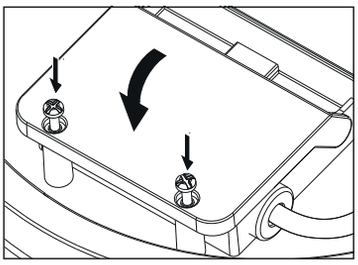

Facilité d'installation :
montage / démontage par 2 vis sur le côté

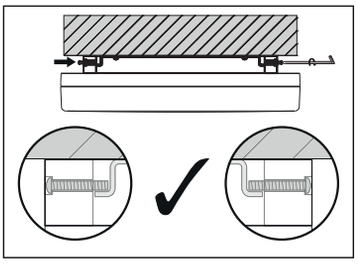

Entraxe :
ajustable

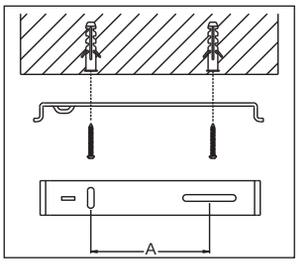

Référence	Code	Puissance	T °C	Lumens LED	Lumens sortants	Candelas	Dimensions en mm h x Ø D (A)	Colisage
HUBLOT PLAT IP65 CII Ø220 - 15W 4000K	5420430	15 W	4000 K	1562 lm	1250 lm	350 cd	55 x Ø 220 (**76** ±14) = 62 à 90	1
HUBLOT PLAT IP65 CII Ø280 - 18W 4000K	5420435	18 W		1875 lm	1500 lm	420 cd	55 x Ø 280 (**80** ±14) = 66 à 94	
HUBLOT PLAT IP65 CII Ø330 - 24W 4000K	5420440	24 W		2562 lm	2050 lm	550 cd	55 x Ø 330 (**90** ±20) = 70 à 110	
HUBLOT PLAT IP65 CII Ø330 - 30W 4000K	5420445	30 W		3250 lm	2600 lm	700 cd		

LED SANAN	SANAN chip
IP65	IP65
Classe II	Class II
Tension d'entrée : 220 - 240 Vac	Input voltage : 220 - 240 Vac
Fréquence d'entrée : 50 - 60 Hz	Input frequency : 50 - 60 Hz
Facteur de puissance : 0,9	Power factor : 0,9
MacAdam : <6 SDCM	MacAdam : <6 SDCM
IRC : >80	CRI : >80
Angle : 120°	Angle : 120°
Température ambiante (Ta) : -20 °C à +40 °C	Operating ambient temperature (Ta) : -20 °C to +40 °C
Nombre d'allumages ON/OFF : 100 000	ON/OFF cycles : 100 000
Durée de vie : 30 000 heures	Lifetime : 30 000 hours
Corps en polycarbonate	Polycarbonate body
Certification d'innocuité photo-biologique : groupe 0	Photo-biological safety certification : group 0
EN 55015 : 2013/A1 : 2015 ; EN 61547 :2009 ; EN 61000-3-2 : 2013 ; EN 61000-3-3 : 2013 ; EN 60598-1 : 2015 ; EN 60598-2-1 : 1989 ; EN 62471 :2008 ; EN 62493 : 2015	EN 55015 : 2013/A1 : 2015 ; EN 61547 :2009 ; EN 61000-3-2 : 2013 ; EN 61000-3-3 : 2013 ; EN 60598-1 : 2015 ; EN 60598-2-1 : 1989 ; EN 62471 :2008 ; EN 62493 : 2015

LUMINAIRE LED IP65 CII

HUBLOT PLAT SENSOR IP65 CII Ø280 - 18W 4000K
HUBLOT PLAT SENSOR IP65 CII Ø330 - 24W 4000K
HUBLOT PLAT SENSOR IP65 CII Ø330 - 30W 4000K

Schéma technique

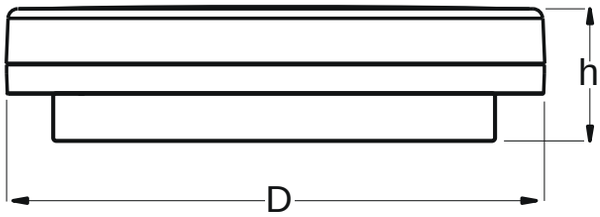

Fonction de la détection

Plages de détection

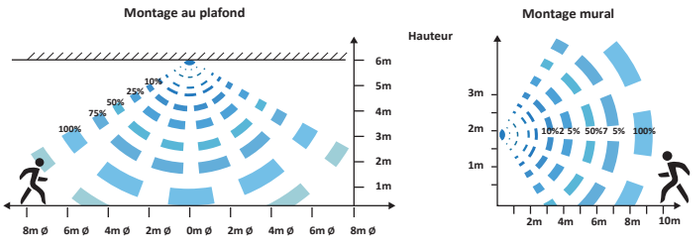

Réglage des DIP switches

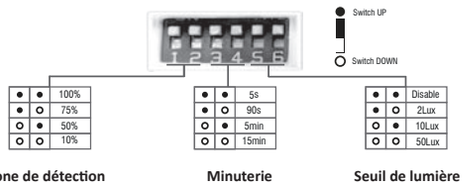

Facilité de cablâge :
on ne démonte pas l'appareil, on ouvre juste 1 capot

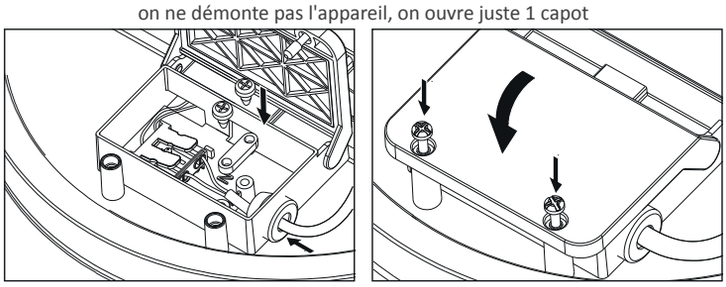

Facilité d'installation :
montage / démontage par 2 vis sur le côté

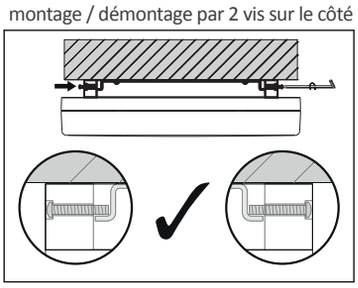

Entraxe :
ajustable

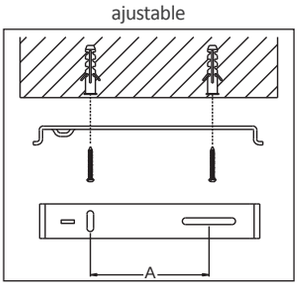

Référence	Code	Puissance	T °C	Lumens LED	Lumens sortants	Candelas	Dimensions en mm h x Ø D (A)	Colisage
HUBLOT PLAT SENSOR IP65 CII Ø280 18 W 4000 K	5420471	18 W	4000 K	1875 lm	1500 lm	420 cd	55 x Ø 280 (80±14)	1
HUBLOT PLAT SENSOR IP65 CII Ø330 24 W 4000 K	5420472	24 W		2562 lm	2050 lm	550 cd	55 x Ø 330 (90±20)	
HUBLOT PLAT SENSOR IP65 CII Ø330 30 W 4000 K	5420473	30 W		3250 lm	2600 lm	700 cd		

LED SANAN	SANAN chip
IP65	IP65
Classe II	Class II
Tension d'entrée : 220 - 240 Vac	Input voltage : 220 - 240 Vac
Fréquence d'entrée : 50 - 60 Hz	Input frequency : 50 - 60 Hz
Facteur de puissance : 0,9	Power factor : 0,9
MacAdam : <6 SDCM	MacAdam : <6 SDCM
IRC : >80	CRI : >80
Angle : 120°	Angle : 120°
Température ambiante (Ta) : -20 °C à +55 °C	Operating ambient temperature (Ta) : -20 °C to +55 °C
Nombre d'allumages ON/OFF : 100 000	ON/OFF cycles : 100 000
Durée de vie : 30 000 heures	Lifetime : 30 000 hours
Corps en polycarbonate	Polycarbonate body
Hauteur d'installation : 6 m max (plafond) / 3 m max (mural)	Installation height: max 6 m (ceiling) / max 3 m (wall)
Détecteur hyperfréquence	Microwave sensor
3 réglages : seuil de la lumière, minuterie et plage de détection	3 settings: light control, timer and detection range
Fréquence micro-ondes : 5,8 GHz ± 75 MHz	Microwave frequency : 5,8 GHz ± 75 MHz
Puissance en veille : < 0,3 mW	Standby power : < 0,3 mW
Certification d'innocuité photo-biologique : groupe 0	Photo-biological safety certification : group 0
EN 60598-1 : 2015 ; EN 60598-2-1 : 1989 ; EN 62471 : 2008 ; EN 62493 : 2015	EN 60598-1 : 2015 ; EN 60598-2-1 : 1989 ; EN 62471 : 2008 ; EN 62493 : 2015

LUMINAIRE LED ETANCHE IP65

SLIMLED IP65 18W 4000K - 754MM 1600LM
SLIMLED IP65 36W 4000K - 1284MM 3500LM
SLIMLED IP65 45W 4000K - 1564MM 4300LM


Connecteur automatique


Clips en inox


Câblage traversant


Presse-étoupe des 2 côtés

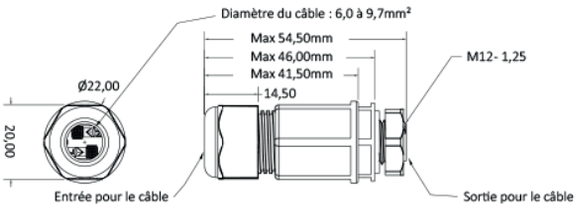

Schéma technique

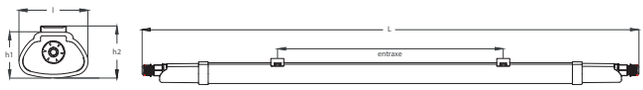

Distribution de l'intensité lumineuse

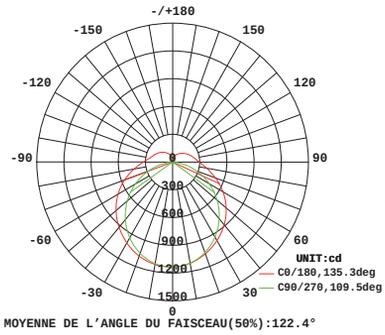

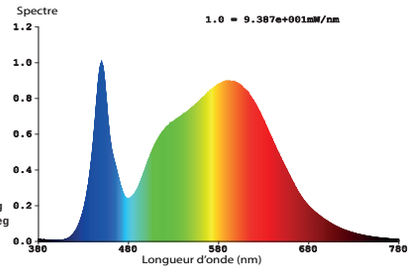

Référence	Code	Puissance	T °C	Lumens LED	Lumens sortants	Nombre de LED	Max par ligne câble 0,75mm²	Dimensions en mm h1 x l x L | h2 (entraxe recommandé mais coulissant)	Colisage
SLIMLED IP65 18W 4000K - 754mm 1600lm	5420170	18 W		2000 lm	1600 lm	96	24	35 x 53 x 754 | 40 (370)	
SLIMLED IP65 36W 4000K - 1284mm 3500lm	5420171	36 W	4000 K	4375 lm	3500 lm	264	12	35 x 53 x 1284 | 40 (880)	1/20
SLIMLED IP65 45W 4000K - 1564mm 4300lm	5420172	45 W		5375 lm	4300 lm	270	10	35 x 53 x 1564 | 40 (1150)	

LED SMD 2835	SMD 2835 chip
Driver intégré non dimmable	Integrated non dimmable driver
IP65 / Classe II	IP65 / Class II
Tension d'entrée : 220 - 240 Vac	Input voltage : 220 - 240 Vac
Fréquence d'entrée : 50 - 60 Hz	Input frequency : 50 - 60 Hz
Angle : 120°	Angle : 120°
IRC : >80	CRI : >80
Efficacité lumineuse : 96 lm/W	Luminous efficiency : 96 lm/W
Protection thermique intégrée	Integrated thermal protection
Facteur de puissance : 0,50 (réf. 5420170) et 0,90 (réf. 5420171 - 5420172)	Power factor : 0,50 (Ref. 5420170) and 0,90 (Ref. 5420171 - 5420172)
Température ambiante (Ta) : -20 °C à +40 °C	Operating ambient temperature (Ta) : -20 °C to +40 °C
Durée de vie : 50 000 heures	Lifetime : 50 000 hours
Livré avec 2 clips de fixation en inox + 2 vis	Supplied with 2 stainless steel fixation clips + 2 screws
Câblage traversant permettant une mise en ligne	Through wiring allowing online connection
Connecteur automatique pour câblage rapide, accès facile	Automatic connector for fast wiring, easy access
Clips de fixation coulissants sur toute la longueur	Fixation clips sliding over the entire length
Presse-étoupe M12/M16 pour câble de diamètre 6,0 à 9,7mm²	Cable gland M12/M16 for cable with a diameter between 6,0 and 9,7mm²
Remplacement / équivalence étanches fluo : 18, 36 et 58 W	Replacement / equivalence for fluo waterproof fixtures : 18, 36 and 58 W
Style compact qui convient pour toutes les applications : parking, garages, bureaux, magasins, hôpitaux, écoles, hall, supermarchés, etc.	Compact style suitable for all applications : parking, garages, offices, shops, hospitals, schools, hall, supermarkets, etc.
Certification d'innocuité photo-biologique : groupe 0	Photo-biological safety certification : group 0
EN 62321-2:2014 ; EN 62321-3-1:2014 ; EN 62321-4:2014 ; EN 62321-5:2014 ; EN 62321-6:2015 ; EN 62321-7-1:2015 ; EN 62321-7-2:2017 ; EN 60598-1:2015 ; EN 60598-2-1:1989 ; EN 62471:2008 ; EN 62493:2018 ; IEC 60598-1:2014 ; IEC 60598-2-1:1979 ; IEC 60598-2-1:1979/AMD1:1987 ; IEC 62471:2006	EN 62321-2:2014 ; EN 62321-3-1:2014 ; EN 62321-4:2014 ; EN 62321-5:2014 ; EN 62321-6:2015 ; EN 62321-7-1:2015 ; EN 62321-7-2:2017 ; EN 60598-1:2015 ; EN 60598-2-1:1989 ; EN 62471:2008 ; EN 62493:2018 ; IEC 60598-1:2014 ; IEC 60598-2-1:1979 ; IEC 60598-2-1:1979/AMD1:1987 ; IEC 62471:2006

LUMINAIRE LED ETANCHE IP65

ETANCHLED IP65 21W 4000K 600MM
ETANCHLED IP65 40W 4000K 1200MM
ETANCHLED IP65 55W 4000K 1500MM

Schéma technique

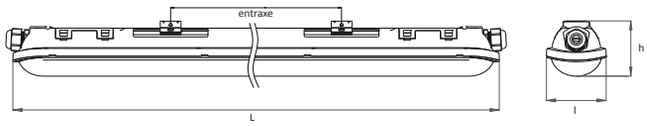

Distribution de l'intensité lumineuse

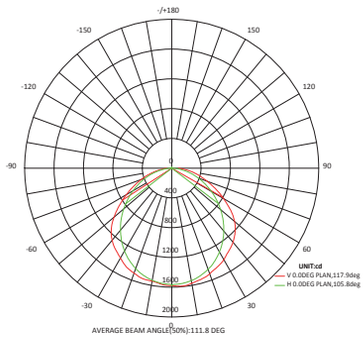

Connecteur automatique déclipsable

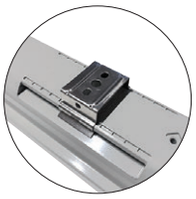

Clips inox

Câblage traversant

Référence	Code	Puissance	T °C	Lumens LED	Lumens sortants	L - B	Nombre de LED	Courant de sortie	Max par ligne câble 0,75mm²	Dimensions en mm h x l x L (entraxe)	Colisage
ETANCHLED IP65 21W 4000K 600mm	5420154	21 W	4000 K	3033 lm	2730 lm	L80 B10	66	200 mA	20	61 x 72 x 590 (250 - 280)	1
ETANCHLED IP65 40W 4000K 1200mm	5420155	40 W		5777 lm	5200 lm		126	300 mA	10	61 x 72 x 1180 (570 - 670)	
ETANCHLED IP65 55W 4000K 1500mm	5420156	55 W		7944 lm	7150 lm		168	400 mA	6	61 x 72 x 1480 (850 - 950)	

Disponible sur commande en version dimmable DALI

Available on order in DALI dimmable version

LED Bridgelux	Bridgelux chip
Driver intégré non dimmable	Integrated non dimmable driver
IP65 / Classe I	IP65 / Class I
Tension d'entrée : 220 - 240 Vac	Input voltage : 220 - 240 Vac
Fréquence d'entrée : 50 - 60 Hz	Input frequency : 50 - 60 Hz
Angle : 115°	Angle : 115°
IRC : >80	CRI : >80
Efficacité lumineuse : 120 lm/W	Luminous efficiency : 120 lm/W
Protection thermique intégrée	Integrated thermal protection
Facteur de puissance : 0,90	Power factor : 0,90
Température ambiante (Ta) : -15 °C à +40 °C	Operating ambient temperature (Ta) : -15 °C to +40 °C
Durée de vie : 50 000 heures	Lifetime : 50 000 hours
Livré avec 2 clips de fixation en inox + 2 vis	Supplied with 2 stainless steel fixation clips + 2 screws
Câblage traversant permettant une mise en ligne	Through wiring allowing online connection
Connecteur automatique pour câblage rapide, accès par capot déclipsable	Automatic connector for fast wiring, access by unclipable cover
Remplacement / équivalence étanches fluo : 2 x 18, 36 et 58 W	Replacement / equivalence fluo waterproof fixtures : 2 x 18, 36 and 58 W
Style compact qui convient pour toutes les applications : parkings, garages, bureaux, magasins, hôpitaux, écoles, hall, supermarchés, etc.	Compact style suitable for all applications : parkings, garages, offices, shops, hospitals, schools, halls, supermarkets, etc.
Certificat d'innocuité photo-biologique : groupe 0	Photo-biological safety certification : group 0
Directives basse tension 2006/95/EC et EMC 2004/108/EC EN 60598-1/A11:2009 ; EN 60598-2-1:1989 ; EN 62471:2008 ; EN 62493:2010 ; AfPS GS 2014:01 PAK	Low voltage directives 2006/95/EC and EMC 2004/108/EC EN 60598-1/A11:2009 ; EN 60598-2-1:1989 ; EN 62471:2008 ; EN 62493:2010 ; AfPS GS 2014:01 PAK

LUMINAIRE LED ETANCHE SENSOR IP65

ETANCHLED SENSOR IP65 36W 4000K 1180MM
ETANCHLED SENSOR IP65 48W 4000K 1480MM

Connecteur automatique déclipsable

Clips inox

Câblage traversant

Schéma technique

Détecteur de présence intégré

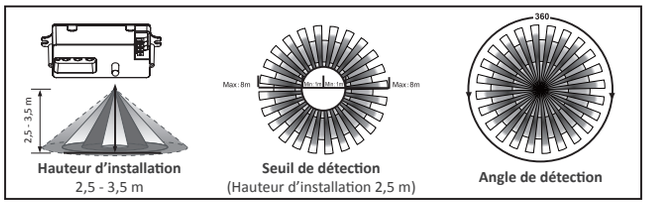

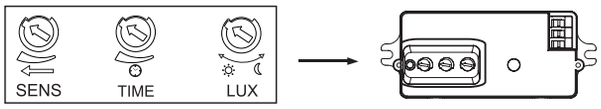

Référence	Code	Puissance	T °C	Lumens LED	Lumens sortants	L - B	Nombre de LEDs	Courant de sortie	Max par ligne câble 0,75mm²	Dimensions en mm h x l x L (entraxe)	Colisage
ETANCHLED SENSOR IP65 36W 4000K 1180mm	5420115	36 W	4000K	3750 lm	3000 lm	L80 B10	184	480 mA	12 pcs	66 x 86 x 1180 (970)	1
ETANCHLED SENSOR IP65 48W 4000K 1480mm	5420116	48 W		5000 lm	4000 lm		252	700 mA	8 pcs	72 x 86 x 1480 (890)	

LED Epistar SMD 2835
Driver intégré non dimmable
IP65 / Classe II
Tension d'entrée : 220 - 240 Vac
Fréquence d'entrée : 50 - 60 Hz
Angle : 120°
IRC : >80
Efficacité lumineuse : 83 lm/W
Protection thermique intégrée
Facteur de puissance : 0,90
Température ambiante (Ta) : -20 °C à +50 °C
Durée de vie : 50 000 heures

Livré avec 2 clips de fixation en inox + 2 vis
Câblage traversant permettant une mise en ligne
Connecteur automatique pour câblage rapide, accès par capot déclipsable
Remplacement / équivalence étanches fluo : 36 et 58 W
Style compact qui convient pour toutes les applications :
parking, garages, bureaux, magasins, hôpitaux,
écoles, hall, supermarchés, etc.

Détecteur hyperfréquence
3 réglages : seuil de la lumière, minuterie et plage de détection
Puissance en veille : environ 0,9 W

La sortie à haute fréquence de ce capteur est inférieure à 0,2 mW,
ce qui représente 1/5000e de la puissance d'émission
d'un téléphone mobile ou d'un four à micro-ondes
C'est un capteur d'objet en mouvement qui permet de détecter
dans un rayon de 360°. Sa fréquence de fonctionnement est de 5,8 GHz

Certificat d'innocuité photo-biologique : groupe 0

En conformité avec les exigences ROHS
(directive 2011/65/EU refonte 2002/95/EC)

Epistar SMD 2835 chip
Integrated non dimmable driver
IP65 / Class II
Input voltage : 220 - 240 Vac
Input frequency : 50 - 60 Hz
Angle : 120°
CRI : >80
Luminous efficiency : 83 lm/W
Integrated thermal protection
Power factor : 0,90
Operating ambient temperature (Ta) : -20 °C to +50 °C
Lifetime : 50 000 hours

Supplied with 2 stainless steel fixation clips + 2 screws
Through wiring allowing online connection
Automatic connector for fast wiring, access by unclipable cover
Replacement / equivalence fluo waterproof fixtures : 36 and 58 W
Compact style suitable for all applications :
parkings, garages, offices, shops, hospitals,
schools, halls, supermarkets, etc.

Microwave sensor
3 settings: light control, timer and detection range
Standby power : around 0,9 W

The high-frequency output of this sensor is less than 0,2 mW,
that is just 1/5000 of the transmission power
of a mobile phone or a microwave oven
It's a moving object sensor that can detect within a range of 360°
Its working frequency is 5,8 GHz

Photo-biological safety certification : group 0

In compliance with ROHS requirements
(directive 2011/65/EU recasting 2002/95/EC)

LUMINAIRE LED ETANCHE EMERGENCY IP65

ETANCHLED EMERGENCY IP65 36W 4000K 1180MM
ETANCHLED EMERGENCY IP65 48W 4000K 1480MM

Connecteur automatique déclipsable

Clips inox

Câblage traversant

Schéma technique

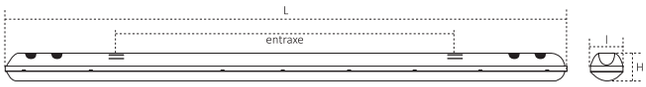

Alimentation de secours avec batterie

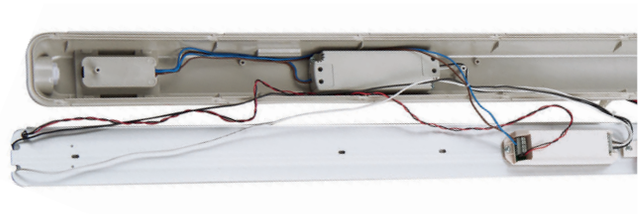

Référence	Code	Puissance	T °C	Lumens LED	Lumens sortants	L - B	Nombre de LED	Courant de sortie	Max par ligne câble 0,75mm²	Dimensions en mm h x l x L (entraxe)	Colisage
ETANCHLED EMERGENCY IP65 36W 4000K 1180mm	5420110	36 W	4000 K	3750 lm	3000 lm	L80 B10	184	480 mA	12 pcs	66 x 86 x 1180 (970)	1
ETANCHLED EMERGENCY IP65 48W 4000K 1480mm	5420111	48 W		5000 lm	4000 lm		252	700 mA	8 pcs	66 x 86 x 1480 (890)	

LED Epistar SMD 2835	Epistar SMD 2835 chip
Driver intégré non dimmable	Integrated non dimmable driver
IP65 / Classe II	IP65 / Class II
Tension d'entrée : 220 - 240 Vac	Input voltage : 220 - 240 Vac
Fréquence d'entrée : 50 - 60 Hz	Input frequency : 50 - 60 Hz
Angle : 120°	Angle : 120°
IRC : >83	CRI : >83
Efficacité lumineuse : 83 lm/W	Luminous efficiency : 83 lm/W
Protection thermique intégrée	Integrated thermal protection
Facteur de puissance : 0,90	Power factor : 0,90
Température ambiante (Ta) : -20 °C à +50 °C	Operating ambient temperature (Ta) : -20 °C to +50 °C
Durée de vie : 50 000 heures	Lifetime : 50 000 hours
Livré avec 2 clips de fixation en inox + 2 vis	Supplied with 2 stainless steel fixation clips + 2 screws
Connecteur automatique pour câblage rapide, accès par capot déclipsable	Automatic connector for fast wiring, access by unclipable cover
Connecteur automatique pour câblage rapide	Automatic connector for fast wiring
Remplacement / équivalence étanches fluo : 36 et 58 W	Replacement / equivalence fluo waterproof fixtures : 36 and 58 W
Temps de fonctionnement (de décharge) : 3 heures	Operation time (discharge) : 3 hours
Une LED verte est allumée lorsque l'appareil charge	LED monitor is green in charging mode
Bouton de test qui peut changer du mode normal au mode d'urgence	Test button which can switch from normal mode to emergency mode
Certificat d'innocuité photo-biologique : groupe 0	Photo-biological safety certification : group 0
En conformité avec les exigences ROHS (directive 2011/65/EC) et CE (directives basse tension 2006/95/EC et EMC 2004/108/EC) EN 60598-1/A11:2009 ; EN 60598-2-1:1989 ; EN 62471:2008 ; EN 62493:2010 ; AfPS GS 2014:01 PAK	In compliance with ROHS requirements (directive 2011/65/EC) and CE requirements (low voltage directives 2006/95/EC and EMC 2004/108/EC) ; EN 60598-1/A11:2009 ; EN 60598-2-1:1989 ; EN 62471:2008 ; EN 62493:2010 ; AfPS GS 2014:01 PAK

RÉGLETTE LED

REGLED CII 4W 300MM
REGLED CII 7W 600MM
REGLED CII 11W 900MM
REGLED CII 14W 1150MM
REGLED CII 18W 1438MM

Schéma technique

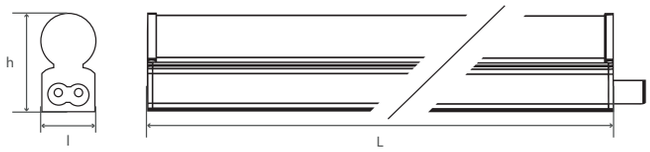

Référence	Code	Puissance	T °C	Lumens LED	Lumens sortants	L - B	Nombre de réglettes max par ligne	Dimensions en mm l x h x L	Colisage
REGLED CII 04W 300mm 4000K	5400245	4 W	4000 K	600 lm	310 lm	L80 - B10	20	22 x 35 x 0300	1 / 30
REGLED CII 07W 600mm 4000K	5400246	7 W		1100 lm	660 lm		15	22 x 35 x 0600	
REGLED CII 11W 900mm 4000K	5400247	11 W		1650 lm	1070 lm		12	22 x 35 x 0900	
REGLED CII 14W 1150mm 4000K	5400248	14 W		2200 lm	1410 lm		10	22 x 35 x 1150	
REGLED CII 18W 1438mm 4000K	5400249	18 W		3000 lm	1700 lm		8	22 x 35 x 1438	
REGLED CII 04W 300mm 3000K	5400230	4 W	3000 K	598 lm	300 lm		20	22 x 35 x 0300	
REGLED CII 07W 600mm 3000K	5400231	7 W		1058 lm	630 lm		15	22 x 35 x 0600	
REGLED CII 11W 900mm 3000K	5400232	11 W		1580 lm	1010 lm		12	22 x 35 x 0900	
REGLED CII 14W 1150mm 3000K	5400233	14 W		2110 lm	1350 lm		10	22 x 35 x 1150	
REGLED CII 18W 1438mm 3000K	5400234	18 W		2870 lm	1750 lm		8	22 x 35 x 1438	

Accessoires	Code	Fonction	Longueur	
REGLED CII alimentation 1500mm	5400270	Cordon d'alimentation	1500 mm	1
REGLED CII jonction 150mm	5400271	Cordon de jonction	150 mm	
REGLED CII jonction 300mm	5400272	Cordon de jonction	300 mm	
REGLED CII jonction 1200mm	5400274	Cordon de jonction	1200 mm	

Accessoires vendus séparément
Disponible sur commande en version dimmable par TRIAC

Accessories sold separately
Available on order in dimmable version by TRIAC

Classe II
Corps en matière isolante
LED 2835 SMD
IP20
Tension d'entrée : 100 - 240 Vac
Fréquence d'entrée : 50 - 60 Hz
IRC : >80 - Efficacité lumineuse : 80 lm/W
Température ambiante (Ta) : -20 °C à +50 °C

Livré avec 2 clips de fixation en inox + 2 vis
+ connecteur inter-réglette déjà installé
Remplacement / équivalence T5 fluo : 8, 14, 21, 28, 35 W
Embout transparent assurant une continuité lumineuse unique

Style compact qui convient pour toutes les applications en maison ou bureau :
sous des éléments de cuisine, corniches, aux plafonds ou aux murs,
dans des racks ou en magasin, etc.

Certification d'innocuité photo-biologique : groupe 1

EN55015:2013 ; EN61549:2009 ; EN61000-3-2:2006+A1:2009+A2:2009 ;
EN61000-3-3:2013 ; EN60598-1:2015 ; EN60598-2-1:1989 ; EN62471:2008
EN62493:2010

Class II
Body made of insulating material
2835 SMD chip
IP20
Input voltage : 100 - 240 Vac
Input frequency : 50 - 60 Hz
CRI : >80 - Luminous efficiency : 80 lm/W
Operating ambient temperature (Ta) : -20 °C to +50 °C

Supplied with 2 stainless steel fixation clips + 2 screws
+ inter-strip connector already installed
Replacement / equivalence to T5 fluo lamps : 8, 14, 21, 28, 35 W
Transparent end-cap providing a unique light continuity

Compact style suitable for all home or office applications :
under kitchen wall units, cornices, for ceiling or wall mounting,
in racks or shops, etc.

Photo-biological safety certification : group 1

EN55015:2013 ; EN61549:2009 ; EN61000-3-2:2006+A1:2009+A2:2009 ;
EN61000-3-3:2013 ; EN60598-1:2015 ; EN60598-2-1:1989 ; EN62471:2008
EN62493:2010

RÉGLETTE LED

REGLED HO 5W 307MM
REGLED HO 9W 568MM
REGLED HO 12W 868MM
REGLED HO 15W 1168MM
REGLED HO 18W 1438MM

IP20 | 140° | DURÉE DE VIE 40 000H | A+ | RoHS | CE

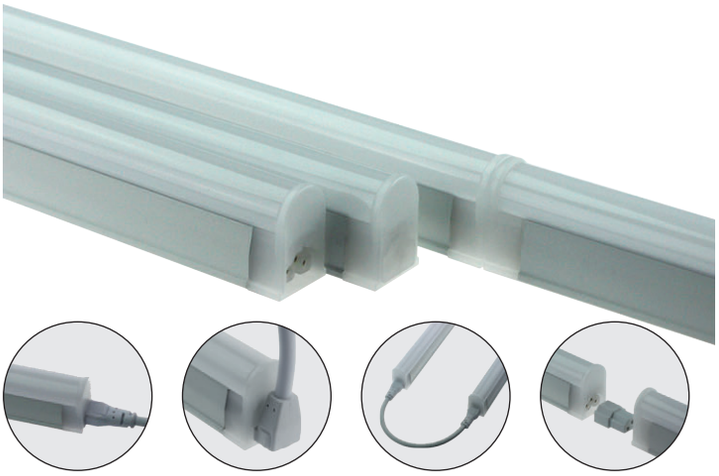

Schéma technique

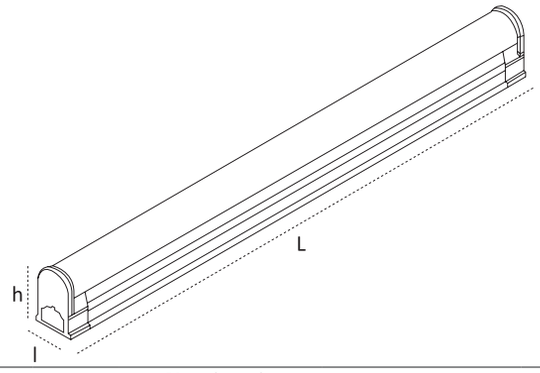

Référence	Code	Puissance	T °C	Lumens LED	Lumens sortants	L - B	Nombre de réglettes max par ligne	Dimensions en mm l x h x L	Colisage
REGLED HO 5W 307mm 4000K	5400425	5 W	4000 K	594 lm	437 lm	L80 - B10	20	23,5 x 34,5 x 307	1 / 30
REGLED HO 9W 568mm 4000K	5400426	9 W		1240 lm	880 lm		15	23,5 x 34,5 x 568	
REGLED HO 12W 868mm 4000K	5400427	12 W		2000 lm	1200 lm		12	23,5 x 34,5 x 868	
REGLED HO 15W 1168mm 4000K	5400428	15 W		2580 lm	1520 lm		10	23,5 x 34,5 x 1168	
REGLED HO 18W 1438mm 4000K	5400429	18 W		3080 lm	1880 lm		8	23,5 x 34,5 x 1438	
REGLED HO 5W 307mm 3000K	5400325	5 W	3000 K	560 lm	415 lm		20	23,5 x 34,5 x 307	
REGLED HO 9W 568mm 3000K	5400326	9 W		1170 lm	830 lm		15	23,5 x 34,5 x 568	
REGLED HO 12W 868mm 3000K	5400327	12 W		1900 lm	1150 lm		12	23,5 x 34,5 x 868	
REGLED HO 15W 1168mm 3000K	5400328	15 W		2450 lm	1450 lm		10	23,5 x 34,5 x 1168	
REGLED HO 18W 1438mm 3000K	5400329	18 W		2940 lm	1780 lm		8	23,5 x 34,5 x 1438	

Accessoires	Code	Fonction	Longueur	
REGLED alimentation 1800mm	5400700	Cordon d'alimentation	1800 mm	1
REGLED jonction 150mm	5400701	Cordon de jonction inter-réglette	150 mm	
REGLED jonction 300mm	5400702		300 mm	
REGLED jonction 1200mm	5400703		1200 mm	
REGLED alimentation angle 90° 1800mm	5400710	Cordon d'alimentation	1800 mm	
REGLED jonction angle 90° 300mm	5400712	Cordon de jonction inter-réglette	300 mm	

Accessoires vendus séparément
Disponible sur commande en version dimmable par TRIAC

Accessories sold separately
Available on order in dimmable version by TRIAC

Classe I
Corps en aluminium
LED 2835 SMD
Tension d'entrée : 100 - 240 Vac
Fréquence d'entrée : 50 - 60 Hz
IRC : >80 - Efficacité lumineuse : 100 lm/W
Température ambiante (Ta) : -30 °C à +45 °C

Livré avec 2 clips de fixation en inox + 2 vis + 1 connecteur inter-réglette
Remplacement / équivalence T5 fluo : 8, 14, 21, 28, 35 W
Embout transparent assurant une continuité lumineuse unique

Style compact qui convient pour toutes les applications en maison ou bureau : sous des éléments de cuisine, corniches, aux plafonds ou aux murs, dans des racks ou en magasin, etc.

Certification d'innocuité photo-biologique : groupe 1

EN55015:2013 ; EN61549:2009 ; EN61000-3-2:2006+A1:2009+A2:2009 ; EN61000-3-3:2013 ; EN60598-1:2015 ; EN60598-2-1:1989 ; EN62471:2008 EN62493:2010

Class I
Aluminum body
2835 SMD chip
Input voltage : 100 - 240 Vac
Input frequency : 50 - 60 Hz
CRI : >80 - Luminous efficiency : 100 lm/W
Operating ambient temperature (Ta) : -30 °C to +45 °C

Supplied with 2 stainless steel fixation clips + 2 screws + 1 inter-strip connector
Replacement / equivalence to T5 fluo lamps : 8, 14, 21, 28, 35 W
Transparent end-cap providing a unique light continuity

Compact style suitable for all home or office applications : under kitchen wall units, cornices, for ceiling or wall mounting, in racks or shops, etc.

Photo-biological safety certification : group 1

EN55015:2013 ; EN61549:2009 ; EN61000-3-2:2006+A1:2009+A2:2009 ; EN61000-3-3:2013 ; EN60598-1:2015 ; EN60598-2-1:1989 ; EN62471:2008 EN62493:2010

RÉGLETTE LED

FLATLED 3 W 300 MM FLATLED 8 W 800 MM
FLATLED 5 W 500 MM FLATLED 10 W 1000 MM

Schéma technique

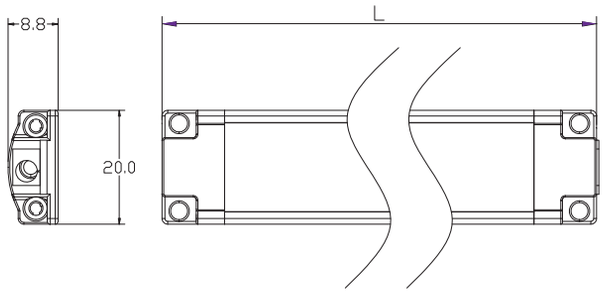

Schéma de câblage

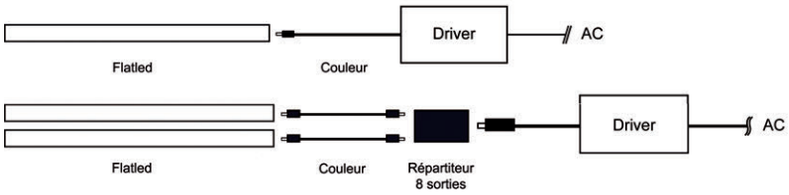

Référence	Code	Puissance	T °C	Lumens LED	Lumens sortants	Nombre de reglettes max par ligne	Dimensions en mm h x l x L	Colisage
FLATLED 3 W 300 mm 4000 K	5381410	3 W	4000 K	261 lm	235 lm	16	8,8 x 20 x 300	1 / 20
FLATLED 5 W 500 mm 4000 K	5381411	5 W		498 lm	448 lm	10	8,8 x 20 x 500	
FLATLED 8 W 800 mm 4000 K	5381412	8 W		770 lm	693 lm	6	8,8 x 20 x 800	
FLATLED 10 W 1000 mm 4000 K	5381413	10 W		932 lm	839 lm	5	8,8 x 20 x 1000	
FLATLED 3 W 300 mm 3000 K	5381310	3 W	3000 K	249 lm	224 lm	16	8,8 x 20 x 300	
FLATLED 5 W 500 mm 3000 K	5381311	5 W		474 lm	427 lm	10	8,8 x 20 x 500	
FLATLED 8 W 800 mm 3000 K	5381312	8 W		733 lm	660 lm	6	8,8 x 20 x 800	
FLATLED 10 W 1000 mm 3000 K	5381313	10 W		888 lm	799 lm	5	8,8 x 20 x 1000	

Attention : adapter la puissance du driver 12 V au nombre de FLATLEDS

IP20
Classe II
Tension d'entrée : 12 Vdc
Fréquence d'entrée : 50 - 60 Hz
Température ambiante (Ta) : -15 °C à +45 °C
Durée de vie : 40 000 heures

Livré avec vis, accessoires vendus séparément
Style compact et extra plat (seulement 8,8 mm) qui convient pour toutes les applications en maison ou bureau :
Intérieur des armoires, sous des éléments muraux en cuisine, aux plafonds ou aux murs, sous tous types de rayons, dans des racks ou en magasin, etc.

Gradation possible avec driver 12V dimmable et/ou contrôleur + télécommande

Certificat d'innocuité photo-biologique : groupe 1

EN60598-1:2008+A11 / EN60598-2-1:1989
EN62493:2010 / EN62471:2008
EN61347-2-11:2001

Warning : adapt the power of the 12 V driver to the quantity of FLATLEDS

IP20
Class II
Input voltage : 12 Vdc
Input frequency : 50 - 60 Hz
Operating ambient temperature (Ta) : -15 °C to +45 °C
Lifetime : 40 000 hours

Supplied with screws, accessories sold separately
Compact and extra flat style (only 8,8 mm) suitable for all home or office applications :
Inside wardrobes, under kitchen wall units, for ceiling or wall mounting, under all types of shelves, in racks or shop, etc.

Dimming possible with 12V dimmable driver and/or controller + remote control

Photo-biological safety certification : group 1

EN60598-1:2008+A11 / EN60598-2-1:1989
EN62493:2010 / EN62471:2008
EN61347-2-11:2001

RÉGLETTE LED

FLATLED ANGLE 3 W 300 MM 4000 K
FLATLED ANGLE 5 W 500 MM 4000 K
FLATLED ANGLE 8 W 800 MM 4000 K

Schéma technique

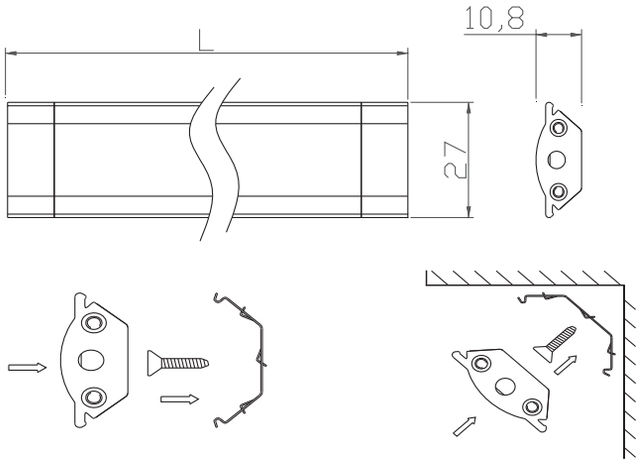

Référence	Code	Puissance	T °C	Lumens LED	Lumens sortants	Nombre de reglettes max par ligne	Dimensions en mm h x l x L	Colisage
FLATLED ANGLE 3 W 300 mm 4000 K	5381415	3 W	4000 K	256 lm	230 lm	16	10,8 x 27 x 300	1 / 20
FLATLED ANGLE 5 W 500 mm 4000 K	5381416	5 W		489 lm	440 lm	10	10,8 x 27 x 500	
FLATLED ANGLE 8 W 800 mm 4000 K	5381417	8 W		756 lm	680 lm	6	10,8 x 27 x 800	

Attention : adapter la puissance du driver 12 V au nombre de FLATLEDS

Warning : adapt the power of the 12 V driver to the quantity of FLATLEDS

IP20
Classe II
Tension d'entrée : 12 Vdc
Fréquence d'entrée : 50 - 60 Hz
Température ambiante (Ta) : -10 °C à +45 °C
Durée de vie : 40 000 heures

Livré avec 2 clips de fixation en inox + vis
Accessoires vendus séparément
Style compact et extra plat (seulement 10,8 mm)
qui convient pour application murale et angle 90°

Gradation possible avec driver 12V dimmable
et/ou contrôleur + télécommande

Certificat d'innocuité photo-biologique : groupe 1

EN60598-1:2008+A11 / EN60598-2-1:1989
EN62493:2010 / EN62471:2008
EN61347-2-11:2001

IP20
Class II
Input voltage : 12 Vdc
Input frequency : 50 - 60 Hz
Operating ambient temperature (Ta) : -10 °C to +45 °C
Lifetime : 40 000 hours

Supplied with 2 stainless steel fixation clips + screws
Accessories sold separately
Compact and extra flat style (only 10,8 mm)
suitable for wall application or 90° angle

Dimming possible with 12V dimmable driver
and/or controller + remote control

Photo-biological safety certification : group 1

EN60598-1:2008+A11 / EN60598-2-1:1989
EN62493:2010 / EN62471:2008
EN61347-2-11:2001

RÉGLETTE LED

FLATLED DOOR 5 W 500 MM 4000 K
FLATLED DOOR 10 W 1000 MM 4000 K

Schéma technique

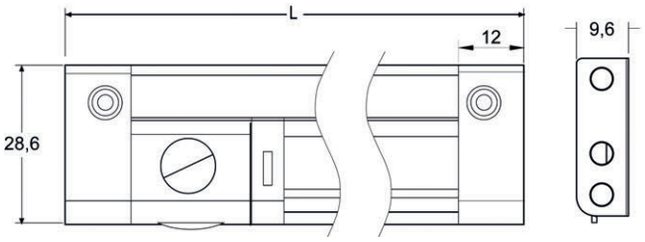

Référence	Code	Puissance	T °C	Lumens LED	Lumens sortants	Nombre de reglettes max par ligne	Dimensions en mm h x l x L	Colisage
FLATLED DOOR 5 W 500 mm 4000 K	5381405	5 W	4000 K	469 lm	446 lm	10	9,6 x 28,6 x 500	1 / 20
FLATLED DOOR 10 W 1000 mm 4000 K	5381406	10 W		878 lm	834 lm	5	9,6 x 28,6 x 1000	

Attention : adapter la puissance du driver 12 V au nombre de FLATLEDS
Disponible sur commande en 3000 K

Warning : adapt the power of the 12 V driver to the quantity of FLATLEDS
Available on order in 3000 K

IP20
Classe II
Tension d'entrée : 12 Vdc
Fréquence d'entrée : 50 - 60 Hz
Température ambiante (Ta) : -10 °C à +45 °C
Durée de vie : 40 000 heures

Livré avec vis, accessoires vendus séparément
Style compact et extra plat (seulement 9,6 mm) qui convient pour toutes les applications en maison ou bureau (intérieurs d'armoires ou bibliothèques)
Son capteur fonctionne dans un rayon de 1 à 8 cm, ce qui permet l'allumage automatique de la réglette lors de l'ouverture de la porte

Dip switch à l'arrière pour 2 modes
Mode 1 - Door Mode :
Porte ouverte, lumière allumée / porte fermée, lumière éteinte
Mode 2 - Touch Mode :
Une pression, lumière allumée / seconde pression, lumière éteinte

Gradation possible avec driver 12V dimmable et/ou contrôleur + télécommande

Certificat d'innocuité photo-biologique : groupe 1

EN60598-1:2008+A11 / EN60598-2-1:1989
EN62493:2010 / EN62471:2008
EN61347-2-11:2001

IP20
Class II
Input voltage : 12 Vdc
Input frequency : 50 - 60 Hz
Operating ambient temperature (Ta) : -10 °C to +45 °C
Lifetime : 40 000 hours

Supplied with screws, accessories sold separately
Compact and extra flat style (only 9,6 mm) suitable for all home or office applications (inside wardrobes or libraries)
Its sensor detector operates within 1 to 8 cm, which allows the automatic switch on of the fixture when the door opens

Dip switch at the back for 2 modes
Mode 1 - Door Mode :
Door open, light on / door closed, light off
Mode 2 - Touch Mode :
One touch, light on / next touch, light off

Dimming possible with 12V dimmable driver and/or controller + remote control

Photo-biological safety certification : group 1

EN60598-1:2008+A11 / EN60598-2-1:1989
EN62493:2010 / EN62471:2008
EN61347-2-11:2001

RÉGLETTE LED

FLATLED SENSOR 5 W 500 MM 4000 K
FLATLED SENSOR 10 W 1000 MM 4000 K

Schéma technique

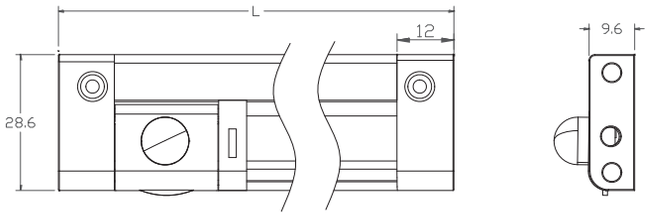

Référence	Code	Puissance	T °C	Lumens LED	Lumens sortants	Nombre de reglettes max par ligne	Dimensions en mm h x l x L	Colisage
FLATLED SENSOR 5 W 500 mm 4000 K	5381401	5 W	4000 K	469 lm	446 lm	10	9,6 x 28,6 x 500	1 / 20
FLATLED SENSOR 10 W 1000 mm 4000 K	5381402	10 W		878 lm	834 lm	5	9,6 x 28,6 x 1000	

Attention : adapter la puissance du driver 12 V au nombre de FLATLEDS
Disponible sur commande en 3000 K

Warning : adapt the power of the 12 V driver to the quantity of FLATLEDS
Available on order in 3000 K

IP20
Classe II
Tension d'entrée : 12 Vdc
Fréquence d'entrée : 50 - 60 Hz
Température ambiante (Ta) : -10 °C à +45 °C
Durée de vie : 40 000 heures

Livré avec vis, accessoires vendus séparément
Style compact et extra plat (seulement 9,6 mm) qui convient pour toutes les applications en maison ou bureau : intérieur des armoires, sous des éléments de cuisine, aux plafonds ou aux murs, sous tous types de rayons, dans des racks ou en magasin, etc.
Son détecteur de présence fonctionne dans un rayon de 1 à 5 mètres

Gradation possible avec driver 12V dimmable et/ou contrôleur + télécommande

Certificat d'innocuité photo-biologique : groupe 1

EN60598-1:2008+A11 / EN60598-2-1:1989
EN62493:2010 / EN62471:2008
EN61347-2-11:2001

IP20
Class II
Input voltage : 12 Vdc
Input frequency : 50 - 60 Hz
Operating ambient temperature (Ta) : -10 °C to +45 °C
Lifetime : 40 000 hours

Supplied with screws, accessories sold separately
Compact and extra flat style (only 9,6 mm) suitable for all home or office applications : inside wardrobes, under kitchen wall units, for ceiling or wall mounting, under all types of shelves, in racks or shop, etc.
Its presence detector operates within 1 to 5 meters

Dimming possible with 12V dimmable driver and/or controller + remote control

Photo-biological safety certification : group 1

EN60598-1:2008+A11 / EN60598-2-1:1989
EN62493:2010 / EN62471:2008
EN61347-2-11:2001

ACCESSOIRES POUR FLATLED ET FLATLED ANGLE

Schéma

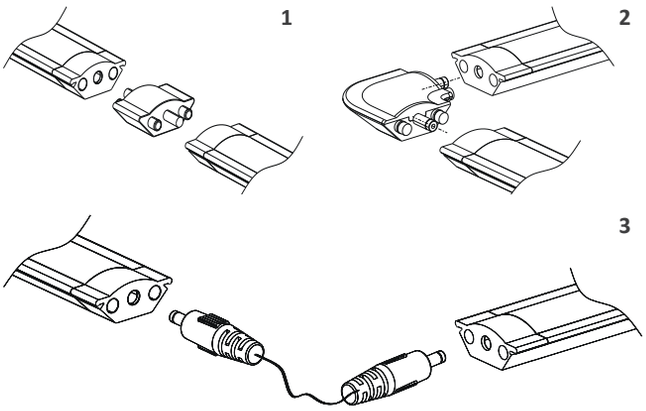

ACCESSOIRES				
Référence	**Code**	**Fonction**	**Détails**	**Colisage**
FLATLED câble jonction 100 mm	5381718A	Cordon de jonction inter-réglette	Voir schéma N°3	1
FLATLED câble jonction 1000 mm	5381720A			
FLATLED câble de départ 1000 mm	5381717	Cordon de départ pour répartiteur	Pour répartiteur	
FLATLED câble de jonction 2000 mm	5381719A	Cordon de jonction inter-réglette	Voir schéma N°3	
FLATLED répartiteur 8 sorties	5381721	Permet de connecter jusqu'à 8 FLATLEDS sur une même alimentation	Voir ci-dessus	
FLATLED connecteur droit	5381722	Connecteur inter-réglette droit pour FLATLED standard	Voir schéma N°1	
FLATLED connecteur angle 90°	5381723	Connecteur inter-réglette angle de 90° pour FLATLED standard	Voir schéma N° 2	
FLATLED driver prise 12 W - 12 V	5381731	Alimentation LED driver prise 12 W pour FLATLED : 220 - 240 V, 0.14 A, 50 - 60 Hz, 12 Vdc	h x l x L en mm 31 x 43 x 76	
FLATLED angle connecteur droit	5381715	Connecteur inter-réglette droit pour FLATLED angle	Voir schéma N°1	
FLATLED angle connecteur angle	5381716	Connecteur inter-réglette angle de 90° pour FLATLED angle	Voir schéma N°2	

ACCESSOIRES POUR FLATLED DOOR ET FLATLED SENSOR

IP20

Schéma

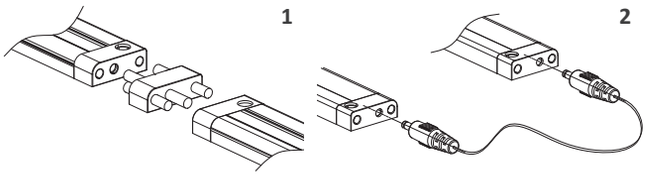

ACCESSOIRES				
Référence	**Code**	**Fonction**	**Détails**	**Colisage**
FLATLED câble jonction 100 mm	5381718A	Cordon de jonction inter-réglette	Voir schéma N°2	1
FLATLED câble jonction 1000 mm	5381720A		Voir schéma N°2	
FLATLED câble de départ 1000 mm	5381717	Cordon de départ pour répartiteur	Pour répartiteur	
FLATLED câble de jonction 2000 mm	5381719A	Cordon de jonction inter-réglette	Voir schéma N°2	
FLATLED répartiteur 8 sorties	5381721	Permet de connecter jusqu'à 8 FLATLEDS sur une même alimentation	Voir ci-dessus	
FLATLED sensor / door connecteur droit	5381710	Connecteur inter-réglette droit	Voir schéma N°1	
FLATLED driver prise 12 W - 12 V	5381731	Alimentation LED Driver prise 12 W pour FLATLED : 220 - 240 V, 0.14 A, 50 - 60 Hz, 12 Vdc	h x l x L en mm 31 x 43 x 76	

LUMINAIRE LED

PROJECTEUR LED IP65 4000 K 110°

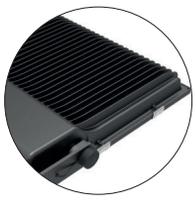

Design ultra-fin d'apparence épurée, style élégant

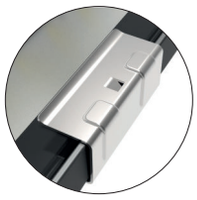

Technologie innovante empêchant le détachement du verre, sans vis de fixation, aspect élégant, facile à monter.

Câble avec prise

Schéma technique

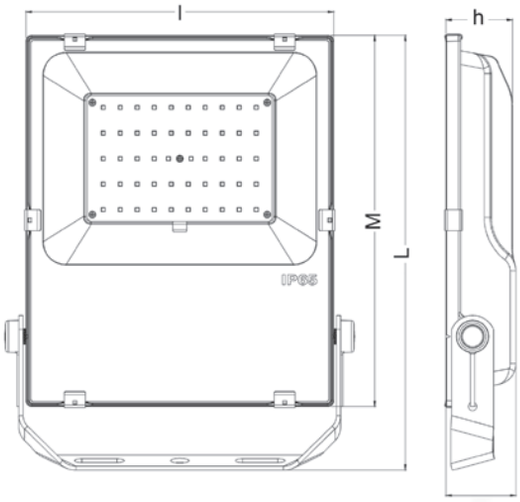

Distance d'illumination

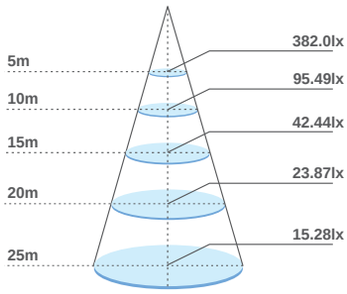

Distribution de l'intensité lumineuse

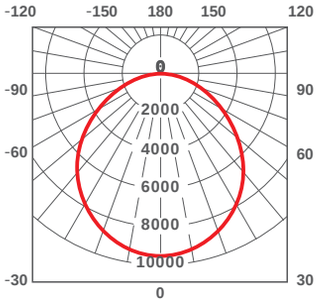

Efficacité lumineuse[1]

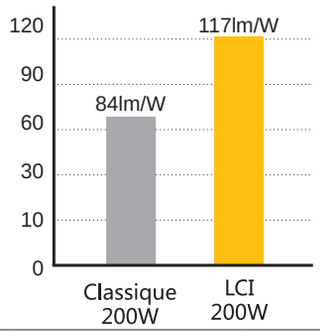

Référence	Code	Puissance	Courant d'entrée	Lumens	Lumens/W	Nombre de LEDs	Dimensions en mm h x l x M x L	Poids	Colisage
Projecteur LED IP65 4000 K 110° 10 W	5010810	10 W	300 mA	1120 lm	101 lm/W	10	32 x 107 x 140 x 166	0,4 Kg	
Projecteur LED IP65 4000 K 110° 20 W	5010820	20 W	600 mA	2280 lm	105 lm/W	20	40 x 152 x 190 x 217	0,7 Kg	
Projecteur LED IP65 4000 K 110° 30 W	5010830	30 W	900 mA	3320 lm	107 lm/W	30	40 x 167 x 200 x 227	0,8 Kg	
Projecteur LED IP65 4000 K 110° 50 W	5010850	50 W	1500 mA	5400 lm	107 lm/W	50	48 x 220 x 265 x 311	1,4 Kg	
Projecteur LED IP65 4000 K 110° 80 W	5010880	80 W	2400 mA	9210 lm	108 lm/W	80	50 x 245 x 300 x 355	2,4 Kg	1
Projecteur LED IP65 4000K 110° 100 W	5010890	100 W	3000 mA	11610 lm	113 lm/W	100	54 x 295 x 345 x 403	3,2 Kg	
Projecteur LED IP65 4000 K 110° 150 W	5010895	150 W	4500 mA	17230 lm	115 lm/W	150	54 x 330 x 365 x 431	4,1 Kg	
Projecteur LED IP65 4000 K 110° 200 W	5010899	200 W	5000 mA	25050 lm	117 lm/W	240	54 x 360 x 400 x 471	4,9 Kg	

LED Philips 3030
IP65
Tension d'entrée : 100 - 260 V
Fréquence d'entrée : 50 - 60 Hz
Facteur de puissance : 0,9
IRC : >80
Matériaux : aluminium, verre trempé
Température ambiante (Ta) : -10 °C à +50 °C

Angle de fixation ajustable jusqu'à 270°
[1] Grâce à la conception optique du dissipateur thermique, l'efficacité lumineuse du projecteur peut être 50 % supérieure à celle d'un projecteur traditionnel dans les mêmes conditions.

EN 60598-1:2015 ; EN 60598-2-5:2015 ; EN 62493:2015
EN62031:2008+A1:2013+A2:2015 ; EN 62471:2008

3030 Philips chip
IP65
Input voltage : 100 - 260 V
Input frequency : 50 - 60 Hz
Power factor : 0,9
CRI : >80
Materials: aluminum, toughened glass
Operating ambient temperature (Ta) : -10 °C to +50 °C

Adjustable mounting angle up to 270°
[1] Thanks to the optical design of the heatsink, the light efficiency of the floodlight can be 50% higher than a traditional floodlight under the same conditions.

EN 60598-1:2015 ; EN 60598-2-5:2015 ; EN 62493:2015
EN62031:2008+A1:2013+A2:2015 ; EN 62471:2008

SYSTÈMES RF WIFI RGB+CW-WW

RF WIFI SYSTEMS RGB+CW-WW

5

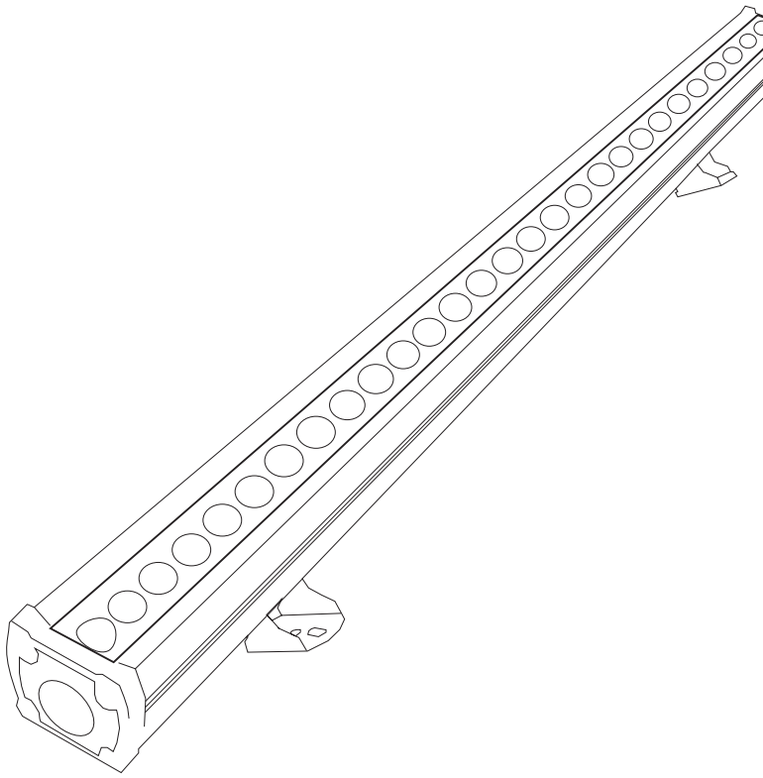

SYSTÈME RF WIFI RGB + CW-WW

GU10 4 W RGB + CW-WW

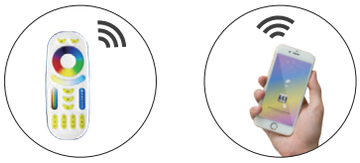

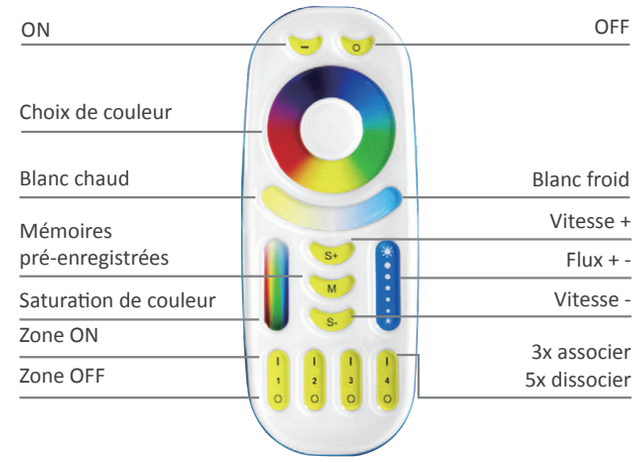

Accessoires (facultatif)

Référence	Code	Puissance	T °C	Lumens	Lumens/W	Dimensions en mm Ø diamètre x h	Colisage
GU10 4W RGB + CW-WW	5700059	4 W	RGB + CW - WW 2700K - 6500K	280 - 310 lm	80 lm	50 x 57	
Accessoires facultatifs							
Télécommande 4 zones 2.4G - RGB + CW - WW	5700033						1
Commande murale RGB + CW-WW	5700028						
Télécommande 8 zones 2.4 G - RGB + CW - WW	5700034						
Boîtier wifi 2 + câble USB	5700044						
Prise secteur / USB	5800010						
Support mural pour télécommande	5700035						

Culot GU10	GU10 cap
Contrôleur intégré	Integrated controller
Tension d'entrée : 86 - 265 V	Input voltage : 86 - 265 V
Fréquence d'entrée : 50 - 60 Hz	Input frequency : 50 - 60 Hz
Plage de gradation : 1 à 100 %	Dimming range : 1 to 100 %
IRC : >80	CRI : >80
Facteur de puissance : 0,55	Power factor : 0,55
Température ambiante (Ta) : -20 °C à +60 °C	Operating ambient temperature (Ta) : -20 °C to +60 °C
Son corps permet une dissipation optimisée de la chaleur	Its body allows an optimized heat dissipation
Durée de vie : 50 000 heures	Lifetime : 50 000 hours
9 programmes de défilements de couleurs pré-enregistrés	9 prerecorded color chases programs
Ajustement de la saturation de couleur (du pastel au très foncé)	Color saturation adjustment (from pastel to very dark)
Ajustement de la température de couleur (de 2700 à 6500 K)	Color temperature adjustment (2700 to 6500K)
16 millions de couleurs	16 million colors
Garde en mémoire le dernier programme utilisé	Remembers the last used program
Fonctionnement sans fil 2.4 GHz, ON/OFF, dim/luminosité et changement de couleur par télécommande, ou sur smartphone et tablette en téléchargeant l'application gratuite LCI Control	2.4 GHz wireless operation, ON/OFF, dim/brighten and color change with remote control, or on smartphone and tablet by downloading the free application LCI Control
Distance 30 mètres	Range 30 meters
EN 62479 ; EN 60950 ; ETSI EN 301 489 ; ETSI EN 300 440	EN 62479 ; EN 60950 ; ETSI EN 301 489 ; ETSI EN 300 440

SYSTÈME RF WIFI RGB + CW-WW

E27 LED 9 W RGB + CW-WW

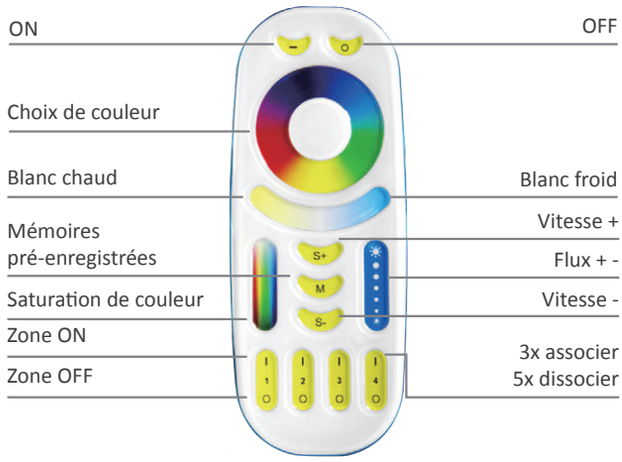

Accessoires (facultatif)

Référence		Code	Puissance	T °C	Lumens	Dimensions en mm h x l	Colisage
	E27 LED 9 W RGB + CW - WW	5700053	9 W	RGB + CW - WW 2700K - 6500K	R : 40 lm G : 60 lm B : 30 lm WW : 800 lm CW : 850 lm	74 x 137	1
Accessoires facultatifs	Télécommande 4 zones 2.4G - RGB + CW - WW	5700033					
	Commande murale RGB + CW-WW	5700028					
	Télécommande 8 zones 2.4 G - RGB + CW - WW	5700034					
	Boîtier wifi 2 + câble USB	5700044					
	Prise secteur / USB	5800010					
	Support mural pour télécommande	5700035					

Culot E27	E27 cap
Contrôleur intégré	Integrated controller
Tension d'entrée AC : 100 - 240 Vac	AC input voltage : 100 - 240 Vac
Fréquence d'entrée : 50 - 60 Hz	Input frequency : 50 - 60 Hz
Efficacité lumineuse : 95 lm/W	Light efficiency : 95 lm/W
IRC : >80	CRI : >80
Facteur de puissance : 0,5	Power factor : 0,5
Angle : 220°	Angle : 220°
Durée de vie : 50 000 heures	Lifetime : 50 000 hours
9 programmes de défilements de couleurs pré-enregistrés	9 prerecorded color chases programs
Ajustement de la saturation de couleur (du pastel au très foncé)	Color saturation adjustment (from pastel to very dark)
Ajustement de la température de couleur (de 2700 à 6500 K)	Color temperature adjustment (2700 to 6500K)
16 millions de couleurs	16 million colors
Garde en mémoire le dernier programme utilisé	Remembers the last used program
Fonctionnement sans fil 2.4 GHz, ON/OFF, dim/luminosité et changement de couleur par télécommande, ou sur smartphone et tablette en téléchargeant l'application gratuite LCI Control	2.4 GHz wireless operation, ON/OFF, dim/brighten and color change with remote control, or on smartphone and tablet by downloading the free application LCI Control
Distance 30 mètres	Range 30 meters
EN 55015 : 2013 / A1 : 2015 ; EN 61547 : 2009 ; EN 61000-3-2 : 2014 ; EN 61000-3-3 : 2013	EN 55015 : 2013 / A1 : 2015 ; EN 61547 : 2009 ; EN 61000-3-2 : 2014 ; EN 61000-3-3 : 2013

SYSTÈME RF WIFI RGB + CW-WW
CONTRÔLEUR UNIVERSEL 5 EN 1

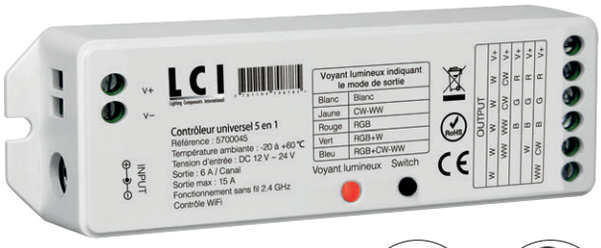

Télécommandes compatibles

5700033 5700034 5700028 Smartphone 5700044

Transmission automatique du signal + synchronisation

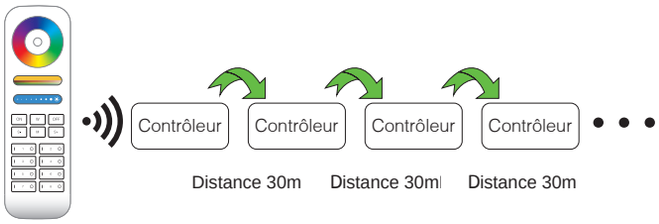

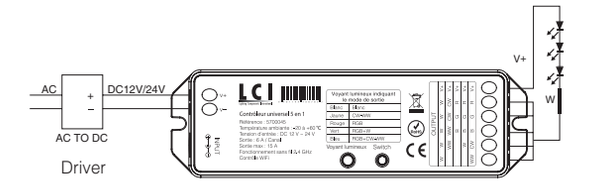

Connexion du contrôleur au ruban LED blanc

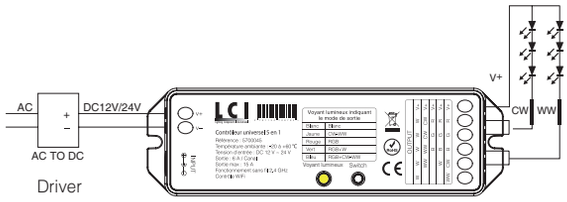

Connexion du contrôleur au ruban LED CW-WW

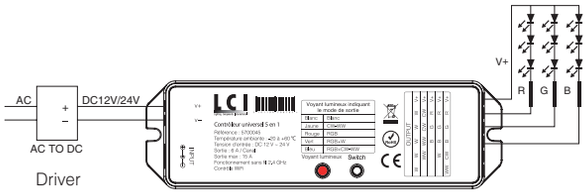

Connexion du contrôleur au ruban LED RGB

Connexion du contrôleur au ruban LED RGB+W

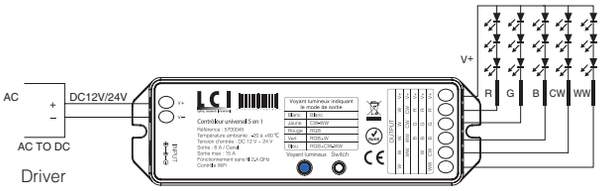

Connexion du contrôleur au ruban LED RGB+CW-WW

Référence	Code	Courant de sortie max	Puissance totale maximale	Dimensions en mm h x l x L	Colisage
Contrôleur universel 5 en 1	5700045	6 A / canal 15 A max	12 V : 180 W 24 V : 360 W	23 x 38 x 142	1
Télécommande 4 zones 2.4 G - RGB + CW - WW	5700033				

Le contrôleur 5 en 1 est adapté pour tous les rubans LED : blanc, CW-WW, RGB, RGB+W, RGB+CW-WW
En appuyant sur le bouton switch, sélectionnez la couleur du voyant lumineux correspondant à votre choix
Contrôlable par télécommande sans fil 2.4 GHz, par smartphone grâce à l'application LCI Control 2.0 et par 4G longue distance (nécessite un boîtier WiFi)
Il dispose d'une fonction d'auto-transmission et d'auto-synchronisation
Une seule télécommande permet de contrôler plusieurs contrôleurs en même temps

EN 55015 : 2013 / A1 : 2015 ; EN 61547 : 2009 ; EN 61000-3-2 : 2014 ; EN 61000-3-3 : 2013 ; EN 613647-1 : 2015

The 5 in 1 controller is suitable for all LED strip : white, CW-WW, RGB, RGB+W, RGB+CW-WW
By pressing the switch button, select the LED color corresponding to your choice
Controllable by 2.4 GHz wireless remote control, by smartphone thanks to the LCI Control 2.0 application and by 4G long distance (requires a WiFi box)
It has a self-transmitting and self-timing function
A single remote control allows you to control several controllers at the same time

EN 55015 : 2013 / A1 : 2015 ; EN 61547 : 2009 ; EN 61000-3-2 : 2014 ; EN 61000-3-3 : 2013 ; EN 613647-1 : 2015

SYSTÈME RF WIFI RGB + CW-WW

COMMANDE MURALE RGB + CW-WW

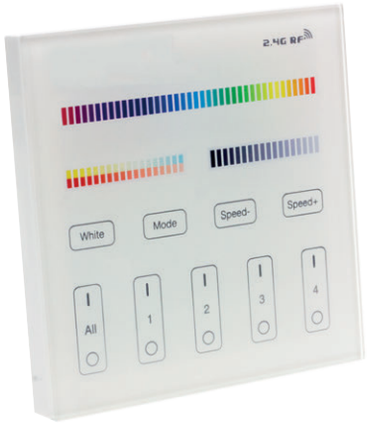

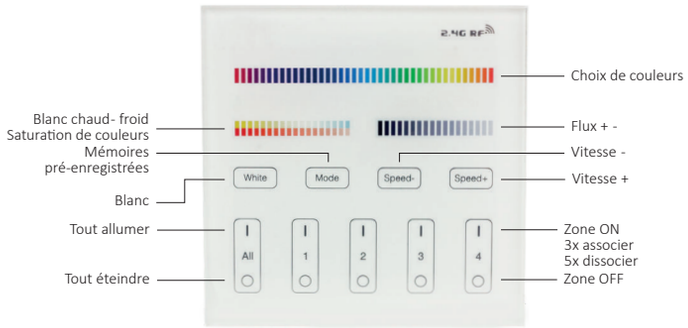

Schéma technique

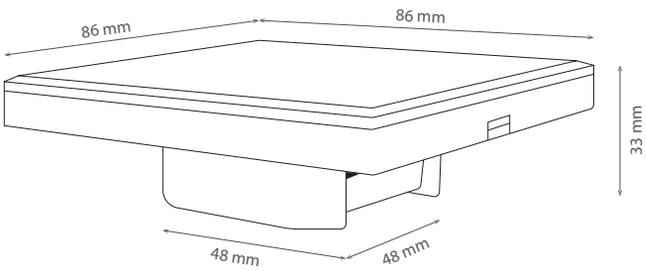

Schéma d'installation

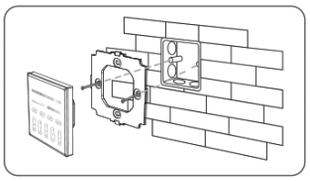

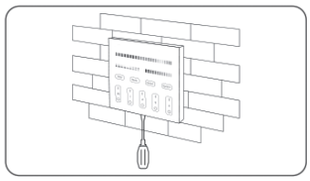

Référence	Code	Dimensions en mm l x L x h	Colisage
Commande murale RGB + CW-WW	5700028	86 x 86 x 33	1

IP20
Tension : 180 - 240 Vac
Fréquence de tranmission : 2400 - 2483,5 MHz
Méthode de modulation : GFSK
Puissance de transmission : 6 dBm
Température ambiante (Ta) : -20 °C à +60 °C

Le fonctionnement se fait sans fils
Distance de contrôle : 30 m
Branchement en 230 V pour alimenter la commande murale

9 programmes de couleurs pré-enregistrés
Ajustement de la saturation de couleur (du pastel au très foncé)
Ajustement de la température de couleur, 16 millions de couleurs
Garde en mémoire le dernier programme utilisé
Fonctionnement 2.4 GHz, ON/OFF, dim/luminosité

Associer : Mettre hors tension, puis sous tension. Appuyer 3 fois rapidement, dans les 3 secondes, sur le bouton I de n'importe laquelle des 4 zones ON de la commande murale. L'opération est réussie lorsque le luminaire clignote 3 fois en vert, sinon réessayer.
Dissocier : Mettre hors tension, puis sous tension. Appuyer 5 fois rapidement, dans les 3 secondes, sur le bouton I la zone ON concernée. Lorsque l'opération est réussie, le luminaire clignote 10 fois en rouge, sinon réessayer.

EN 62479 ; EN 60950 ;
ETSI EN 301 489 ; ETSI EN 300 328

IP20
Voltage : 180 - 240 Vac
Transmission frequency : 2400 - 2483,5 MHz
Modulation method : GFSK
Transmitting Power : 6 dBm
Operating ambient temperature (Ta) : -20 °C to +60 °C

Operation is wireless
Control distance : 30 m
230 V connection to power the wall control

9 pre-set colors programs
Color saturation adjustment (from pastel to very dark)
Color temperature adjustment, 16 million colors
Remembers the last used program
2.4 GHz wireless operation, ON/OFF, dim

Link : first power off, then power on. Within 3 seconds touch any of the zone-ON button (I) from any zone of the panel 3 times quickly. The link is done when you see the luminair blink 3 times in green, otherwise try again.
Unlink : first power off, then power on, within 3 seconds touch the linked zone-ON button (I) of the panel 5 times quickly. The unlink is done when you see the luminair blink 10 times with red color, otherwise try again later.

EN 62479 ; EN 60950 ;
ETSI EN 301 489 ; ETSI EN 300 328

SYSTÈME RF WIFI RGB + CW-WW

DL LED 6 W RGB + CW-WW
DL LED 12 W RGB + CW-WW

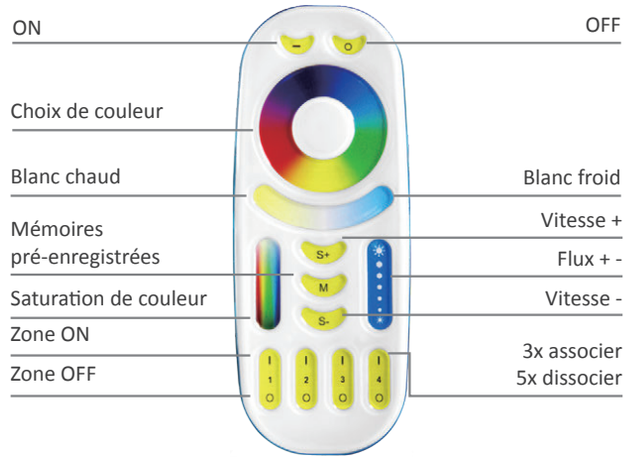

Accessoires (facultatif)

Référence	Code	Puissance	T°C	Efficacité lumineuse	Dimensions en mm (Ø de perçage)	Colisage
DL LED 6 W RGB + CW - WW slim IP44 + driver	5700007	6 W	RGB 2700 - 6500 K	600 lm	40 x 118 (90 - 95)	1
DL LED 12 W RGB + CW - WW slim IP44 + driver	5700019	12 W	RGB 2700 - 6500 K	1200 lm	40 x 180 (145 - 150)	
Accessoires facultatifs						
Télécommande 4 zones 2.4 G - RGB + CW - WW	5700033					
Commande murale RGB + CW-WW	5700028					
Télécommande 8 zones 2.4 G - RGB + CW - WW	5700034					
Boîtier wifi 2 + câble USB	5700044					
Prise secteur / USB	5800010					
Support mural pour télécommande	5700035					

IP44 face avant / IP20 face arrière	IP44 front side / IP20 back side
Driver précâblé inclus	Pre-wired driver included
Tension de fonctionnement : 86 - 265 V	Operating voltage : 86 - 265 V
Fréquence de fonctionnement : 50 - 60 Hz	Operating frequency : 50 - 60 Hz
Dimmable de 1 à 100 %	Dimmable from 1 to 100 %
IRC : > 80	CRI : > 80
Angle : 120°	Beam angle : 120°
Durée de vie : 50 000 heures	Lifetime : 50 000 hours
Matériel : aluminium	Material : aluminum
Ressorts de fixation en acier inoxydable	Stainless steel fixation springs
9 programmes de défilements de couleurs pré-enregistrés	9 prerecorded color chases programs
Ajustement de la saturation de couleur (du pastel au très foncé)	Color saturation adjustment (from pastel to very dark)
Ajustement de la température de couleur (de 2700 à 6500 K)	Color temperature adjustment (2700 to 6500K)
16 millions de couleurs	16 million colors
Garde en mémoire le dernier programme utilisé	Remembers the last used program
Fonctionnement sans fil 2.4 GHz, ON/OFF, dim/luminosité et changement de couleur par télécommande, ou sur smartphone et tablette en téléchargeant l'application gratuite LCI Control	2.4 GHz wireless operation, ON/OFF, dim/brighten and color change with remote control, or on smartphone and tablet by downloading the free application LCI Control
Distance 30 mètres	Range 30 meters
EN 62479 ; EN 60 950 ; ETSI EN 301 489 ; ETSI EN 300 440	EN 62479 ; EN 60 950 ; ETSI EN 301 489 ; ETSI EN 300 440

SYSTÈME RF WIFI RGB + CW-WW

PANNEAU LED 595X595 MM 36 W RGB+CW-WW

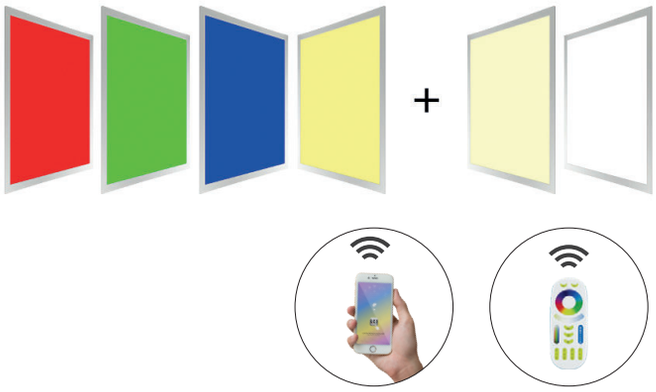

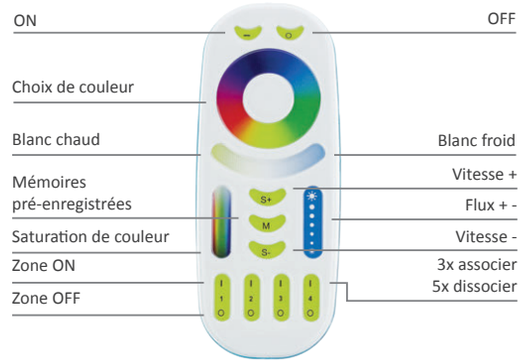

Livré avec driver et contrôleur précâblés

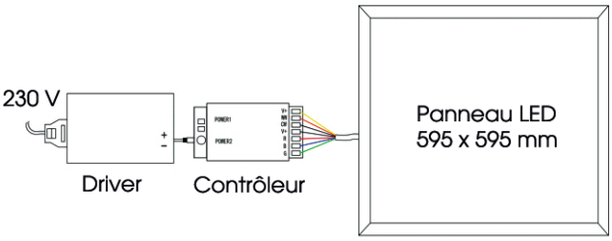

Accessoires (facultatif)

Référence		Code	Puissance	T°C	Efficacité lumineuse	Dimensions en mm h x l x L	Colisage
Panneau LED 595x595 mm 36 W RGB + CW - WW		5700002	36 W	RGB + CW - WW 2700 - 6500 K	CW : 2720 lm WW : 2520 lm	10 x 595 x 595	1
Accessoires facultatifs	Télécommande 4 zones 2.4 G - RGB + CW - WW	5700033					
	Commande murale RGB + CW - WW	5700028					
	Télécommande 8 zones 2.4 G RGB + CW - WW	5700034					
	Boîtier wifi 2 + câble USB	5700044					
	Prise secteur / USB	5800010					
	Support mural pour télécommande	5700035					

IP40	IP40
Driver et contrôleur précâblés inclus	Pre-wired driver and controller included
Tension de fonctionnement : 100 - 240 V	Operating voltage : 100 - 240 V
Fréquence de fonctionnement : 50 - 60 Hz	Operating frequency : 50 - 60 Hz
IRC : >80	CRI : >80
UGR : >19	UGR : >19
Angle : 160°	Beam angle : 160°
Température ambiante (Ta) : -20 °C à +40 °C	Operating ambient temperature (Ta) : -20 °C to +40 °C
Durée de vie : 50 000 heures	Lifetime : 50 000 hours
Matériel : alliage d'aluminium, diffuseur en PMMA	Material : aluminum alloy, PMMA diffuser
9 programmes de défilements de couleurs pré-enregistrés	9 prerecorded color chases programs
Ajustement de la saturation de couleur (du pastel au très foncé)	Color saturation adjustment (from pastel to very dark)
Ajustement de la température de couleur (de 2700 à 6500 K)	Color temperature adjustment (2700 to 6500K)
16 millions de couleurs	16 million colors
Garde en mémoire le dernier programme utilisé	Remembers the last used program
Fonctionnement sans fil 2.4 GHz, ON/OFF, dim/luminosité et changement de couleur par télécommande, ou sur smartphone et tablette en téléchargeant l'application gratuite LCI Control	2.4 GHz wireless operation, ON/OFF, dim/brighten and color change with remote control, or on smartphone and tablet by downloading the free application LCI Control
Distance 30 mètres	Range 30 meters
EN 62479 ; EN 60950-1 ; ETSI EN301 489-1/-3 ; ETSI EN300 440-1/-2 ; IEC 62321 : 2008 ; IEC 62321-4 : 2013 ; IEC 62321-5 : 2013	EN 62479 ; EN 60950-1 ; ETSI EN301 489-1/-3 ; ETSI EN300 440-1/-2 ; IEC 62321 : 2008 ; IEC 62321-4 : 2013 ; IEC 62321-5 : 2013

SYSTÈME RF WIFI RGB + CW-WW

Projecteur rail RGB+WW 25 W MOTOR-TRACK

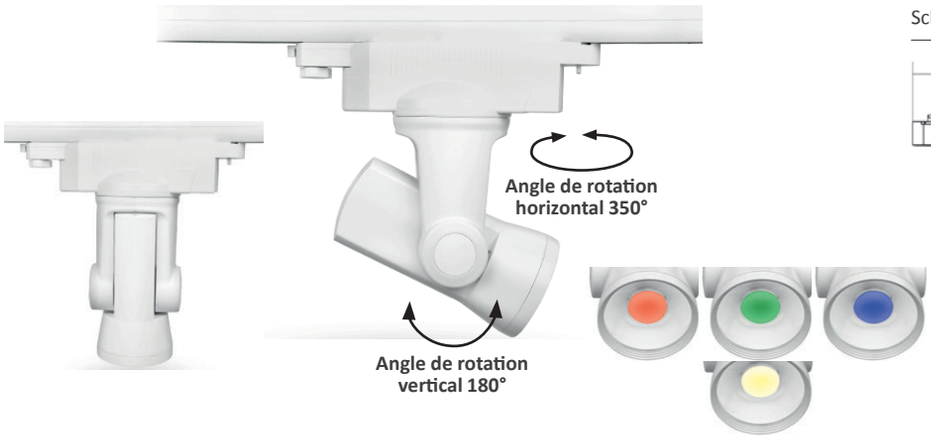

Schéma technique

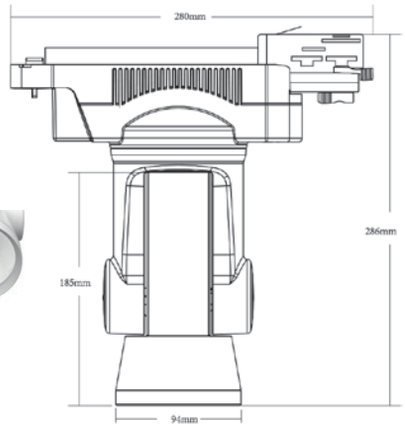

Optique | Corps en aluminium | Écran digital | Télécommande | Smartphone

Accessoires (facultatif)

Référence		Code	Puissance	T °C	Lumens	Lumens/W	Dimensions en mm Projecteur : Ø x h Total : L x H	Colisage
Projecteur rail RGB+WW 25W MOTOR-TRACK*		5700080	25 W	RGB + 3000 K	2020 lm	85 lm/W	94 x 185 280 x 280	1
Accessoires facultatifs	Télécommande 2.4GHz AUTO MOTOR-TRACK*	5700088					19 x 73 x 195	
	Boîtier wifi 2 + câble USB	5700044						
	Prise secteur / USB	5800010						

**Disponible uniquement sur commande*

IP20
Convertisseur et contrôleur intégrés
Tension d'entrée : 86 - 265 Vac
Fréquence d'entrée : 50 - 60 Hz
Type de rail : 4 canaux
IRC : >80
Facteur de puissance : >0,9
Angle de rotation motorisé horizontal : 350°
Angle de rotation motorisé vertical : 180°
Angle optique : 30°
Matériaux : aluminium, lentille transparente, écran LCD

Fonctionnement sans fil 2.4 Ghz, ON/OFF, dim/luminosité et changement de couleur par télécommande, ou sur smartphone et tablette en téléchargeant l'application gratuite LCI Control 2.0
Distance 30 mètres

Application : musées, galeries, magasins, centres commerciaux...
Groupement : vous pouvez ajouter un nombre illimité de projecteurs à une zone, jusqu'à 99 zones en même temps.
Directions : vous pouvez changer la direction horizontale ou verticale du projecteur avec la télécommande AUTO MOTOR-TRACK.
RGBW : ajustement des couleurs ou blanc chaud 3000 K.
Transmission du signal : basse consommation d'énergie, contrôle longue distance, anti-interférence et grande vitesse de communication.
Mémoire : mémoire du dernier programme utilisé.
Ecran LCD : grâce l'écran LCD de la télécommande, vous pouvez vérifier et contrôler la température de couleur, le taux de saturation et de luminosité.

EN 62479 ; EN 60950 ;
ETSI EN 301 489 ; ETSI EN 300 440

**Only available on order*

IP20
Integrated driver and controller
Input voltage : 86 - 265 Vac
Input frequency : 50 - 60 Hz
Rail type : 4 wires
CRI : >80
Power factor : >0,9
Motorized rotating horizontal angle : 350°
Motorized rotating vertical angle : 180°
Optical angle : 30°
Materials : aluminum, transparent lens, LCD screen

2.4 GHz wireless operation, ON/OFF, dim/brighten and color change with remote control, or on smartphone and tablet by downloading the free application LCI Control 2.0
Range 30 meters

Application : museums, galleries, shops, malls...
Group : you can add an unlimited number of floodlights to one area, up to 99 zones at the same time.
Directions : you can change the horizontal or vertical direction of the floodlight with the AUTO MOTOR-TRACK remote control.
RGBW : color adjustment or warm white 3000 K.
Signal transmission : low power consumption, long distance control, anti-interferance and high speed communication.
Memory : remembers the last used program.
LCD screen : thanks to the LCD screen of the remote you can check and control the color temperature, saturation rate and brightness.

EN 62479 ; EN 60950 ;
ETSI EN 301 489 ; ETSI EN 300 440

SYSTÈME RF WIFI RGB + CW-WW

Projecteur rail CW-WW 25 W MOTOR-TRACK

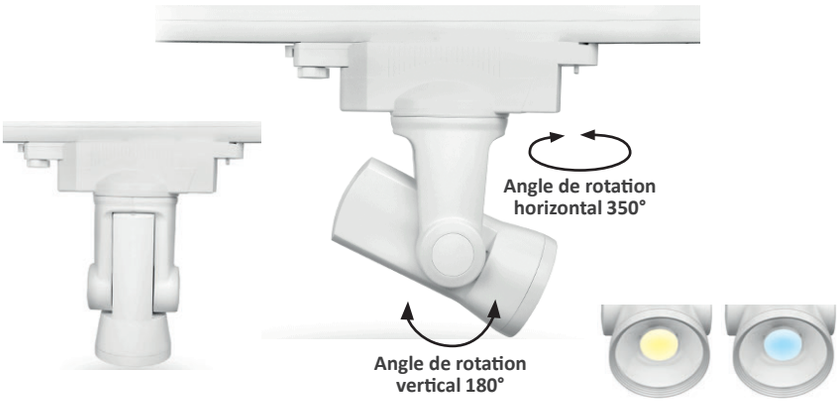

Schéma technique

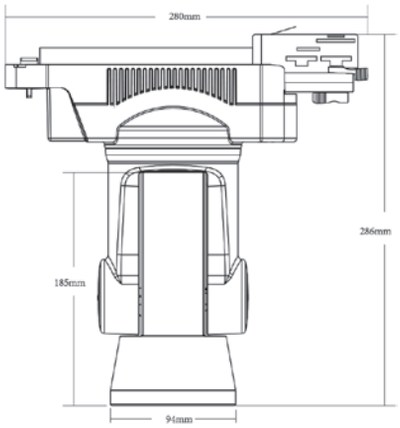

Optique | Corps en aluminium | Écran digital | Télécommande | Smartphone

Accessoires (facultatif)

Référence		Code	Puissance	T °C	Lumens	Lumens/W	Dimensions en mm Projecteur : Ø x h Total : L x H	Colisage
Projecteur rail CW-WW 25W MOTOR-TRACK*		5700085	25 W	2700 - 6500 K	2200 lm	90 lm/W	94 x 185 280 x 280	1
Accessoires facultatifs	Télécommande 2.4GHz AUTO MOTOR-TRACK*	5700088					19 x 73 x 195	
	Boîtier wifi 2 + câble USB	5700044						
	Prise secteur / USB	5800010						

**Disponible uniquement sur commande*

IP20
Convertisseur et contrôleur intégrés
Tension d'entrée : 86 - 265 Vac
Fréquence d'entrée : 50 - 60 Hz
Type de rail : 4 canaux
IRC : >80
Facteur de puissance : >0,9
Angle de rotation motorisé horizontal : 350°
Angle de rotation motorisé vertical : 180°
Angle optique : 30°
Matériaux : aluminium, lentille transparente, écran LCD

Fonctionnement sans fil 2.4 Ghz, ON/OFF, dim/luminosité et changement de couleur par télécommande, ou sur smartphone et tablette en téléchargeant l'application gratuite LCI Control 2.0
Distance 30 mètres

Application : musées, galeries, magasins, centres commerciaux...
Groupement : vous pouvez ajouter un nombre illimité de projecteurs à une zone, jusqu'à 99 zones en même temps.
Directions : vous pouvez changer la direction horizontale ou verticale du projecteur avec la télécommande AUTO MOTOR-TRACK.
RGBW : ajustement des couleurs ou blanc chaud 3000 K.
Transmission du signal : basse consommation d'énergie, contrôle longue distance, anti-interférence et grande vitesse de communication.
Mémoire : mémoire du dernier programme utilisé.
Ecran LCD : grâce l'écran LCD de la télécommande, vous pouvez vérifier et contrôler la température de couleur, le taux de saturation et de luminosité.

EN 62479 ; EN 60950 ;
ETSI EN 301 489 ; ETSI EN 300 440

**Only available on order*

IP20
Integrated driver and controller
Input voltage : 86 - 265 Vac
Input frequency : 50 - 60 Hz
Rail type : 4 wires
CRI : >80
Power factor : >0,9
Motorized rotating horizontal angle : 350°
Motorized rotating vertical angle : 180°
Optical angle : 30°
Materials : aluminum, transparent lens, LCD screen

2.4 GHz wireless operation, ON/OFF, dim/brighten and color change with remote control, or on smartphone and tablet by downloading the free application LCI Control 2.0
Range 30 meters

Application : museums, galleries, shops, malls...
Group : you can add an unlimited number of floodlights to one area, up to 99 zones at the same time.
Directions : you can change the horizontal or vertical direction of the floodlight with the AUTO MOTOR-TRACK remote control.
RGBW : color adjustment or warm white 3000 K.
Signal transmission : low power consumption, long distance control, anti-interferance and high speed communication.
Memory : remembers the last used program.
LCD screen : thanks to the LCD screen of the remote you can check and control the color temperature, saturation rate and brightness.

EN 62479 ; EN 60950 ;
ETSI EN 301 489 ; ETSI EN 300 440

SYSTÈME RF WIFI RGB + CW-WW

PROJECTEUR JARDIN ROND RGB+CW-WW IP65 6W

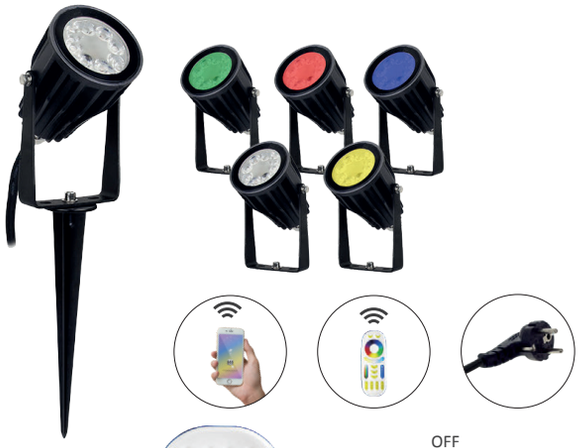

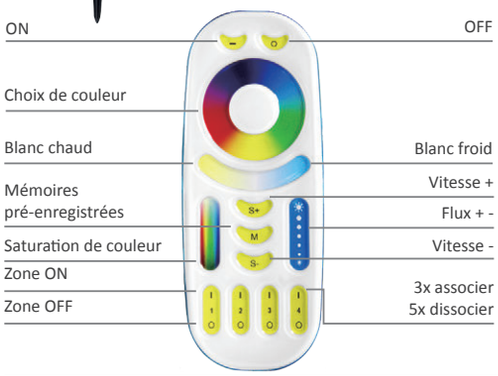

Schéma technique

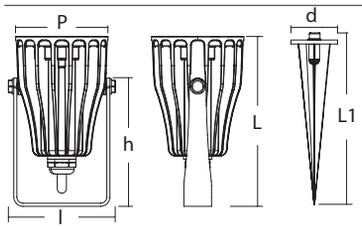

Transmission automatique du signal + synchronisation

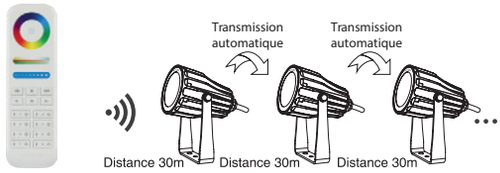

Accessoires (facultatif)

Référence	Code	Puissance	T °C	Lumens	Dimensions en mm h x l x L x Ø P (spot) L1 x Ø d (piquet)	Colisage
Projecteur jardin rond RGB + CW - WW IP65 6 W	5700100	6 W	RGB + CW-WW 2700 - 6500K	420 lm	84 x 75 x 110 x 60 (spot) 161,5 x 35 (piquet)	1
Accessoires facultatifs						
Télécommande 4 zones 2.4 G - RGB + CW - WW	5700033					
Commande murale RGB + CW - WW	5700028					
Télécommande 8 zones 2.4 G - RGB + CW - WW	5700034					
Boîtier wifi 2 + câble USB	5700044					
Prise secteur / USB	5800010					
Support mural pour télécommande	5700035					

IP66
Convertisseur et contrôleur intégrés
Tension d'entrée : 100 - 240 Vac
Fréquence d'entrée : 50 - 60 Hz
Efficacité lumineuse : 70 lm/W
IRC : >75 - Angle : 25° - Facteur de puissance : >0,5
Distance d'éclairage : supérieure à 10 m
Matériel : aluminium
Température ambiante (Ta) : -20°C à +60 °C

Mode d'émission
Les projecteurs ont une fonction de transmission automatique du signal. Chaque projecteur peut envoyer l'information provenant du signal dans un rayon de 30 m, ce qui rend la distance de détection illimitée.

Fonction de synchronisation automatique
Les projecteurs peuvent fonctionner de manière identique s'ils sont contrôlés par la même télécommande, même s'ils sont mis en marche à des moments différents dans le même mode dynamique et avec la même vitesse.

Fonctionnement sans fil 2.4 Ghz, ON/OFF, dim/luminosité et changement de couleur par télécommande, ou sur smartphone et tablette en téléchargeant l'application gratuite LCI Control 2.0
Garde en mémoire la dernière couleur utilisée même sur détecteur automatique
Distance 30 mètres

EN 55015 : 2013 ; EN 61547 : 2009 ;
EN 61000-3-2 : 2014 ; EN 61000-3-3 : 2013

IP66
Integrated driver and controller
Input voltage : 100 - 240 Vac
Input frequency : 50 - 60 Hz
Light efficiency : 70 lm/W
CRI : >75 - Angle : 25° - Power factor : >0,5
Illumination distance : more than 10 m
Material : aluminum
Operating ambient temperature (Ta) : -20 °C to +60 °C

Transmitting mode instruction
The floodlights have a function of automatic transmission of the signal. Each floodlight can transmit the information from the signal in a 30 meters range area which makes the control distance limitless.

Auto-synchronization function
Different floodlights controlled by the same remote can work synchronously even if they are started at different times, under same dynamic mode and with same speed.

2.4 GHz wireless operation, ON/OFF, dim/brighten and color change with remote control, or on smartphone and tablet by downloading the free application LCI Control 2.0
Remembers the last color used even on automatic detector
Range 30 meters

EN 55015 : 2013 ; EN 61547 : 2009 ;
EN 61000-3-2 : 2014 ; EN 61000-3-3 : 2013

SYSTÈME RF WIFI RGB + CW-WW

PROJECTEUR JARDIN ROND RGB+CW-WW IP65

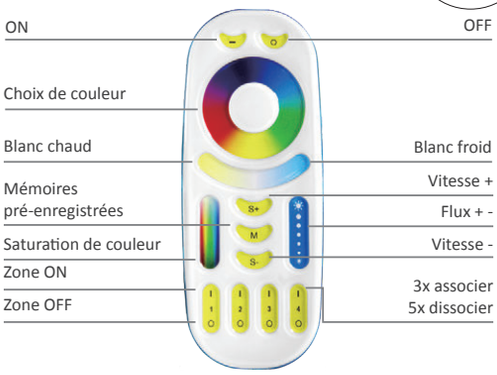

Schéma technique

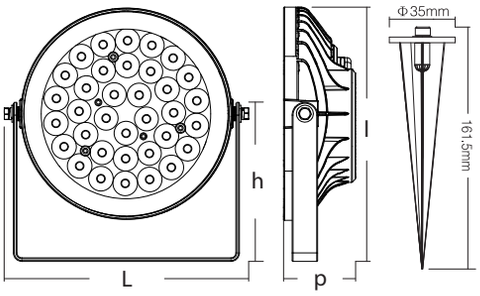

Transmission automatique du signal + synchronisation

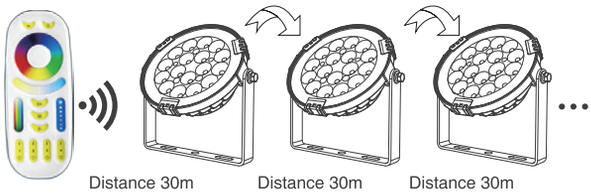

Accessoires (facultatif)

Référence	Code	Puissance	T °C	Lumens	Dimensions en mm h x l x L x P	Colisage
Projecteur jardin rond RGB + CW - WW IP65 9 W	5700090	9 W	RGB / 2700 - 6500 K	700 lm	85 x 136 x 135 x 35 Longueur du piquet : 161,5	
Projecteur jardin rond RGB + CW - WW IP65 15 W	5700089	15 W	RGB / 2700 - 6500 K	1200 lm	112,5 x 180 x 170 x 51 Longueur du piquet : 161,5	
Accessoires facultatifs						
Télécommande 4 zones 2.4 G - RGB + CW - WW	5700033					
Commande murale RGB + CW - WW	5700028					1
Télécommande 8 zones 2.4 G - RGB + CW - WW	5700034					
Boîtier wifi 2 + câble USB	5700044					
Prise secteur / USB	5800010					
Support mural pour télécommande	5700035					

IP65
Convertisseur et contrôleur intégrés
Tension d'entrée : 100 - 240 Vac - Fréquence d'entrée : 50 - 60 Hz
Efficacité lumineuse : 80 lm/W
IRC : >80 - Angle : 15° - Facteur de puissance : 0,5
Distance d'éclairage : supérieure à 10 m
Matériel : aluminium et verre trempé
Température ambiante (Ta) : -20°C à +60 °C

Mode d'émission
Les projecteurs ont une fonction de transmission automatique du signal. Chaque projecteur peut envoyer l'information provenant du signal dans un rayon de 30 m, ce qui rend la distance de détection illimitée.

Fonction de synchronisation automatique
Les projecteurs peuvent fonctionner de manière identique s'ils sont contrôlés par la même télécommande, même s'ils sont mis en marche à des moments différents dans le même mode dynamique et avec la même vitesse.

Fonctionnement sans fil 2.4 Ghz, ON/OFF, dim/luminosité et changement de couleur par télécommande, ou sur smartphone et tablette en téléchargeant l'application gratuite LCI Control 2.0
Garde en mémoire la dernière couleur utilisée même sur détecteur automatique
Distance 30 mètres

EN 55015 : 2013 ; EN 61547 : 2009 ;
EN 61000-3-2 : 2014 ; EN 61000-3-3 : 2013

IP65
Integrated driver and controller
Input voltage : 100 - 240 Vac - Input frequency : 50 - 60 Hz
Light efficiency : 80 lm/W
CRI : >80 - Angle : 15° - Power factor : 0,5
Illumination distance : more than 10 m
Material : aluminum and toughened glass
Operating ambient temperature (Ta) : -20 °C to +60 °C

Transmitting mode instruction
The floodlights have a function of automatic transmission of the signal. Each floodlight can transmit the information from the signal in a 30 meters range area which makes the control distance limitless.

Auto-synchronization function
Different floodlights controlled by the same remote can work synchronously even if they are started at different times, under same dynamic mode and with same speed.

2.4 GHz wireless operation, ON/OFF, dim/brighten and color change with remote control, or on smartphone and tablet by downloading the free application LCI Control 2.0
Remembers the last color used even on automatic detector
Range 30 meters

EN 55015 : 2013 ; EN 61547 : 2009 ;
EN 61000-3-2 : 2014 ; EN 61000-3-3 : 2013

SYSTÈME RF WIFI RGB + CW-WW

PROJECTEUR RGB + CW-WW IP65

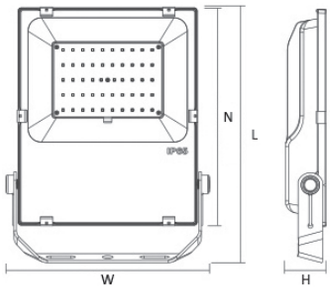

Transmission automatique du signal + synchronisation

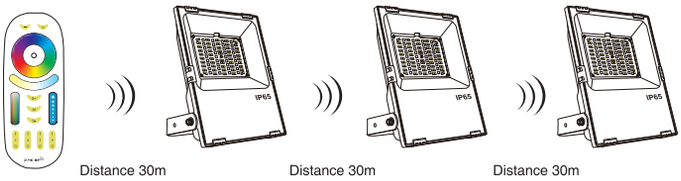

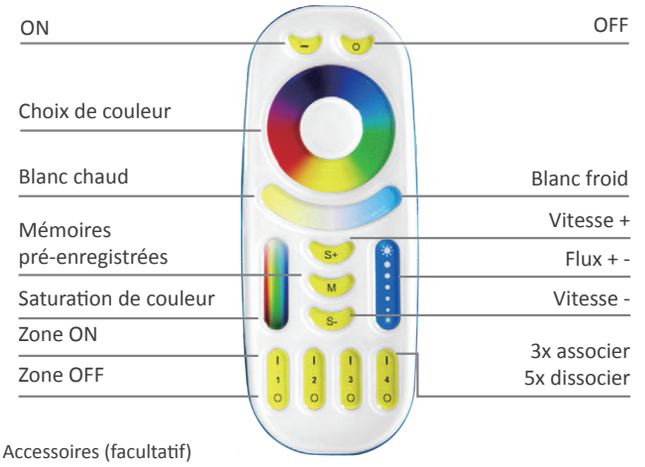

Accessoires (facultatif)

Référence	Code	Puissance	T °C	Lumens	Lumens/W	Facteur de puissance	Dimensions en mm H x W x N x L	Colisage
Projecteur RGB + CW - WW IP65 10 W	5700091	10 W	2700 K - 6500 K	750 - 900 lm	85 lm/W	> 0,5	32 x 107 x 140 x 166,0	
Projecteur RGB + CW - WW IP65 20 W	5700092	20 W		1500 - 1800 lm		> 0,5	40 x 152 x 190 x 216,5	
Projecteur RGB + CW - WW IP65 30 W	5700093	30 W		2500 - 2800 lm		> 0,9	40 x 167 x 200 x 226,5	
Projecteur RGB + CW - WW IP65 50 W	5700095	50 W		3500 - 4200 lm		> 0,9	50 x 220 x 265 x 310,5	
Projecteur RGB + CW - WW IP65 100 W	5700097	100 W		7500 - 8500 lm		> 0,9	60 x 295 x 345 x 402,3	
Accessoires facultatifs								
Télécommande 4 zones 2.4 G RGB + CW - WW	5700033							1
Commande murale RGB + CW - WW	5700028							
Télécommande 8 zones 2.4 G RGB + CW - WW	5700034							
Boîtier wifi 2 + câble USB	5700044							
Prise secteur / USB	5800010							
Support mural pour télécommande	5700035							

IP65
Convertisseur et contrôleur intégrés
Tension de fonctionnement : 100 - 240 V
Facteur de puissance : 0,90 - IRC : >80
Température ambiante (Ta) : -20 °C à +60 °C
Matériaux : aluminium et verre trempé
Durée de vie : 50 000 heures

Mode d'émission
Les projecteurs LED ont une fonction de transmission automatique du signal. Chaque projecteur peut envoyer l'information provenant du signal dans un rayon de 30 m, ce qui rend la distance de détection illimitée.

Fonctionnement sans fil 2.4 Ghz, ON/OFF, dim/luminosité et changement de couleur par télécommande, ou sur smartphone et tablette en téléchargeant l'application gratuite LCI Control 2.0
Garde en mémoire la dernière couleur utilisée même sur détecteur automatique
Distance 30 mètres

Applications
Jardins, villas, usines, gymnases, panneaux d'affichage, immeubles, pelouses, aménagements paysagers, bureaux, éclairages décoratifs, etc.

EN 62479 ; EN 60950 ;
ETSI EN 301 489 ; ETSI EN 300 440

IP65
Integrated driver and controller
Operating voltage : 100 - 240 V
Power factor : 0,90 - CRI : >80
Operating ambient temperature (Ta) : -20 °C to +60 °C
Materials : aluminum and toughened glass
Lifetime : 50 000 hours

Transmitting mode instruction
The floodlight have a function of automatic transmission of the signal. Each floodlight can transmit the information from the signal in a 30 meters range area which makes the control distance limitless.

2.4 GHz wireless operation, ON/OFF, dim/brighten and color change with remote control, or on smartphone and tablet by downloading the free application LCI Control 2.0
Remembers the last color used even on automatic detector
Range 30 meters

Applications
Gardens, villas, factories, gymnasiums, billboards, buildings, lawns, landscaping, offices, decorative lighting projects, etc.

EN 62479 ; EN 60950 ;
ETSI EN 301 489 ; ETSI EN 300 440

SYSTÈME RF WIFI RGB + CW-WW

PROJECTEUR MURAL
WW RGB + CW-WW 24W IP66

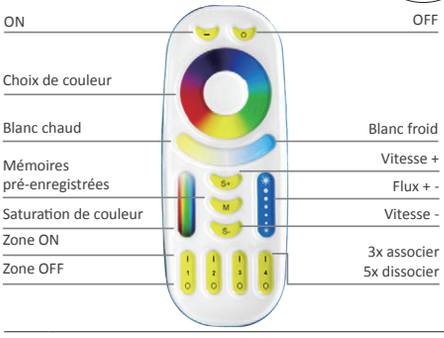

Schéma technique

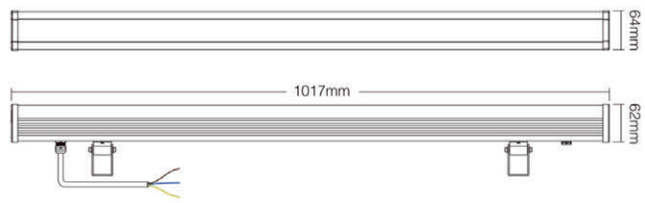

Transmission automatique du signal + synchronisation

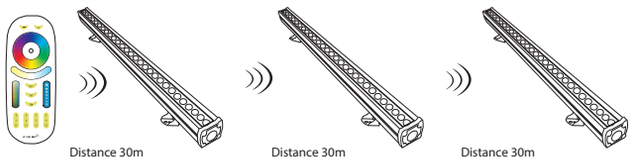

Télécommandes compatibles

5700033 5700034 5700028 Smartphone 5700044

Référence	Code	Puissance	T °C	Lumens	Dimensions en mm h x l x L	Colisage
PROJECTEUR MURAL WW RGB + CW-WW 24W IP66	5700110	24 W	RGB + CW-WW 2700 - 6500K	1800 lm	62 x 64 x 1017	

Accessoires facultatifs			
Télécommande 4 zones 2.4G - RGB + CW - WW	5700033		
Commande murale RGB + CW-WW	5700028		1
Télécommande 8 zones 2.4 G - RGB + CW - WW	5700034		
Boîtier wifi 2 + câble USB	5700044		
Prise secteur / USB	5800010		
Support mural pour télécommande	5700035		

IP66
Convertisseur et contrôleur intégrés
Tension d'entrée AC : 100 - 240 Vac / 50 - 60 Hz
Efficacité lumineuse : 75 lm / W
IRC : >80
Facteur de puissance : >0,9
Angle : 15 x 60°
Durée de vie : 50 000 heures
Température ambiante (Ta) : -20 °C à +60 °C

IP66
Integrated driver and controller
AC input voltage : 100 - 240 Vac / 50 - 60 Hz
Light efficiency : 75 lm / W
CRI : >80
Power factor : >0,9
Angle : 15 x 60°
Lifetime : 50 000 hours
Operating ambiant temperature (Ta) : -20 °C to +60 °C

Mode d'émission
Les projecteurs WW ont une fonction de transmission automatique du signal. Chaque projecteur peut envoyer l'information provenant du signal dans un rayon de 30 m, ce qui rend la distance de détection illimitée.

Fonctionnement sans fil 2.4 Ghz, ON/OFF, dim/luminosité et changement de couleur par télécommande (jusqu'à 16 millions de couleurs), ou sur smartphone et tablette en téléchargeant l'application gratuite LCI Control. Garde en mémoire la dernière couleur utilisée même sur détecteur automatique
Distance 30 mètres

EN 62479 ; EN 60950 ;
ETSI EN 301 489 ; ETSI EN 300 440

Transmitting mode instruction
The floodlights WW have a function of automatic transmission of the signal. Each floodlight can transmit the information from the signal in a 30 meters range area which makes the control distance limitless.

2.4 GHz wireless operation, ON/OFF, dim/brighten and color change with remote control (up to 16 million color), or on smartphone and tablet by downloading the free application LCI Control. Remembers the last used program even on automatic detector
Range 30 meters

EN 62479 ; EN 60950 ;
ETSI EN 301 489 ; ETSI EN 300 440

SYSTÈME RF WIFI RGB + CW-WW

ENCASTRÉ SOL IP68 - 9W RBG+CW-WW

5700121 5700122

5700130

5700131

5700132

Schéma technique

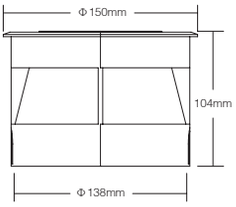

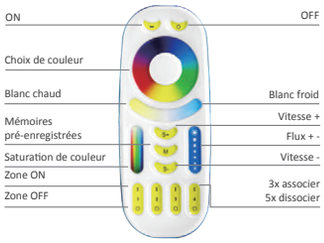

Schéma de câblage

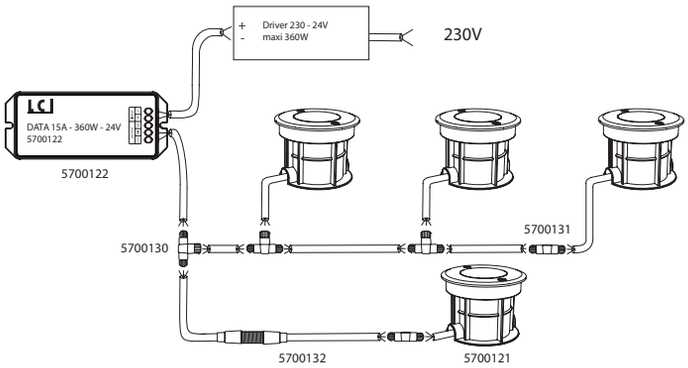

Référence		Code	Puissance	T °C	Lumens	Lumens/ W	Dimensions en mm Ø d1 x h x Ø d2	Colisage
Encastré sol IP68 - 9W RGB+CW-WW (précâblé 2m)		5700121	9 W	RGB + CW-WW 2700 - 6500K	700 lm	80 lm/W	150 x 104 x 138	
Contrôleur DATA 15A - 360W - 24V		5700122						
Accessoires provisoires	Connecteur T3 IP68 (bornes à visser)	5700130						
	Connecteur T2 IP68 (bornes à visser)	5700131						
	Câble mâle 2m + câble femelle 2m IP68 connecteur auto.	5700132						
	Télécommande 4 zones 2.4 G - RGB + CW - WW	5700033						1
	Commande murale RGB + CW - WW	5700028						
	Télécommande 8 zones 2.4 G RGB + CW - WW	5700034						
	Boîtier wifi 2 + câble USB	5700044						
	Prise secteur / USB	5800010						
	Support mural pour télécommande	5700035						

IP68	IP68
Tension d'entrée DC : 24 Vdc	DC input voltage : 24 Vdc
Fréquence de fonctionnement : 50 - 60 Hz	Operating frequency : 50 - 60 Hz
Dimmable de 1 à 100 %	Dimmable from 1 to 100 %
IRC : >80	CRI : >80
Angle : 15°	Beam angle : 15°
Température ambiante (Ta) : -20 °C à +60 °C	Operating ambiant temperature (Ta) : -20 °C à +60 °C
Durée de vie : 50 000 heures	Lifetime : 50 000 hours
Matériaux : aluminium et acier inoxydable	Materials : aluminum and stainless steel
9 programmes de couleurs pré-enregistrés	9 pre-set colors programs
Ajustement de la saturation de couleur (du pastel au très foncé)	Color saturation adjustment (from pastel to very dark)
Ajustement de la température de couleur, 16 millions de couleurs	Color temperature adjustment, 16 million colors
Garde en mémoire le dernier programme utilisé	Remembers the last used program
Fonctionnement sans fil 2.4 GHz, ON/OFF, dim/luminosité et changement de couleur sur smartphone et tablette avec l'application gratuite LCI Control	2.4 GHz wireless operation, ON/OFF, dim/brighten, and color change on smartphone and tablet by downloading the free application LCI Control
Bien respecter les polarités indiquées sur les connecteurs 2-3 pôles	Please observe the polarities indicated on the connectors 2-3 poles

SYSTÈME RF WIFI RGB + CW-WW
WiFi Box

Schéma technique

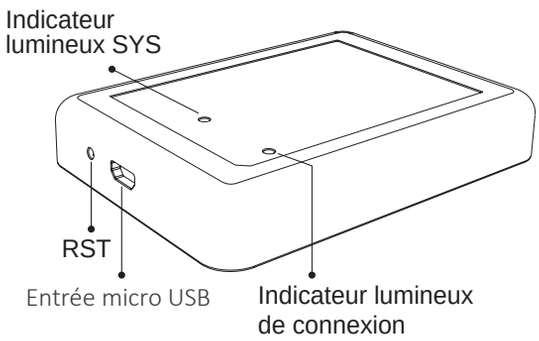

ZONES

RGB

CW-WW

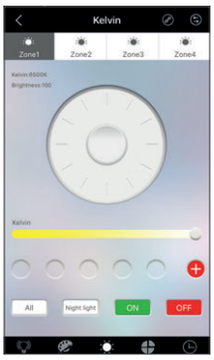

SCÉNARIOS

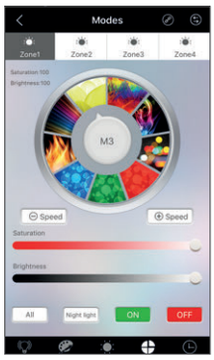

TIMER

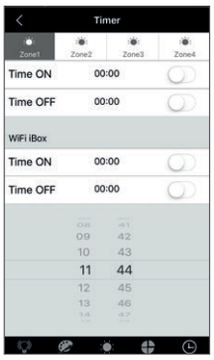

TÉLÉCOMMANDES

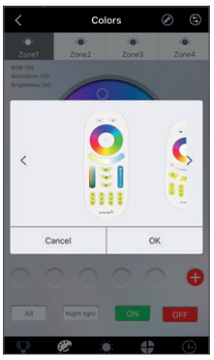

Référence	Code	Poids	Dimensions en mm (h x l x L)	Colisage
WiFi Box	5700044	36 g	15 x 66 x 90,5	1
Prise secteur / USB	5800010			

DC 5 V / 500 mA
WiFi-IEEE 802.11b / g / n 2.4 GHz
Température ambiante (Ta) : -20 °C à +60 °C

Contrôle longue distance
Compatible avec tous les produits WiFi LCI 2.4GHz RF :
DL LED, GU10, E27, projecteurs, contrôleurs/rubans.

Instructions

Télécharger l'application « LCI Control 2.0 » dans Apple Store ou Google Play
Alimenter en 230V la WiFi Box avec l'adaptateur prise secteur/USB 5800010 (fourni séparément) DC 5 V 500 mA et/ou avec l'alimentation USB.

Réinitialiser la WiFi Box en pressant le bouton RST jusqu'à ce que le voyant clignote.

Aller dans les réglages WiFi de votre smartphone ou tablette, se connecter à « LCI Control 2.0 ». Aucun mot de passe n'est nécessaire.

Aller dans l'application LCI Control et appuyer sur **+**. Appuyer sur « AP Link », puis sur « choose » afin de choisir le réseau wifi auquel vous souhaitez vous connecter. Entrer le mot de passe associé.

Valider en appuyant sur « Start Configuration ». Après un délai de 60s, le message « Configured » apparait. Sinon, réessayer.

Retourner sur l'écran d'accueil de l'application, puis actualiser en appuyant sur « Searching for device ». Vous pouvez maintenant accéder à l'interface des différentes télécommandes.

EN 62479 ; EN 60950 ;
ETSI EN 301 489 ; ETSI EN 300 328

DC 5 V / 500 mA
WiFi-IEEE 802.11b / g / n 2.4 GHz
Operating ambient temperature (Ta) : -20 °C to +60 °C

Long distance control
Compatible with all LCI WiFi products 2.4GHz RF :
DL LED, GU10, E27, floodlights, controllers/LED strips.

Instructions

Download the application « LCI Control 2.0 » in Apple Store or Google Play
Plug the WiFi Box to the 230V with the DC 5 V 500 mA power adapter/USB 5800010 (supplied separately) and/or with the USB power supply.

Reset the WiFi Box by holding the RST button until the light blinks.

Go into the WiFi settings of your smartphone or tablet, connect to « LCI Control 2.0 ». No password is required.

Go to the LCI Control application and press **+**. Press «AP Link» and then «choose» to select the WiFi network you want to connect to. Enter the associated password.

Confirm by pressing on «Start Configuration». After a 60s delay, the message «Configured» appears. Otherwise, try again.

Return to the application's home screen, then refresh by pressing on «Searching for device». You can now access to the interface of the different remotes.

EN 62479 ; EN 60950 ;
ETSI EN 301 489 ; ETSI EN 300 328

MODULES LED ET NEONFLEX

LED MODULES AND NEONFLEX

6

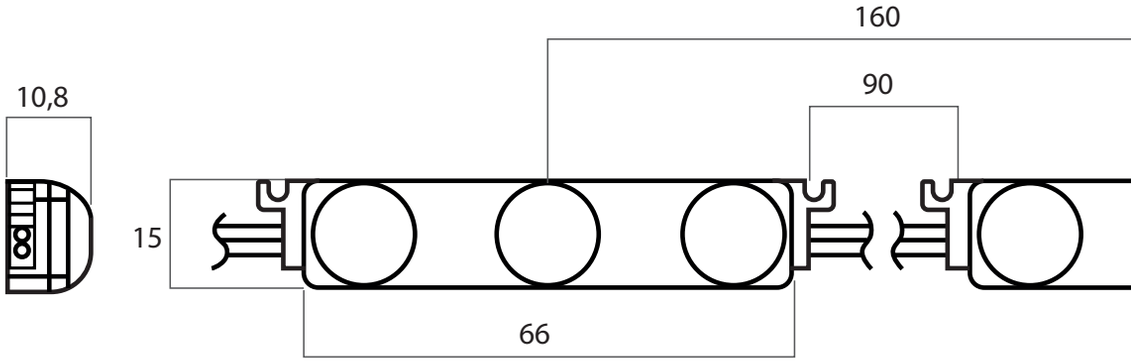

NEONFLEX IRC 90 / IP67 / 2700-3000-4000-RGB

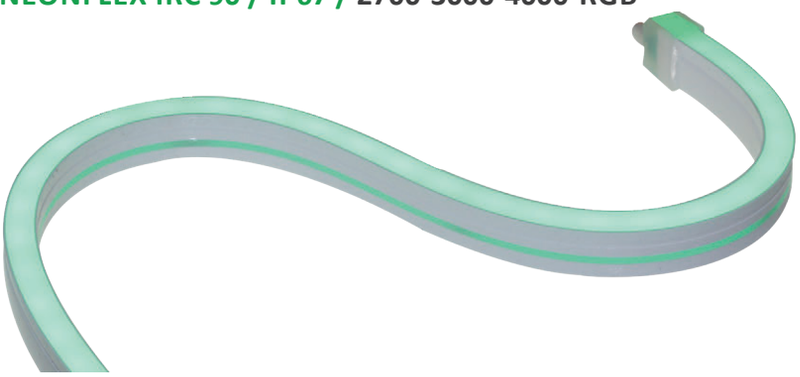

Référence	Code	Schéma	Description	Lumens/m
NEONFLEX IP67 **10W** 2700K 2835 - 120 leds 24V	5549512	 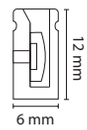	Éclairage sur la tranche Très fin	500lm/m
NEONFLEX IP67 **10W** 3000K 2835 - 120 leds 24V	5549513			
NEONFLEX IP67 **10W** 4000K 2835 - 120 leds 24V	5549514			
NEONFLEX IP67 **14W** 2700K 2835 - 120 leds 24V	5549532	 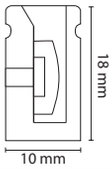	Éclairage sur la tranche	700lm/m
NEONFLEX IP67 **14W** 3000K 2835 - 120 leds 24V	5549533			
NEONFLEX IP67 **14W** 4000K 2835 - 120 leds 24V	5549534			
NEONFLEX IP67 **14W** RGB 5050 - 60 leds 24V	5549540	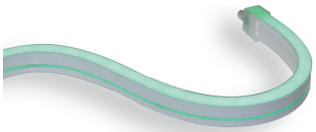 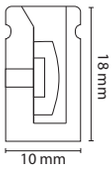	Éclairage sur la tranche RGB	R : 100lm/m G : 200lm/m B : 125lm/m
NEONFLEX IP67 **18W** 2700K 2835 - 210 leds 24V	5549552	 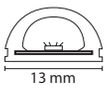	Éclairage circulaire	900lm/m
NEONFLEX IP67 **18W** 3000K 2835 - 210 leds 24V	5549553			
NEONFLEX IP67 **18W** 4000K 2835 - 210 leds 24V	5549554			

Livré avec des embouts percés, des embouts non percés, des supports, des clips, de la colle silicone, un embout pour la colle et des vis

Delivered with end caps with hole, end caps without hole, brackets, silicone clips, end cap glue, glue tip mouth and screws

NEONFLEX SUR COMMANDE UNIQUEMENT

Référence	Code	Schéma	Description	Lumens/m
NEONFLEX IP67 **12W** 2700K 2835 - 120 leds 24V	5549522	 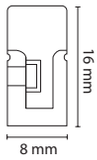	Éclairage 3 côtés	600lm/m
NEONFLEX IP67 **12W** 3000K 2835 - 120 leds 24V	5549523			
NEONFLEX IP67 **12W** 4000K 2835 - 120 leds 24V	5549524			
NEONFLEX IP67 **8W** 2700K 2835 - 180 leds 24V	5549562	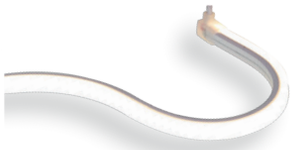 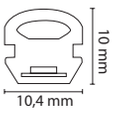	Éclairage 3 côtés Sortie de fils perpendiculaire	400lm/m
NEONFLEX IP67 **8W** 3000K 2835 - 180 leds 24V	5549563			
NEONFLEX IP67 **8W** 4000K 2835 - 180 leds 24V	5549564			
NEONFLEX IP67 **9,6W** 2700K 2835 - 120 leds 24V	5549502	 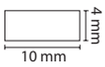	Éclairage asymétrique Très fin	480lm/m
NEONFLEX IP67 **9,6W** 3000K 2835 - 120 leds 24V	5549503			
NEONFLEX IP67 **9,6W** 4000K 2835 - 120 leds 24V	5549504			

MODULE LED

ML3 - MODULE 3 LEDS IP68

Installation avec scotch 3M ou vis

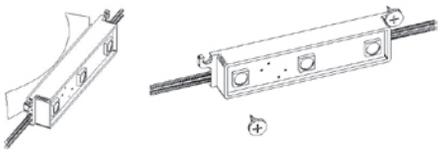

Schéma technique

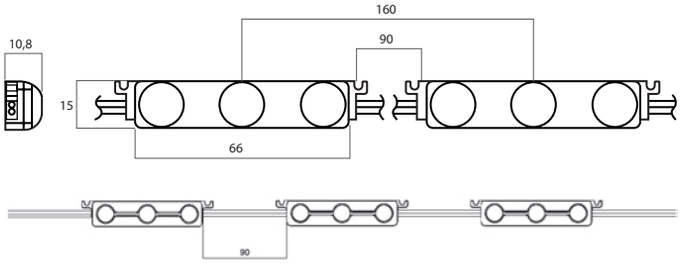

Distribution de l'intensité lumineuse

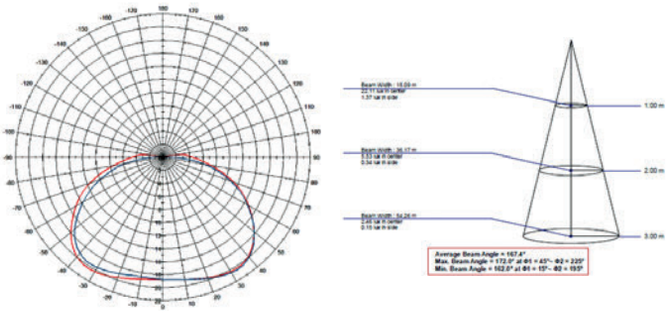

Référence	Code	Puissance	T °C	Lumens	Dimensions en mm h x l x L	Colisage
ML3-3K module 3 LEDS 3000 K IP68	4300133		3000 K	110 lm		
ML3-4K module 3 LEDS 4000 K IP68	4300134		4000 K	114 lm		
ML3-5K module 3 LEDS 5000 K IP68	4300135	1,2 W	5000 K	120 lm	10,8 x 15 x 66 mm	1
ML3-6,5K module 3 LEDS 6500 K IP68	4300136		6500 K	125 lm		
ML3-10K module 3 LEDS 10000 K IP68	4300140		10000 K	130 lm		
ML3-RGB module 3 LEDS IP68	4300154	0,72 W	RGB	33 lm		

IP68	IP68
LED 2835 Samsung	2835 Samsung chip
Tension d'entrée : 12 V - 100 mA	Input voltage : 12 V - 100 mA
Fréquence d'entrée : 50 - 60 Hz	Input frequency : 50 - 60 Hz
IRC : 80	CRI : 80
Matériel : ABS	Material : ABS
Température ambiante (Ta) : -20 °C à +60 °C	Operating ambient temperature (Ta) : -20 °C to +60 °C
Durée de vie : 40 000 heures	Lifetime : 40 000 hours
Fixation possible par scotch double face 3M à l'arrière ou avec 2 vis aux extrémités	Mounting possible by 3M double-sided tape at the back or with 2 screws at the ends
Conditionnement : 1 guirlande de 50 modules dans 1 sachet Longueur totale d'une guirlande de 50 pcs : 7,8 m Espacement entre 2 modules : 90 mm	Packaging: 1 garland of 50 modules in 1 bag Total length of a 50 pcs garland : 7,8 m Spacing between 2 modules : 90 mm
Compatible avec tous nos drivers 12 V IP20, IP67, ON/OFF, DIMMABLE, DALI, PUSH, 1-10V, TRIAC	Compatible with all our 12 V drivers IP20, IP67, ON/OFF, DIMMABLE, DALI, PUSH, 1-10V, TRIAC
Grande souplesse d'utilisation	Great flexibility of use
EN 62031 : 2008 ; EN 55015 : 2006 + A2 :2009 ; EN 61547 : 2009	EN 62031 : 2008 ; EN 55015 : 2006 + A2 :2009 ; EN 61547 : 2009

MODULE LED SUR COMMANDE

IP68 | DURÉE DE VIE 50 000H | 120° | DC12V

Ces modules sont disponibles uniquement sur commande. Merci de bien vouloir nous contacter pour plus d'informations.
These modules are only available on order. Please contact us for more information.

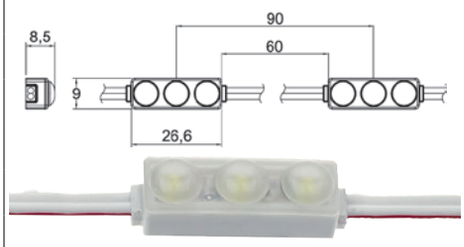

Conditionnement : 4 guirlandes de 50 modules dans 1 sachet
Longueur totale d'une guirlande de 50 pcs : 4,33 m

Réf.	LED	Tension	Puissance	Température de couleur	Lumens	Profondeur minimum
ML3-MINI-WS	SAMSUNG 2835	DC 12 V	0,72 W	de 3000 K à 11000 K	72 lm	> 4 cm
ML3-MINI-W	HI POWER 2835	DC 12 V	0,72 W	de 3000 K à 11000 K	68 lm	> 4 cm
ML3-MINI-R	HI POWER 2835	DC 12 V	0,72 W	Red	14,3 lm	> 4 cm
ML3-MINI-G	HI POWER 2835	DC 12 V	0,72 W	Green	25,6 lm	> 4 cm
ML3-MINI-B	HI POWER 2835	DC 12 V	0,72 W	Blue	10,5 lm	> 4 cm
ML3-MINI-Y	HI POWER 2835	DC 12 V	0,72 W	Yellow	47,7 lm	> 4 cm

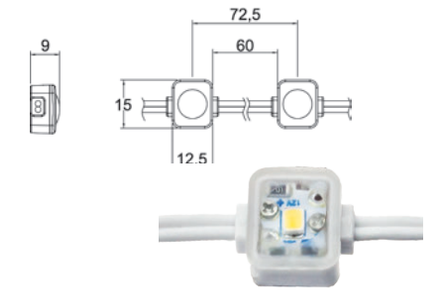

Conditionnement : 4 guirlandes de 50 modules dans 1 sachet
Longueur totale d'une guirlande de 50 pcs : 3,63 m

Réf.	LED	Tension	Puissance	Température de couleur	Lumens	Profondeur minimum
ML1-WS	SAMSUNG 2835, HI POWER 2835	DC 12 V	0,72 W	de 3000 K à 11000 K	25 lm	> 7 cm
ML1-W	HI POWER 2835	DC 12 V	0,72 W	10 000 K	23 lm	> 7 cm
ML1-R	HI POWER 2835	DC 12 V	0,72 W	Red	5,3 lm	> 7 cm
ML1-G	HI POWER 2835	DC 12 V	0,72 W	Green	9,6 lm	> 7 cm
ML1-B	HI POWER 2835	DC 12 V	0,72 W	Blue	3,9 lm	> 7 cm
ML1-Y	HI POWER 2835	DC 12 V	0,72 W	Yellow	21 lm	> 7 cm
ML1-RGB	HI POWER RGB	DC 12 V	0,72 W	RGB	11 lm	> 7 cm

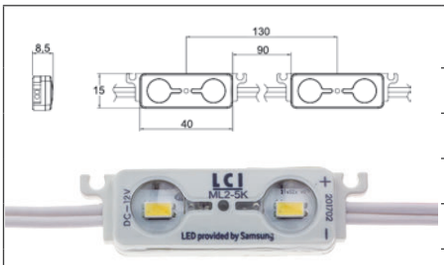

Conditionnement : 4 guirlandes de 50 modules dans 1 sachet
Longueur totale d'une guirlande de 50 pcs : 6,50 m

Code	LED	Tension	Puissance	Température de couleur	Lumens	Profondeur minimum
ML2-WS	SAMSUNG 2835, 5630	DC 12 V	1,20 W	de 3000 K à 11000 K	84 lm	> 7 cm
ML2-W	HI POWER 2835, 5050	DC 12 V	0,72 W	de 3000 K à 11000 K	46 lm	> 7 cm
ML2-R	HI POWER 2835, 5050	DC 12 V	0,72 W	Red	10,6 lm	> 7 cm
ML2-G	HI POWER 2835, 5050	DC 12 V	0,72 W	Green	19,3 lm	> 7 cm
ML2-B	HI POWER 2835, 5050	DC 12 V	0,72 W	Blue	7,8 lm	> 7 cm
ML2-Y	HI POWER 2835, 5050	DC 12 V	0,72 W	Yellow	42 lm	> 7 cm

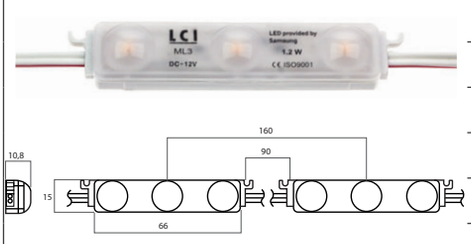

Conditionnement : 3 guirlandes de 50 modules dans 1 sachet
Longueur totale d'une guirlande de 50 pcs : 7,8 m

Code	LED	Tension	Puissance	Température de couleur	Lumens	Profondeur minimum
ML3-WS	SAMSUNG 2835	DC 12 V	1,20 W	de 3000 K à 11000 K	120 lm	> 4 cm
ML3-W	HI POWER 2835	DC 12 V	0,72 W	de 3000 K à 11000 K	72 lm	> 4 cm
ML3-R	HI POWER 2835	DC 12 V	0,72 W	Red	15,9 lm	> 4 cm
ML3-G	HI POWER 2835	DC 12 V	0,72 W	Green	28,8 lm	> 4 cm
ML3-B	HI POWER 2835	DC 12 V	0,72 W	Blue	11,7 lm	> 4 cm
ML3-Y	HI POWER 2835	DC 12 V	0,72 W	Yellow	53,1 lm	> 4 cm

MODULE LED SUR COMMANDE

IP68 | DURÉE DE VIE 50 000H | 120° | DC12V

Ces modules sont disponibles uniquement sur commande. Merci de bien vouloir nous contacter pour plus d'informations.
These modules are only available on order. Please contact us for more information.

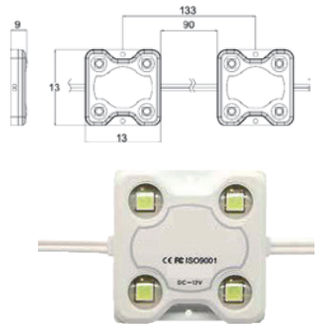

Conditionnement : 2 guirlandes de 25 modules dans 1 sachet
Longueur totale d'une guirlande de 25 pcs : 3,33 m

Code	LED	Tension	Puissance	Température de couleur	Lumens	Profondeur minimum
ML4-WS	SAMSUNG 2835, 5630	DC 12 V	2,40 W	de 3000 K à 11000 K	168 lm	> 7 cm
ML4-W	HI POWER 2835, 5050	DC 12 V	1,14 W	de 3000 K à 11000 K	90 lm	> 7 cm
ML4-R	HI POWER 2835, 5050	DC 12 V	1,14 W	Red	21,2 lm	> 7 cm
ML4-G	HI POWER 2835, 5050	DC 12 V	1,14 W	Green	38,4 lm	> 7 cm
ML4-B	HI POWER 2835, 5050	DC 12 V	1,14 W	Blue	15,6 lm	> 7 cm
ML4-Y	HI POWER 2835, 5050	DC 12 V	1,14 W	Yellow	84 lm	> 7 cm

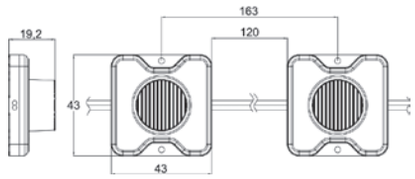

Conditionnement : 2 guirlandes de 25 modules dans 1 sachet
Longueur totale d'une guirlande de 25 pcs : 4,08 m

Code	LED	Tension	Puissance	Température de couleur	Lumens
ML1/1,2W-WS	SAMSUNG 2835	DC 12 V	1,2 W	de 3000 K à 11000 K	120 lm
ML1/1,2W-W	HI POWER 2835	DC 12 V	1,2 W	de 3000 K à 11000 K	115 lm

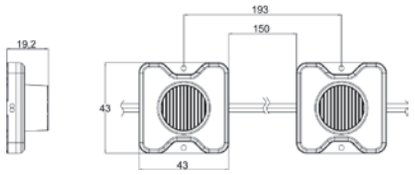

Conditionnement : 2 guirlandes de 25 modules dans 1 sachet
Longueur totale d'une guirlande de 25 pcs : 4,08 m

Code	LED	Tension	Puissance	Température de couleur	Lumens
ML1/3W-WS	SAMSUNG 2835	DC 12 V	3 W	de 3000 K à 11000 K	232 lm
ML1/3W-W	HI POWER 2835	DC 12 V	3 W	de 3000 K à 11000 K	225 lm

RUBANS LED IP20

IP20 LED STRIPS

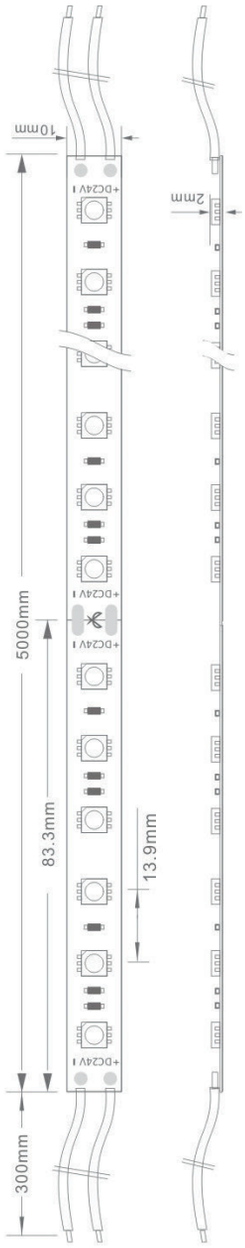

RUBAN LED / IP20 / BLANC / 4,8 W / 24 V

RL IP20 4,8 W/M - 2700 K - 3528 - 60 LEDS 24 V
RL IP20 4,8 W/M - 3000 K - 3528 - 60 LEDS 24 V
RL IP20 4,8 W/M - 4000 K - 3528 - 60 LEDS 24 V

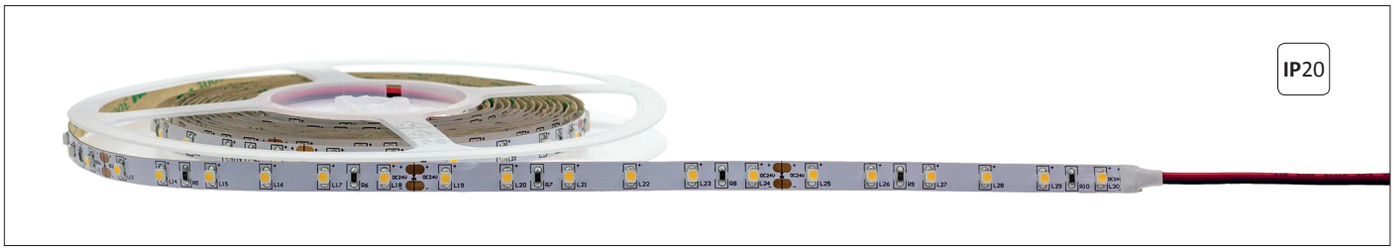

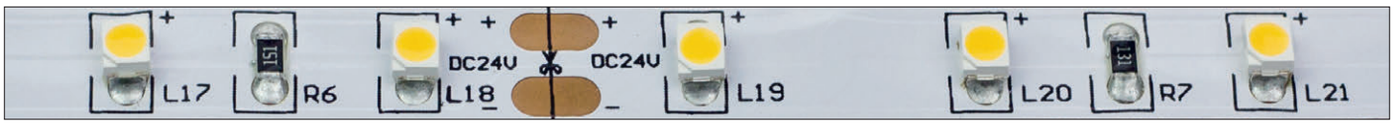

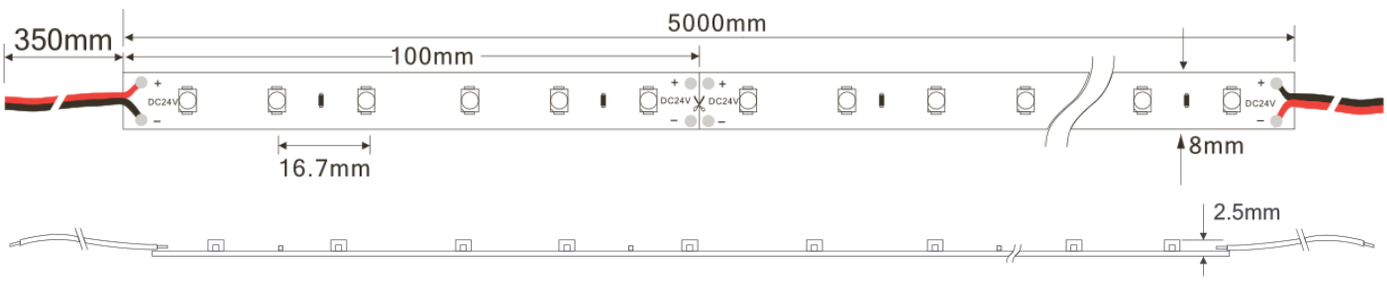

Référence	Code	W/m	T °C	LEDs/m	Lumens/m	Section en mm	Colisage
RL IP20 4,8 W/m - 2700 K - 3528 - 60 leds 24 V	5545002		2700 K		335		
RL IP20 4,8 W/m - 3000 K - 3528 - 60 leds 24 V	5545003	4,8 W	3000 K	60	350	2,5 x 8	1 x 5 m
RL IP20 4,8 W/m - 4000 K - 3528 - 60 leds 24 V	5545004		4000 K		375		

Attention ! Afin de garantir un refroidissement optimal, il est impératif de coller le ruban sur un profilé aluminium adapté

Warning ! To ensure an optimum cooling, it's imperative to stick the strip on a suitable aluminum profile

LED 3528	3528 chip
IP20	IP20
Tension de fonctionnement : 24 V	Operating voltage : 24 V
IRC : 85 +	CRI : 85 +
Angle : 120°	Angle : 120°
Température ambiante (Ta) : -20 °C à +50 °C	Operating ambient temperature (Ta) : -20 °C to +50 °C
Durée de vie : 50 000 heures	Lifetime : 50 000 hours
Longueur maximale par ligne sans perte de flux : 10 m	Maximale length per line without loss of luminous flux : 10 m
Qualité, fiabilité, distribution régulière de la lumière	Quality, reliability, regular light distribution
Entièrement dimmable et haute performance	Fully dimmable and high performance
Flexible, sécable et joignable bout à bout	Flexible, cuttable and contactable end to end
Facile à utiliser, sans frais de maintenance	Easy to use, no maintenance cost
Scotch double face 3M au dos	Double sided 3M adhesive tape at the back
EN55015:2013 ; EN61547:2009 ; EN61000-3-2:2014 ; EN61000-3-3:2013 ; EN62321:2008+A1:2013+A2:2015 ; EN62471:2008 ; IEC62321:2013	EN55015:2013 ; EN61547:2009 ; EN61000-3-2:2014 ; EN61000-3-3:2013 ; EN62321:2008+A1:2013+A2:2015 ; EN62471:2008 ; IEC62321:2013

RUBAN LED / IP20 / BLANC / 9,6 W / 24 V

RL IP20 9,6 W/M - 2700 K - 3528 - 120 LEDS 24 V
RL IP20 9,6 W/M - 3000 K - 3528 - 120 LEDS 24 V
RL IP20 9,6 W/M - 4000 K - 3528 - 120 LEDS 24 V
RL IP20 9,6 W/M - 6500 K - 3528 - 120 LEDS 24 V

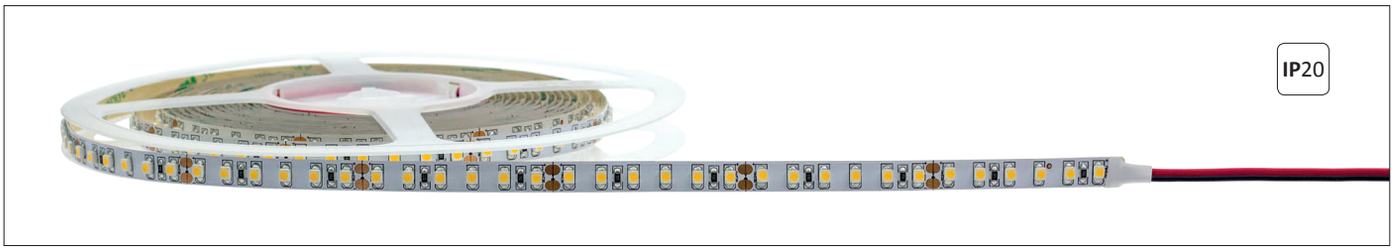

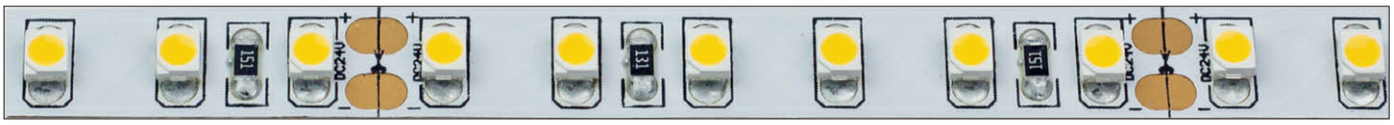

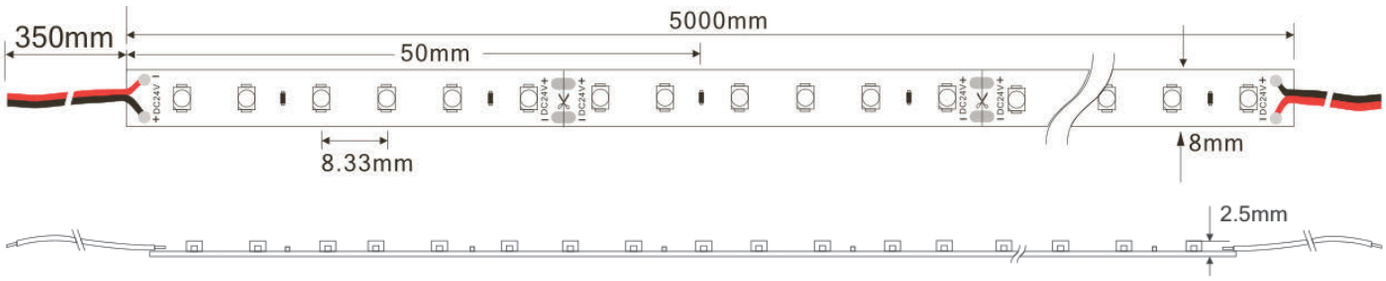

Référence	Code	W/m	T °C	LEDs/m	Lumens/m	Section en mm	Colisage
RL IP20 9,6 W/m - 2700 K - 3528 - 120 leds 24 V	5545012	9,6 W	2700 K	120	750	2,5 x 8	1 x 5 m
RL IP20 9,6 W/m - 3000 K - 3528 - 120 leds 24 V	5545013		3000 K		764		
RL IP20 9,6 W/m - 4000 K - 3528 - 120 leds 24 V	5545014		4000 K		892		
RL IP20 9,6 W/m - 6500 K - 3528 - 120 leds 24 V	5545016		6500 K		936		

Attention ! Afin de garantir un refroidissement optimal,
il est impératif de coller le ruban sur un profilé aluminium adapté

Warning ! To ensure an optimum cooling,
it's imperative to stick the strip on a suitable aluminum profile

LED 3528	3528 chip
IP20	IP20
Tension de fonctionnement : 24 V	Operating voltage : 24 V
IRC : 85 +	CRI : 85 +
Angle : 120°	Angle : 120°
Température ambiante (Ta) : -20 °C à +50 °C	Operating ambient temperature (Ta) : -20 °C to +50 °C
Durée de vie : 50 000 heures	Lifetime : 50 000 hours
Longueur maximale par ligne sans perte de flux sans perte de flux : 8 m	Maximale length per line without loss of luminous flux : 8 m
Qualité, fiabilité, distribution régulière de la lumière	Quality, reliability, regular light distribution
Entièrement dimmable et haute performance	Fully dimmable and high performance
Flexible, sécable et joignable bout à bout	Flexible, cuttable and contactable end to end
Facile à utiliser, sans frais de maintenance	Easy to use, no maintenance cost
Scotch double face 3M au dos	Double sided 3M adhesive tape at the back
EN55015:2013 ; EN61547:2009 ; EN61000-3-2:2014 ; EN61000-3-3:2013 ; EN62321:2008+A1:2013+A2:2015 ; EN62471:2008 ; IEC62321:2013	EN55015:2013 ; EN61547:2009 ; EN61000-3-2:2014 ; EN61000-3-3:2013 ; EN62321:2008+A1:2013+A2:2015 ; EN62471:2008 ; IEC62321:2013

RUBAN LED / IP20 / BLANC / 14,4 W / 24 V

RL IP20 14,4 W/M - 2700 K - 3528 - 180 LEDS 24 V
RL IP20 14,4 W/M - 3000 K - 3528 - 180 LEDS 24 V
RL IP20 14,4 W/M - 4000 K - 3528 - 180 LEDS 24 V
RL IP20 14,4 W/M - 6500 K - 3528 - 180 LEDS 24 V

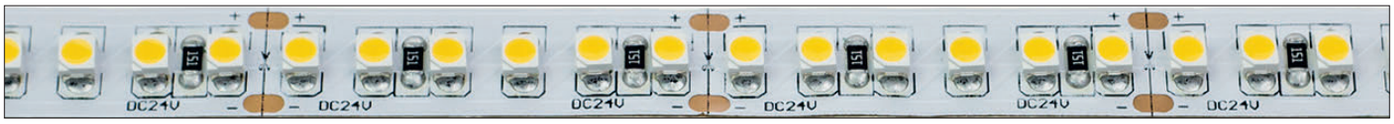

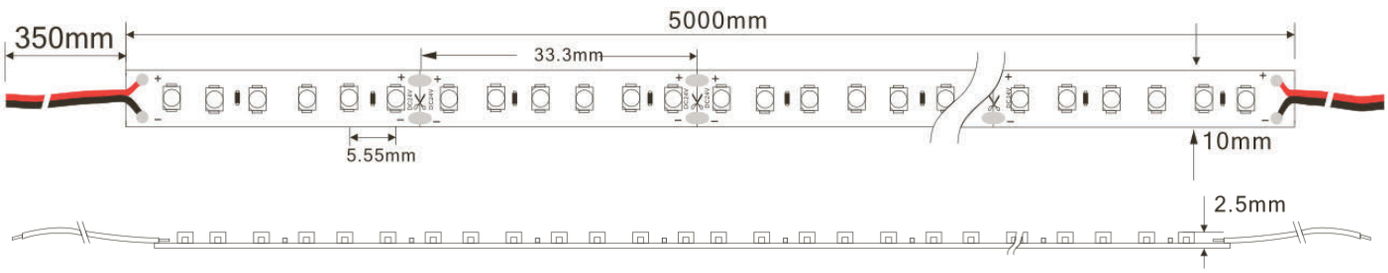

Référence	Code	W/m	T °C	LEDs/m	Lumens/m	Section en mm	Colisage
RL IP20 14,4 W/m - 2700 K - 3528 - 180 leds 24 V	5545022	14,4 W	2700 K	180	1100	2,5 x 10	1 x 5 m
RL IP20 14,4 W/m - 3000 K - 3528 - 180 leds 24 V	5545023		3000 K		1145		
RL IP20 14,4 W/m - 4000 K - 3528 - 180 leds 24 V	5545024		4000 K		1337		
RL IP20 14,4 W/m - 6500 K - 3528 - 180 leds 24 V	5545026		6500 K		1537		

Attention ! Afin de garantir un refroidissement optimal, il est impératif de coller le ruban sur un profilé aluminium adapté

Warning ! To ensure an optimum cooling, it's imperative to stick the strip on a suitable aluminum profile

LED 3528	3528 chip
IP20	IP20
Tension de fonctionnement : 24 V	Operating voltage : 24 V
IRC : 85 +	CRI : 85 +
Angle : 120°	Angle : 120°
Température ambiante (Ta) : -20 °C à +50 °C	Operating ambient temperature (Ta) : -20 °C to +50 °C
Durée de vie : 50 000 heures	Lifetime : 50 000 hours
Longueur maximale par ligne sans perte de flux : 7 m	Maximale length per line without loss of luminous flux : 10 m
Qualité, fiabilité, distribution régulière de la lumière	Quality, reliability, regular light distribution
Entièrement dimmable et haute performance	Fully dimmable and high performance
Flexible, sécable et joignable bout à bout	Flexible, cuttable and contactable end to end
Facile à utiliser, sans frais de maintenance	Easy to use, no maintenance cost
Scotch double face 3M au dos	Double sided 3M adhesive tape at the back
EN55015:2013 ; EN61547:2009 ; EN61000-3-2:2014 ; EN61000-3-3:2013 ; EN62321:2008+A1:2013+A2:2015 ; EN62471:2008 ; IEC62321:2013	EN55015:2013 ; EN61547:2009 ; EN61000-3-2:2014 ; EN61000-3-3:2013 ; EN62321:2008+A1:2013+A2:2015 ; EN62471:2008 ; IEC62321:2013

RUBAN LED / IP20 / BLANC / 19,2 W / 24 V

RL IP20 19,2 W/M - 2700 K - 3528 - 240 LEDS 24 V
RL IP20 19,2 W/M - 3000 K - 3528 - 240 LEDS 24 V
RL IP20 19,2 W/M - 4000 K - 3528 - 240 LEDS 24 V
RL IP20 19,2 W/M - 6500 K - 3528 - 240 LEDS 24 V

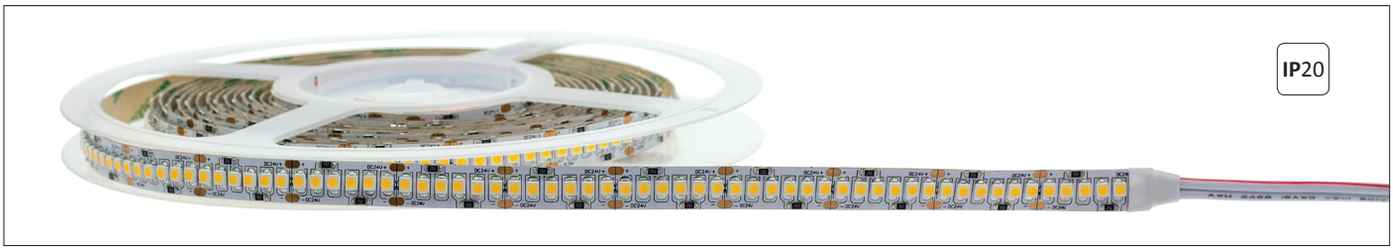

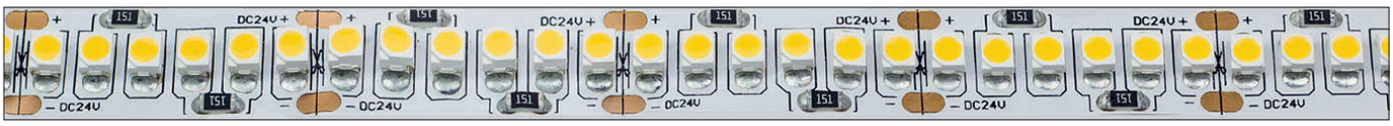

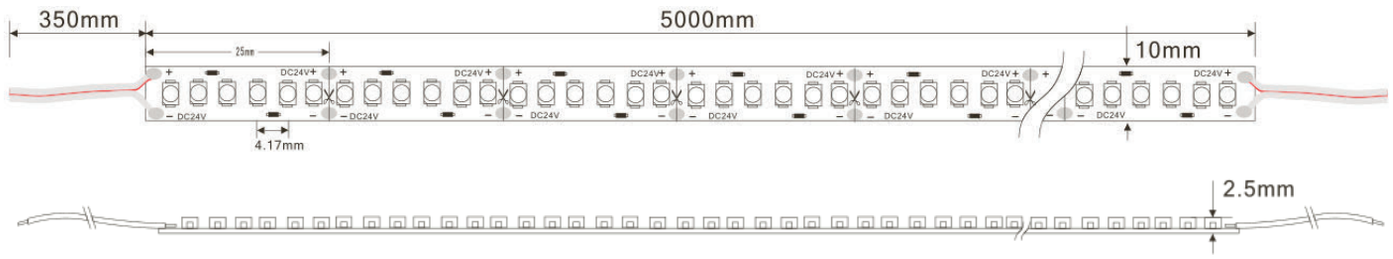

Référence	Code	W/m	T °C	LEDs/m	Lumens/m	Section en mm	Colisage
RL IP20 19,2 W/m - 2700 K - 3528 - 240 leds 24 V	5545032	19,2 W	2700 K	180	1400	2,5 x 10	1 x 5 m
RL IP20 19,2 W/m - 3000 K - 3528 - 240 leds 24 V	5545033		3000 K		1497		
RL IP20 19,2 W/m - 4000 K - 3528 - 240 leds 24 V	5545034		4000 K		1632		
RL IP20 19,2 W/m - 6500 K - 3528 - 240 leds 24 V	5545036		6500 K		1795		

Attention ! Afin de garantir un refroidissement optimal, il est impératif de coller le ruban sur un profilé aluminium adapté

Warning ! To ensure an optimum cooling, it's imperative to stick the strip on a suitable aluminum profile

LED 3528	3528 chip
IP20	IP20
Tension de fonctionnement : 24 V	Operating voltage : 24 V
IRC : 85 +	CRI : 85 +
Angle : 120°	Angle : 120°
Température ambiante (Ta) : -20 °C à +50 °C	Operating ambient temperature (Ta) : -20 °C to +50 °C
Durée de vie : 50 000 heures	Lifetime : 50 000 hours
Longueur maximale par ligne sans perte de flux : 5 m	Maximale length per line without loss of luminous flux : 5 m
Qualité, fiabilité, distribution régulière de la lumière	Quality, reliability, regular light distribution
Entièrement dimmable et haute performance	Fully dimmable and high performance
Flexible, sécable et joignable bout à bout	Flexible, cuttable and contactable end to end
Facile à utiliser, sans frais de maintenance	Easy to use, no maintenance cost
Scotch double face 3M au dos	Double sided 3M adhesive tape at the back
EN55015:2013 ; EN61547:2009 ; EN61000-3-2:2014 ; EN61000-3-3:2013 ; EN62321:2008+A1:2013+A2:2015 ; EN62471:2008 ; IEC62321:2013	EN55015:2013 ; EN61547:2009 ; EN61000-3-2:2014 ; EN61000-3-3:2013 ; EN62321:2008+A1:2013+A2:2015 ; EN62471:2008 ; IEC62321:2013

RUBAN LED / IP20 / BLANC / 24 W / 24 V

RL IP20 24 W/M - 3000 K - 2216 - 300 LEDS 24 V
RL IP20 24 W/M - 4000 K - 2216 - 300 LEDS 24 V

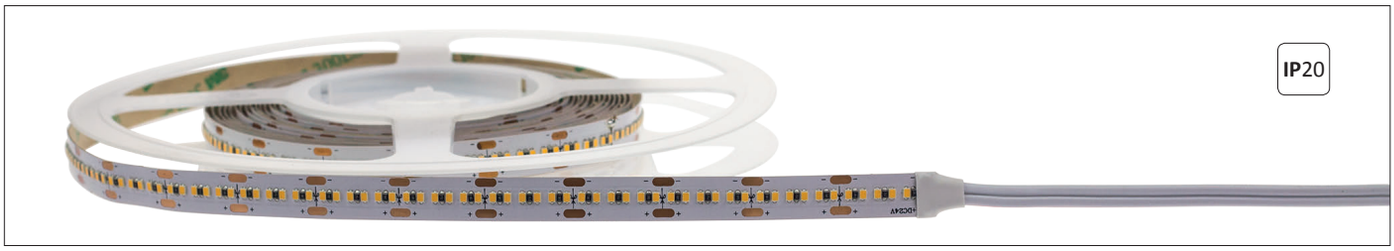

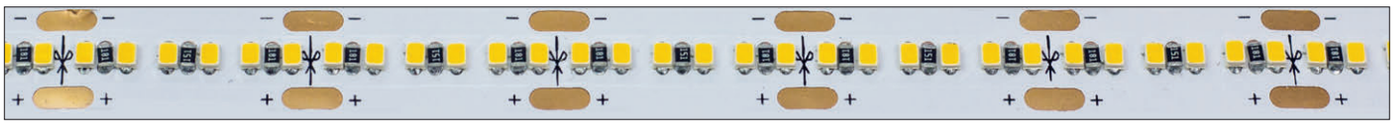

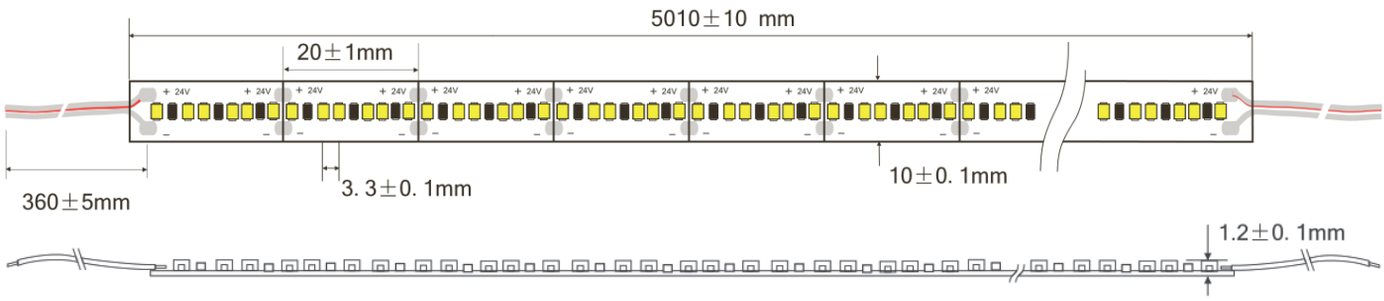

Référence	Code	W/m	T °C	LEDs/m	Lumens/m	Section en mm	Colisage
RL IP20 24 W/m - 3000 K - 2216 - 300 leds 24 V	5548003	24 W	3000 K	300	1683	1,2 x 10	1 x 5 m
RL IP20 24 W/m - 4000 K - 2216 - 300 leds 24 V	5548004		4000 K		1861		

Attention ! Afin de garantir un refroidissement optimal, il est impératif de coller le ruban sur un profilé aluminium adapté

Warning ! To ensure an optimum cooling, it's imperative to stick the strip on a suitable aluminum profile

LED 2216	2216 chip
IP20	IP20
Tension de fonctionnement : 24 V	Operating voltage : 24 V
IRC : 85 +	CRI : 85 +
Angle : 120°	Angle : 120°
Température ambiante (Ta) : -20 °C à +50 °C	Operating ambient temperature (Ta) : -20 °C to +50 °C
Durée de vie : 50 000 heures	Lifetime : 50 000 hours
Longueur maximale par ligne sans perte de flux : 5 m	Maximale length per line without loss of luminous flux : 5 m
Qualité, fiabilité, distribution régulière de la lumière	Quality, reliability, regular light distribution
Entièrement dimmable et haute performance	Fully dimmable and high performance
Flexible, sécable et joignable bout à bout	Flexible, cuttable and contactable end to end
Facile à utiliser, sans frais de maintenance	Easy to use, no maintenance cost
Scotch double face 3M au dos	Double sided 3M adhesive tape at the back
EN55015:2013 ; EN61547:2009 ; EN61000-3-2:2014 ; EN61000-3-3:2013 ; EN62321:2008+A1:2013+A2:2015 ; EN62471:2008 ; IEC62321:2013	EN55015:2013 ; EN61547:2009 ; EN61000-3-2:2014 ; EN61000-3-3:2013 ; EN62321:2008+A1:2013+A2:2015 ; EN62471:2008 ; IEC62321:2013

RUBAN LED / IP20 / BLANC / 24,75 W / 24 V

RL IP20 24,75 W/M - 3000 K - 5630 - 75 LEDS 24 V
RL IP20 24,75 W/M - 4000 K - 5630 - 75 LEDS 24 V

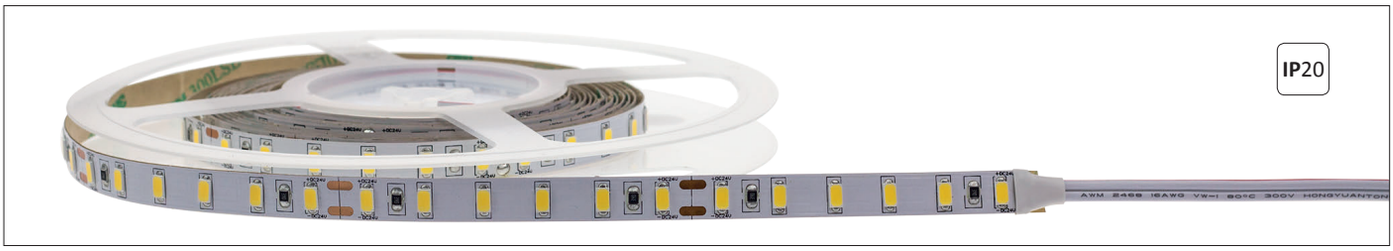

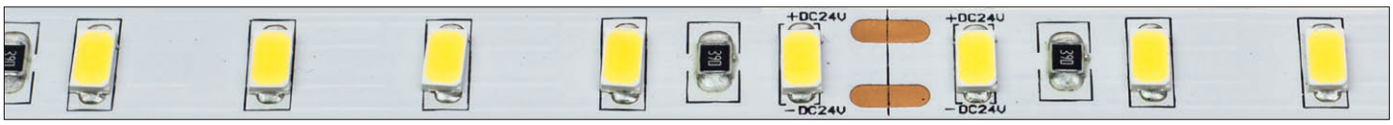

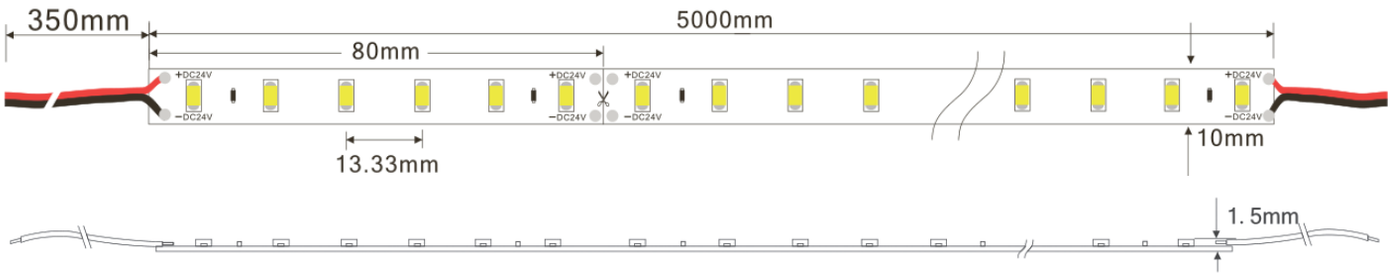

Référence	Code	W/m	T °C	LEDs/m	Lumens/m	Section en mm	Colisage
RL IP20 24,75 W/m - 3000 K - 5630 - 75 leds 24 V	5547003	24,75 W	3000 K	75	2539	1,5 x 10	1 x 5 m
RL IP20 24,75 W/m - 4000 K - 5630 - 75 leds 24 V	5547004		4000 K		3042		

Attention ! Afin de garantir un refroidissement optimal, il est impératif de coller le ruban sur un profilé aluminium adapté

Warning ! To ensure an optimum cooling, it's imperative to stick the strip on a suitable aluminum profile

LED 5630	5630 chip
IP20	IP20
Tension de fonctionnement : 24 V	Operating voltage : 24 V
IRC : 85 +	CRI : 85 +
Angle : 120°	Angle : 120°
Température ambiante (Ta) : -20 °C à +50 °C	Operating ambient temperature (Ta) : -20 °C to +50 °C
Durée de vie : 50 000 heures	Lifetime : 50 000 hours
Longueur maximale par ligne sans perte de flux : 5 m	Maximale length per line without loss of luminous flux : 5 m
Qualité, fiabilité, distribution régulière de la lumière	Quality, reliability, regular light distribution
Entièrement dimmable et haute performance	Fully dimmable and high performance
Flexible, sécable et joignable bout à bout	Flexible, cuttable and contactable end to end
Facile à utiliser, sans frais de maintenance	Easy to use, no maintenance cost
Scotch double face 3M au dos	Double sided 3M adhesive tape at the back
EN55015:2013 ; EN61547:2009 ; EN61000-3-2:2014 ; EN61000-3-3:2013 ; EN62321:2008+A1:2013+A2:2015 ; EN62471:2008 ; IEC62321:2013	EN55015:2013 ; EN61547:2009 ; EN61000-3-2:2014 ; EN61000-3-3:2013 ; EN62321:2008+A1:2013+A2:2015 ; EN62471:2008 ; IEC62321:2013

RUBAN LED / IP20 / BLANC / HIGH LUMEN / 26,4 W / 24 V

RL IP20 26,4 W/M - 2700 K - HL 2835 - 120 LEDS 24 V
RL IP20 26,4 W/M - 3000 K - HL 2835 - 120 LEDS 24 V
RL IP20 26,4 W/M - 4000 K - HL 2835 - 120 LEDS 24 V
RL IP20 26,4 W/M - 6500 K - HL 2835 - 120 LEDS 24 V

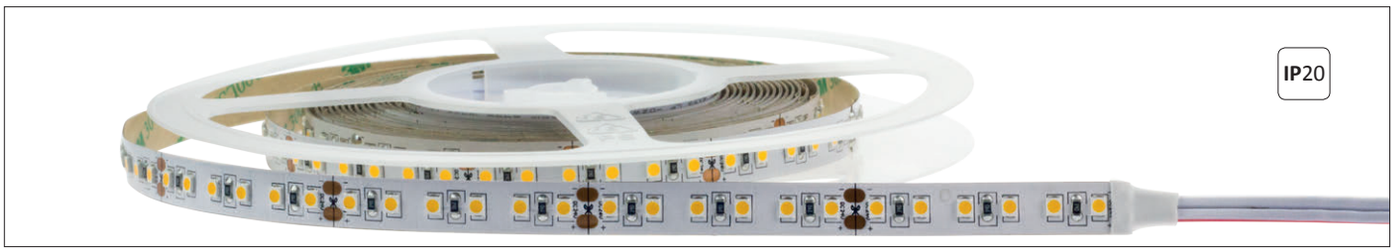

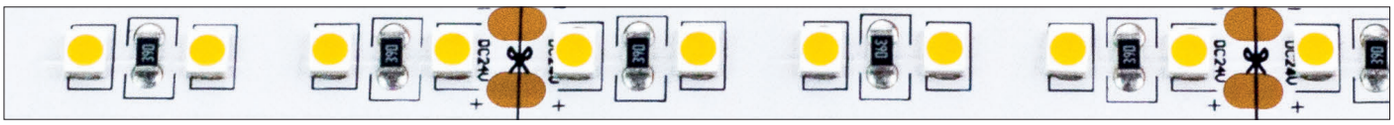

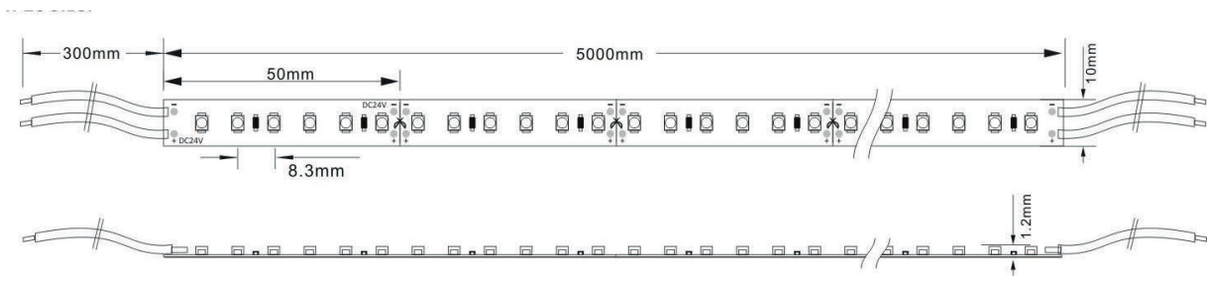

Référence	Code	W/m	T °C	LEDs/m	Lumens/m	Section en mm	Colisage
RL IP20 26,4 W/m - 2700 K - HL 2835 - 120 leds 24 V	5543934	26,4 W	2700 K	120	2280	1,2 x 10	1 x 5 m
RL IP20 26,4 W/m - 3000 K - HL 2835 - 120 leds 24 V	5543935		3000 K		2400		
RL IP20 26,4 W/m - 4000 K - HL 2835 - 120 leds 24 V	5543936		4000 K		2511		
RL IP20 26,4 W/m - 6500 K - HL 2835 - 120 leds 24 V	5543938		6500 K		2511		

Attention ! Afin de garantir un refroidissement optimal, il est impératif de coller le ruban sur un profilé aluminium adapté

Warning ! To ensure an optimum cooling, it's imperative to stick the strip on a suitable aluminum profile

LED 2835	2835 chip
IP20	IP20
Tension de fonctionnement : 24 V	Operating voltage : 24 V
IRC : 90	CRI : 90
Angle : 120°	Angle : 120°
Température ambiante (Ta) : -20 °C à +50 °C	Operating ambient temperature (Ta) : -20 °C to +50 °C
Durée de vie : 50 000 heures	Lifetime : 50 000 hours
Longueur maximale par ligne sans perte de flux : 5 m	Maximale length per line without loss of luminous flux : 5 m
Qualité, fiabilité, distribution régulière de la lumière	Quality, reliability, regular light distribution
Entièrement dimmable et haute performance	Fully dimmable and high performance
Flexible, sécable et joignable bout à bout	Flexible, cuttable and contactable end to end
Facile à utiliser, sans frais de maintenance	Easy to use, no maintenance cost
Scotch double face 3M au dos	Double sided 3M adhesive tape at the back
EPA3050B:1996 ; EN1122B:2001 ; EPA3052:1996	EPA3050B:1996 ; EN1122B:2001 ; EPA3052:1996
EPA3060A:1996 ; EPA7196A:1992 ; EPA3540C:1996	EPA3060A:1996 ; EPA7196A:1992 ; EPA3540C:1996
EPA8270D:2007 ; IEC62321:2008	EPA8270D:2007 ; IEC62321:2008

RUBAN LED / IP20 / BLANC / HIGH LUMEN / 39 W / 24 V

RL IP20 39 W/M - 2700 K - HL 2835 - 180 LEDS 24 V
RL IP20 39 W/M - 3000 K - HL 2835 - 180 LEDS 24 V
RL IP20 39 W/M - 4000 K - HL 2835 - 180 LEDS 24 V
RL IP20 39 W/M - 6500 K - HL 2835 - 180 LEDS 24 V

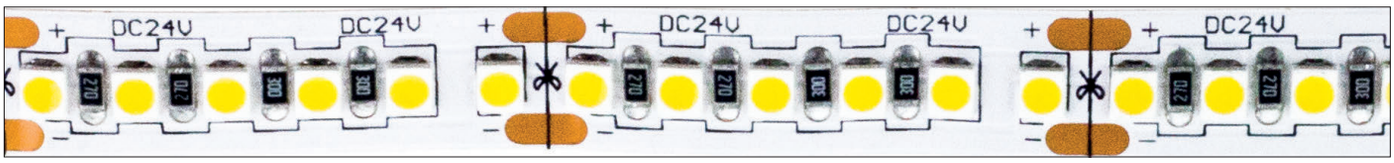

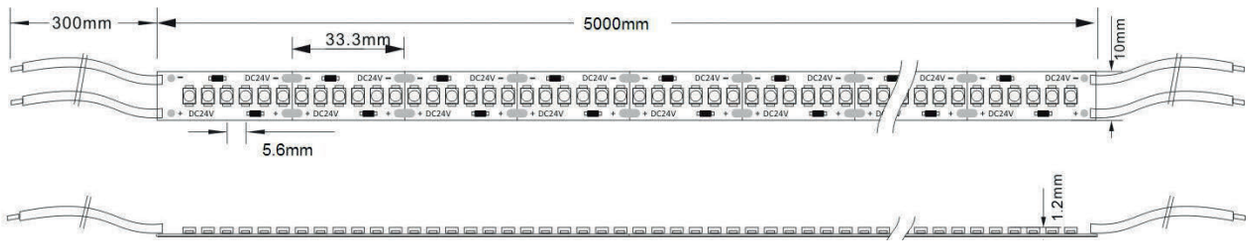

Référence	Code	W/m	T °C	LEDs/m	Lumens/m	Section en mm	Colisage
RL IP20 39 W/m - 2700 K - HL 2835 - 180 leds 24 V	5543941	39 W	2700 K	180	3420	1,2 x 10	1 x 5 m
RL IP20 39 W/m - 3000 K - HL 2835 - 180 leds 24 V	5543942		3000 K		3600		
RL IP20 39 W/m - 4000 K - HL 2835 - 180 leds 24 V	5543943		4000 K		3960		
RL IP20 39 W/m - 6500 K - HL 2835 - 180 leds 24 V	5543945		6500 K		4050		

Attention ! Afin de garantir un refroidissement optimal, il est impératif de coller le ruban sur un profilé aluminium adapté

Warning ! To ensure an optimum cooling, it's imperative to stick the strip on a suitable aluminum profile

LED 2835	2835 chip
IP20	IP20
Tension de fonctionnement : 24 V	Operating voltage : 24 V
IRC : 90	CRI : 90
Angle : 120°	Angle : 120°
Température ambiante (Ta) : -20 °C à +50 °C	Operating ambient temperature (Ta) : -20 °C to +50 °C
Durée de vie : 50 000 heures	Lifetime : 50 000 hours
Longueur maximale par ligne sans perte de flux : 5 m	Maximale length per line without loss of luminous flux : 5 m
Qualité, fiabilité, distribution régulière de la lumière	Quality, reliability, regular light distribution
Entièrement dimmable et haute performance	Fully dimmable and high performance
Flexible, sécable et joignable bout à bout	Flexible, cuttable and contactable end to end
Facile à utiliser, sans frais de maintenance	Easy to use, no maintenance cost
Scotch double face 3M au dos	Double sided 3M adhesive tape at the back
EPA3050B:1996 ; EN1122B:2001 ; EPA3052:1996	EPA3050B:1996 ; EN1122B:2001 ; EPA3052:1996
EPA3060A:1996 ; EPA7196A:1992 ; EPA3540C:1996	EPA3060A:1996 ; EPA7196A:1992 ; EPA3540C:1996
EPA8270D:2007 ; IEC62321:2008	EPA8270D:2007 ; IEC62321:2008

RUBAN LED / IP20 / BLANC / HIGH LUMEN / 52 W / 24 V

RL3M IP20 52 W/M - 2700 K - HL 2835 - 240 LEDS 24 V
RL3M IP20 52 W/M - 3000 K - HL 2835 - 240 LEDS 24 V
RL3M IP20 52 W/M - 4000 K - HL 2835 - 240 LEDS 24 V
RL3M IP20 52 W/M - 6500 K - HL 2835 - 240 LEDS 24 V

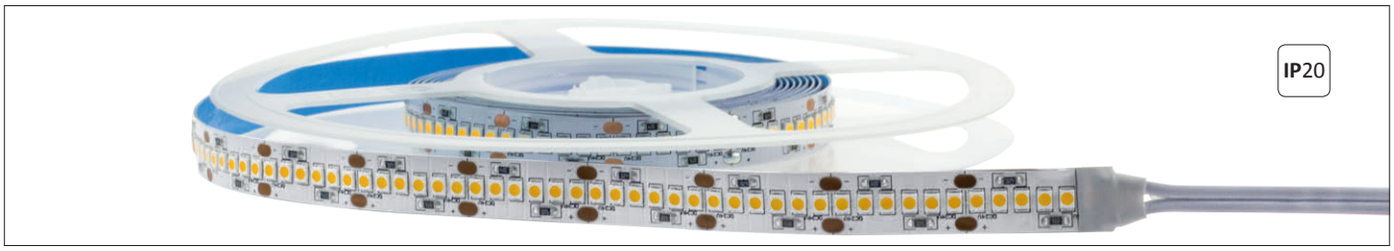

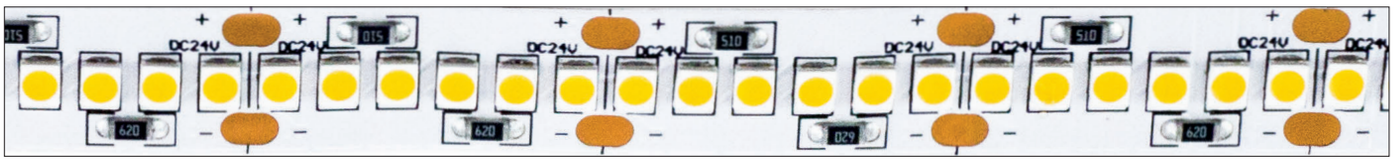

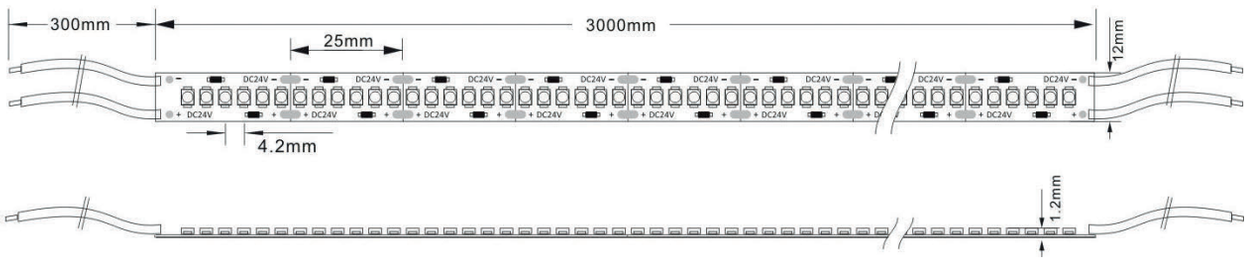

Référence	Code	W/m	T °C	LEDs/m	Lumens/m	Section en mm	Colisage
RL3m IP20 52 W/m - 2700 K - HL 2835 - 240 leds 24 V	5543948	52 W	2700 K	240	4320	1,2 x 12	1 x 3 m
RL3m IP20 52 W/m - 3000 K - HL 2835 - 240 leds 24 V	5543949		3000 K		4560		
RL3m IP20 52 W/m - 4000 K - HL 2835 - 240 leds 24 V	5543950		4000 K		4680		
RL3m IP20 52 W/m - 6500 K - HL 2835 - 240 leds 24 V	5543952		6500 K		4800		

Attention ! Afin de garantir un refroidissement optimal, il est impératif de coller le ruban sur un profilé aluminium adapté

Warning ! To ensure an optimum cooling, it's imperative to stick the strip on a suitable aluminum profile

LED 2835	2835 chip
IP20	IP20
Tension de fonctionnement : 24 V	Operating voltage : 24 V
IRC : 85 +	CRI : 85 +
Angle : 120°	Angle : 120°
Température ambiante (Ta) : -20 °C à +50 °C	Operating ambient temperature (Ta) : -20 °C to +50 °C
Durée de vie : 50 000 heures	Lifetime : 50 000 hours
Longueur maximale par ligne sans perte de flux : 3 m	Maximale length per line without loss of luminous flux : 3 m
Qualité, fiabilité, distribution régulière de la lumière	Quality, reliability, regular light distribution
Entièrement dimmable et haute performance	Fully dimmable and high performance
Flexible, sécable et joignable bout à bout	Flexible, cuttable and contactable end to end
Facile à utiliser, sans frais de maintenance	Easy to use, no maintenance cost
Scotch double face 3M au dos	Double sided 3M adhesive tape at the back
EPA3050B:1996 ; EN1122B:2001 ; EPA3052:1996	EPA3050B:1996 ; EN1122B:2001 ; EPA3052:1996
EPA3060A:1996 ; EPA7196A:1992 ; EPA3540C:1996	EPA3060A:1996 ; EPA7196A:1992 ; EPA3540C:1996
EPA8270D:2007 ; IEC62321:2008	EPA8270D:2007 ; IEC62321:2008

RUBAN LED / IP20 / CW-WW / 13 W / 24 V

RL IP20 13 W/M CW - WW 2700 - 6500 K 5050 - 60 LEDS 24 V

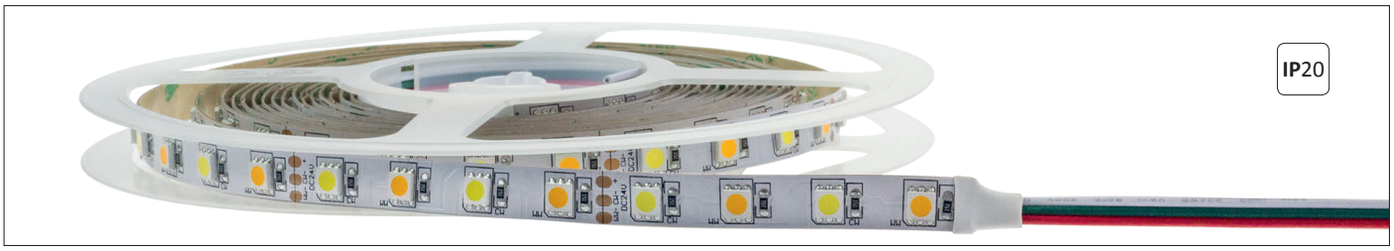

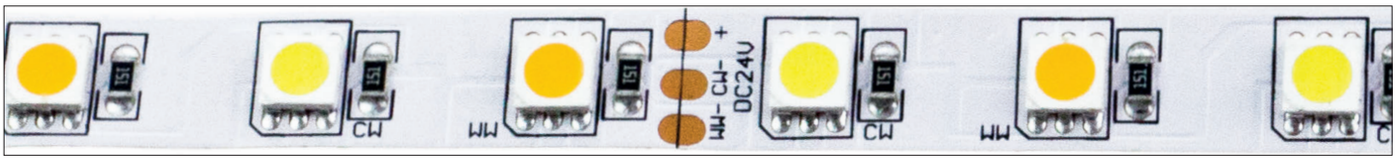

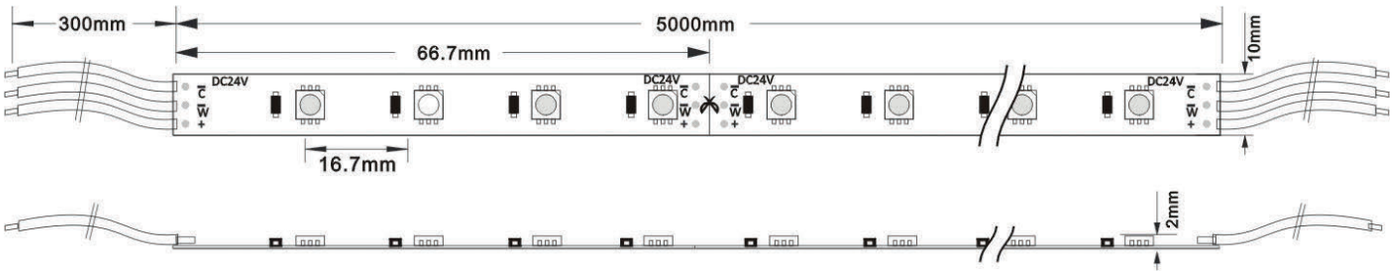

Référence	Code	W/m	T °C	LEDs/m	Lumens/m	Section en mm	Colisage
RL IP20 13 W/m CW - WW 2700 - 6500 K 5050 - 60 leds 24 V	5544212	13 W	CW - WW 2700 K - 6500 K	60	1027	2 x 10	1 x 5 m

Attention ! Afin de garantir un refroidissement optimal, il est impératif de coller le ruban sur un profilé aluminium adapté

Warning ! To ensure an optimum cooling, it's imperative to stick the strip on a suitable aluminum profile

LED 5050	5050 chip
IP20	IP20
Tension de fonctionnement : 24 V	Operating voltage : 24 V
IRC : 85 +	CRI : 85 +
Angle : 120°	Angle : 120°
Température ambiante (Ta) : -20 °C à +50 °C	Operating ambient temperature (Ta) : -20 °C to +50 °C
Durée de vie : 50 000 heures	Lifetime : 50 000 hours
Longueur maximale par ligne sans perte de flux : 7 m	Maximale length per line without loss of luminous flux : 7 m
Qualité, fiabilité, distribution régulière de la lumière	Quality, reliability, regular light distribution
Entièrement dimmable et haute performance	Fully dimmable and high performance
Flexible, sécable et joignable bout à bout	Flexible, cuttable and contactable end to end
Facile à utiliser, sans frais de maintenance	Easy to use, no maintenance cost
Scotch double face 3M au dos	Double sided 3M adhesive tape at the back
EPA3050B:1996 ; EN1122B:2001 ; EPA3052:1996	EPA3050B:1996 ; EN1122B:2001 ; EPA3052:1996
EPA3060A:1996 ; EPA7196A:1992 ; EPA3540C:1996	EPA3060A:1996 ; EPA7196A:1992 ; EPA3540C:1996
EPA8270D:2007 ; IEC62321:2008	EPA8270D:2007 ; IEC62321:2008

RUBAN LED / IP20 / CW-WW / 17,3 W / 24 V

RL IP20 17,3 W/M CW - WW 2700 - 6500 K 3527 - 120 LEDS 24 V

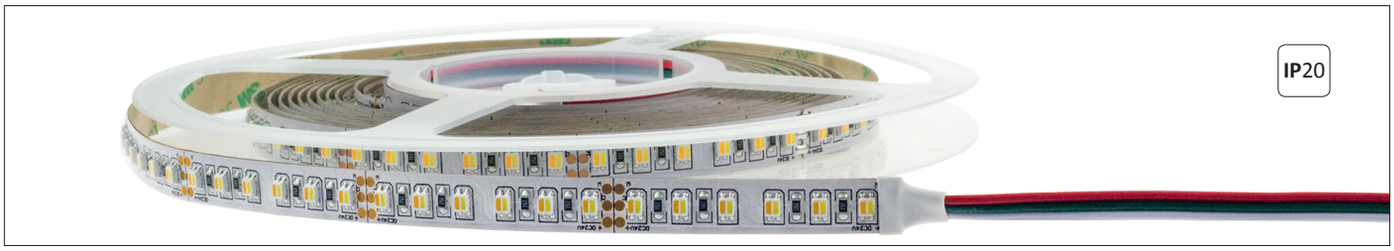

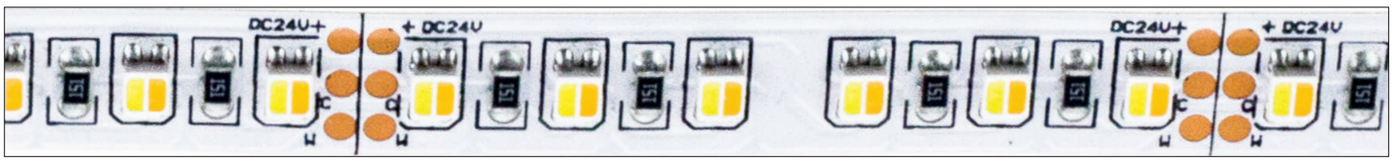

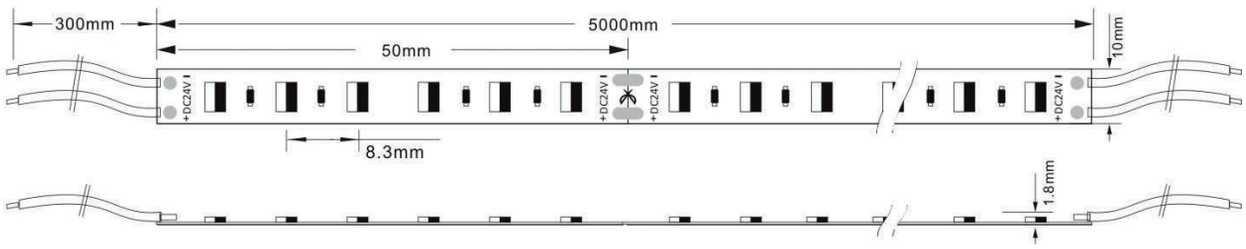

Référence	Code	W/m	T °C	LEDs/m	Lumens/m	Section en mm	Colisage
RL IP20 17,3 W/m CW - WW 2700 - 6500 K 3527 - 120 leds 24 V	5544217	17,3 W	CW - WW 2700 K - 6500 K	120	804	1,8 x 10	1 x 5 m

Attention ! Afin de garantir un refroidissement optimal, il est impératif de coller le ruban sur un profilé aluminium adapté

Warning ! To ensure an optimum cooling, it's imperative to stick the strip on a suitable aluminum profile

LED 3527	3527 chip
IP20	IP20
Tension de fonctionnement : 24 V	Operating voltage : 24 V
IRC : 85 +	CRI : 85 +
Angle : 120°	Angle : 120°
Température ambiante (Ta) : -20 °C à +50 °C	Operating ambient temperature (Ta) : -20 °C to +50 °C
Durée de vie : 50 000 heures	Lifetime : 50 000 hours
Ligne maximale par ligne sans perte de flux : 5 m	Maximale length per line without loss of luminous flux : 5 m
Qualité, fiabilité, distribution régulière de la lumière	Quality, reliability, regular light distribution
Entièrement dimmable et haute performance	Fully dimmable and high performance
Flexible, sécable et joignable bout à bout	Flexible, cuttable and contactable end to end
Facile à utiliser, sans frais de maintenance	Easy to use, no maintenance cost
Scotch double face 3M au dos	Double sided 3M adhesive tape at the back
EPA3050B:1996 ; EN1122B:2001 ; EPA3052:1996	EPA3050B:1996 ; EN1122B:2001 ; EPA3052:1996
EPA3060A:1996 ; EPA7196A:1992 ; EPA3540C:1996	EPA3060A:1996 ; EPA7196A:1992 ; EPA3540C:1996
EPA8270D:2007 ; IEC62321:2008	EPA8270D:2007 ; IEC62321:2008

RUBAN LED / IP20 / CW-WW / 26,4 W / 24 V

RL IP20 26,4 W/M CW-WW 2400 - 5500 K 3014 - 240 LEDS 24 V CRI >93

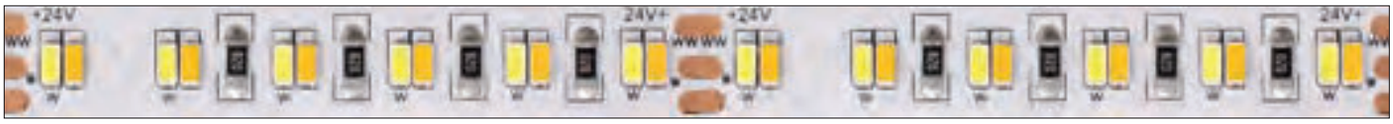

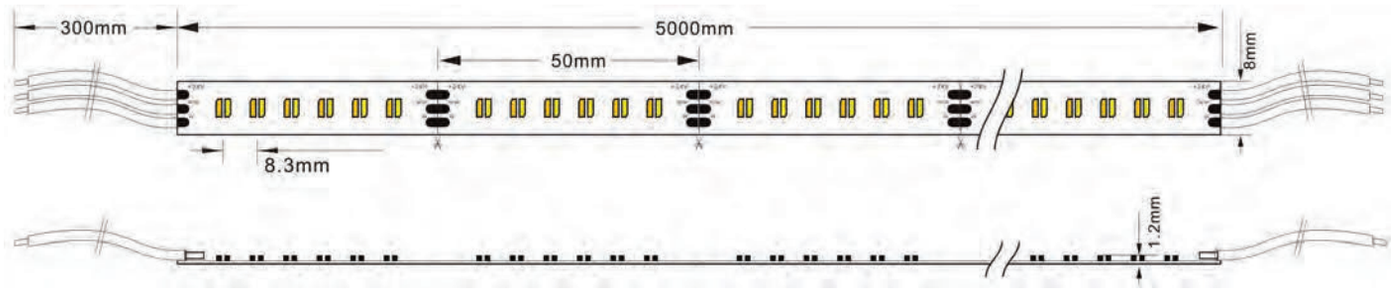

Référence	Code	W / m	T °C	LEDs / m	Lumens/m	Section en mm	Colisage
RL IP20 26,4 W/m CW-WW 2400 - 5500 K 3014 - 240 leds 24 V CRI >93	5544230	26,4 W/m	2400 - 5500 K	240	2400 K : 1218 lm/m 5500 K : 1440 lm/m CW 50% + WW 50% : 1300 lm/m	1,2 x 8	1 x 5 m

Attention ! Afin de garantir un refroidissement optimal, il est impératif de coller le ruban sur un profilé aluminium adapté

Warning ! To ensure an optimum cooling, it's imperative to stick the strip on a suitable aluminum profile

LED 3014	3014 chip
IP20	IP20
Tension de fonctionnement : 24 V	Operating voltage : 24 V
IRC : 90 +	CRI : 90 +
Angle : 120°	Angle : 120°
Température ambiante (Ta) : -20 °C à +50 °C	Operating ambient temperature (Ta) : -20 °C to +50 °C
Durée de vie : 50 000 heures	Lifetime : 50 000 hours
Longueur maximale par ligne sans perte de flux : 5 m	Maximale length per line without loss of luminous flux : 5 m
Qualité, fiabilité, distribution régulière de la lumière	Quality, reliability, regular light distribution
Entièrement dimmable et haute performance	Fully dimmable and high performance
Flexible, sécable et joignable bout à bout	Flexible, cuttable and contactable end to end
Facile à utiliser, sans frais de maintenance	Easy to use, no maintenance cost
Scotch double face 3M au dos	Double sided 3M adhesive tape at the back
EN55015:2013 ; EN61547:2009 ; EN61000-3-2:2014 ; EN61000-3-3:2013 ; EN62321:2008+A1:2013+A2:2015 ; EN62471:2008 ; IEC62321:2013	EN55015:2013 ; EN61547:2009 ; EN61000-3-2:2014 ; EN61000-3-3:2013 ; EN62321:2008+A1:2013+A2:2015 ; EN62471:2008 ; IEC62321:2013

RUBAN LED / IP20 / RGB / 7,2 W / 24 V

RL IP20 7,2 W/M - RGB - 5050 - 30 LEDS 24 V

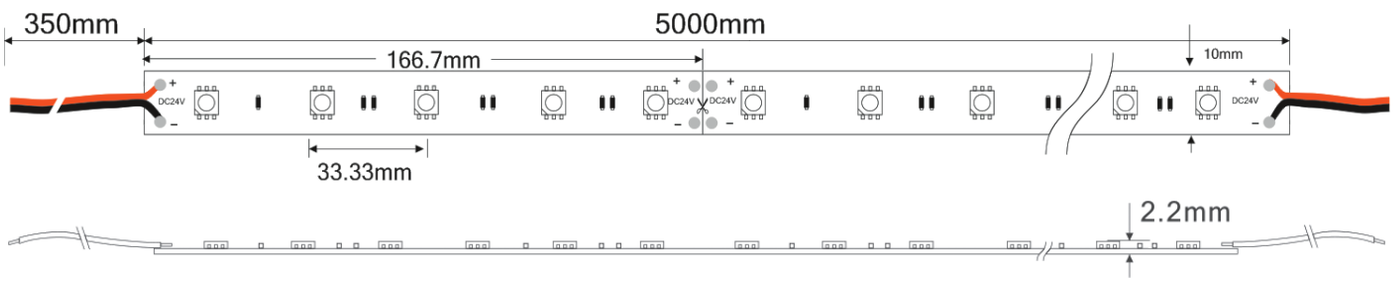

Référence	Code	W/m	T °C	LEDs/m	Lumens/m	Section en mm	Colisage
RL IP20 7,2 W/m - RGB - 5050 - 30 leds 24 V	5546007	7,2 W	RGB	30	R : 68 G : 190 B : 45	2,2 x 10	1 x 5 m

Attention ! Afin de garantir un refroidissement optimal, il est impératif de coller le ruban sur un profilé aluminium adapté

Warning ! To ensure an optimum cooling, it's imperative to stick the strip on a suitable aluminum profile

LED 5050	5050 chip
IP20	IP20
Tension de fonctionnement : 24 V	Operating voltage : 24 V
IRC : 85 +	CRI : 85 +
Angle : 120°	Angle : 120°
Température ambiante (Ta) : -20 °C à +50 °C	Operating ambient temperature (Ta) : -20 °C to +50 °C
Durée de vie : 50 000 heures	Lifetime : 50 000 hours
Longueur maximale par ligne sans perte de flux : 10 m	Maximale length per line without loss of luminous flux : 10 m
Qualité, fiabilité, distribution régulière de la lumière	Quality, reliability, regular light distribution
Entièrement dimmable et haute performance	Fully dimmable and high performance
Flexible, sécable et joignable bout à bout	Flexible, cuttable and contactable end to end
Facile à utiliser, sans frais de maintenance	Easy to use, no maintenance cost
Scotch double face 3M au dos	Double sided 3M adhesive tape at the back
EN55015:2013 ; EN61547:2009 ; EN61000-3-2:2014 ; EN61000-3-3:2013 ; EN62321:2008+A1:2013+A2:2015 ; EN62471:2008 ; IEC62321:2013	EN55015:2013 ; EN61547:2009 ; EN61000-3-2:2014 ; EN61000-3-3:2013 ; EN62321:2008+A1:2013+A2:2015 ; EN62471:2008 ; IEC62321:2013

RUBAN LED / IP20 / RGB / 14,4 W / 24 V

RL IP20 14,4 W/M - RGB - 5050 - 60 LEDS 24 V

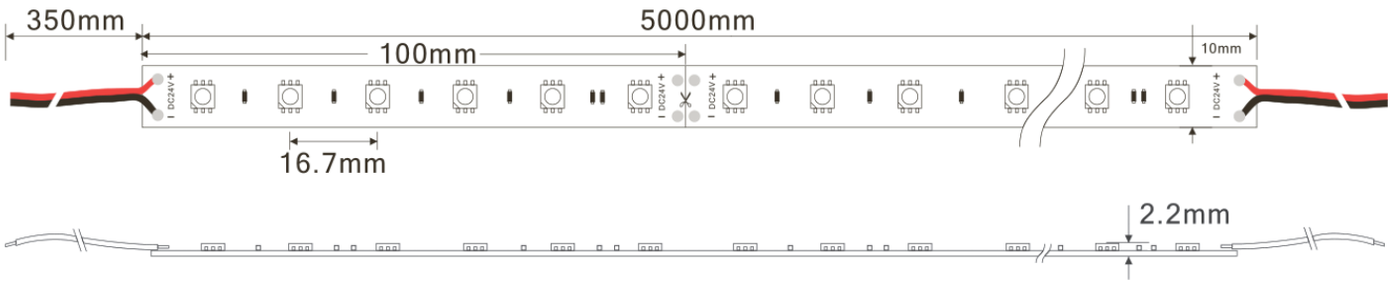

Référence	Code	W/m	T °C	LEDs/m	Lumens/m	Section en mm	Colisage
RL IP20 14,4 W/m - RGB - 5050 - 60 leds 24 V	5546014	14,4 W	RGB	60	R : 130 G : 364 B : 86	2,2 x 10	1 x 5 m

Attention ! Afin de garantir un refroidissement optimal, il est impératif de coller le ruban sur un profilé aluminium adapté

Warning ! To ensure an optimum cooling, it's imperative to stick the strip on a suitable aluminum profile

LED 5050	5050 chip
IP20	IP20
Tension de fonctionnement : 24 V	Operating voltage : 24 V
IRC : 85 +	CRI : 85 +
Angle : 120°	Angle : 120°
Température ambiante (Ta) : -20 °C à +50 °C	Operating ambient temperature (Ta) : -20 °C to +50 °C
Durée de vie : 50 000 heures	Lifetime : 50 000 hours
Longueur maximale par ligne sans perte de flux : 7 m	Maximale length per line without loss of luminous flux : 7 m
Qualité, fiabilité, distribution régulière de la lumière	Quality, reliability, regular light distribution
Entièrement dimmable et haute performance	Fully dimmable and high performance
Flexible, sécable et joignable bout à bout	Flexible, cuttable and contactable end to end
Facile à utiliser, sans frais de maintenance	Easy to use, no maintenance cost
Scotch double face 3M au dos	Double sided 3M adhesive tape at the back
EN55015:2013 ; EN61547:2009 ; EN61000-3-2:2014 ; EN61000-3-3:2013 ; EN62321:2008+A1:2013+A2:2015 ; EN62471:2008 ; IEC62321:2013	EN55015:2013 ; EN61547:2009 ; EN61000-3-2:2014 ; EN61000-3-3:2013 ; EN62321:2008+A1:2013+A2:2015 ; EN62471:2008 ; IEC62321:2013

RUBAN LED / IP20 / RGB + WW / 14,4 W / 24 V

RL IP20 14,4 W/M RGB + W 3000 K 5M 5050 - 60 LEDS 24 V

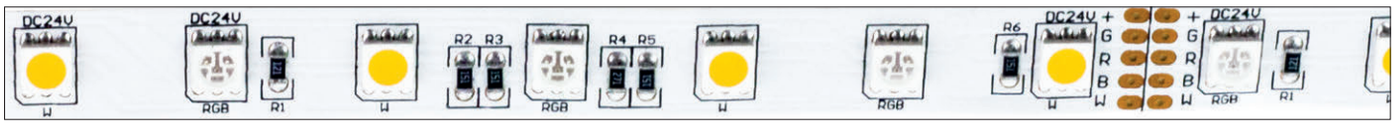

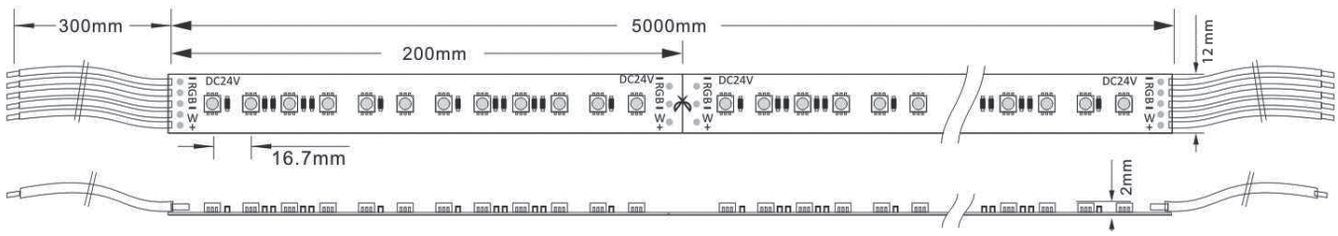

Référence	Code	W/m	T °C	LEDs/m	Lumens/m	Section en mm	Colisage
RL IP20 14,4 W/m - RGB + W 3000 K 5050 - 60 leds 24V	5544115	14,4 W	RGB + W 3000 K	60	R : 100 lm G : 200 lm B : 125 lm W : 325 lm	2 x 12 mm	1 x 5 m

Attention ! Afin de garantir un refroidissement optimal, il est impératif de coller le ruban sur un profilé aluminium adapté

Warning ! To ensure an optimum cooling, it's imperative to stick the strip on a suitable aluminum profile

LED 5050	5050 chip
IP20	IP20
Tension de fonctionnement : 24 V	Operating voltage : 24 V
IRC : 85 +	CRI : 85 +
Angle : 120°	Angle : 120°
Température ambiante (Ta) : -20 °C à +50 °C	Operating ambient temperature (Ta) : -20 °C to +50 °C
Durée de vie : 50 000 heures	Lifetime : 50 000 hours
Longueur maximale par ligne sans perte de flux : 7 m	Maximale length per line without loss of luminous flux : 7 m
Qualité, fiabilité, distribution régulière de la lumière	Quality, reliability, regular light distribution
Entièrement dimmable et haute performance	Fully dimmable and high performance
Flexible, sécable et joignable bout à bout	Flexible, cuttable and contactable end to end
Facile à utiliser, sans frais de maintenance	Easy to use, no maintenance cost
Scotch double face 3M au dos	Double sided 3M adhesive tape at the back
EPA3050B:1996 ; EN1122B:2001 ; EPA3052:1996 EPA3060A:1996 ; EPA7196A:1992 ; EPA3540C:1996 EPA8270D:2007 ; IEC62321:2008	EPA3050B:1996 ; EN1122B:2001 ; EPA3052:1996 EPA3060A:1996 ; EPA7196A:1992 ; EPA3540C:1996 EPA8270D:2007 ; IEC62321:2008

RUBAN LED IP20 / RGB + WW / 17,3 W / 24 V

RL IP20 4 IN 1 - 17,3 W/M RGB + W 3000 K 5050 - 60 LEDS 24 V

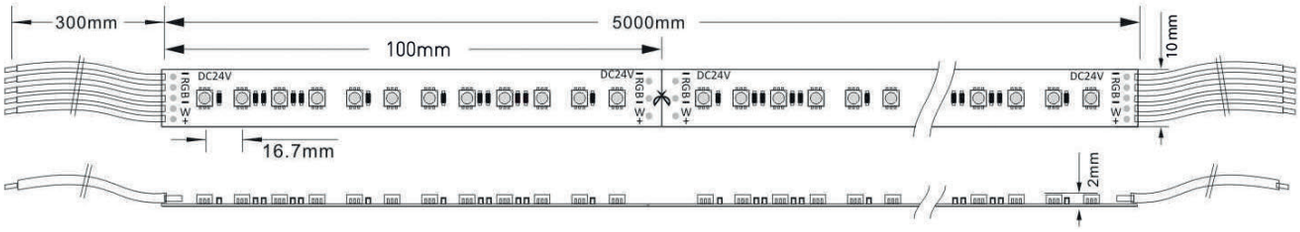

Référence	Code	W/m	T °C	LEDs/m	Lumens/m	Section en mm	Colisage
RL 4 in 1 IP20 17,3 W/m - RGB + W 3000 K 5050 - 60 leds 24 V	5544120	17,3 W	RGB + W 3000 K	60	R : 98 lm G : 196 lm B : 125 lm W : 320 lm	2 x 10	1 x 5 m

Attention ! Afin de garantir un refroidissement optimal, il est impératif de coller le ruban sur un profilé aluminium adapté

Warning ! To ensure an optimum cooling, it's imperative to stick the strip on a suitable aluminum profile

LED 5050	5050 chip
IP20	IP20
Tension de fonctionnement : 24 V	Operating voltage : 24 V
IRC : 85 +	CRI : 85 +
Angle : 120°	Angle : 120°
Température ambiante (Ta) : -20 °C à +50 °C	Operating ambient temperature (Ta) : -20 °C to +50 °C
Durée de vie : 50 000 heures	Lifetime : 50 000 hours
Longueur maximale par ligne sans perte de flux : 5 m	Maximale length per line without loss of luminous flux : 5 m
4 en 1 : les couleurs RGB et WW sont toutes dans la même LED	4 in 1 : the colors RGB and WW are all in the same chip
Qualité, fiabilité, distribution régulière de la lumière	Quality, reliability, regular light distribution
Entièrement dimmable et haute performance	Fully dimmable and high performance
Flexible, sécable et joignable bout à bout	Flexible, cuttable and contactable end to end
Facile à utiliser, sans frais de maintenance	Easy to use, no maintenance cost
Scotch double face 3M au dos	Double sided 3M adhesive tape at the back
EPA3050B:1996 ; EN1122B:2001 ; EPA3052:1996	EPA3050B:1996 ; EN1122B:2001 ; EPA3052:1996
EPA3060A:1996 ; EPA7196A:1992 ; EPA3540C:1996	EPA3060A:1996 ; EPA7196A:1992 ; EPA3540C:1996
EPA8270D:2007 ; IEC62321:2008	EPA8270D:2007 ; IEC62321:2008

RUBAN LED IP20 / RGB + CW-WW / 17,3 W / 24 V

RL IP20 17,3 W/M RGB + CW-WW - 6FILS 5050 72LEDS 24 V

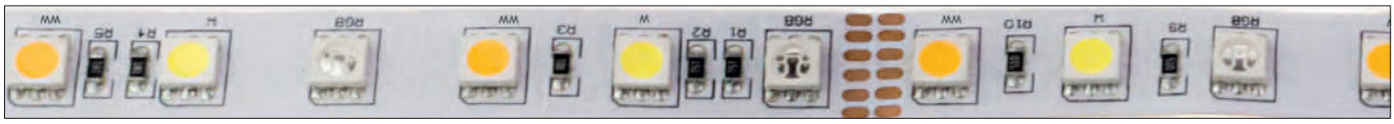

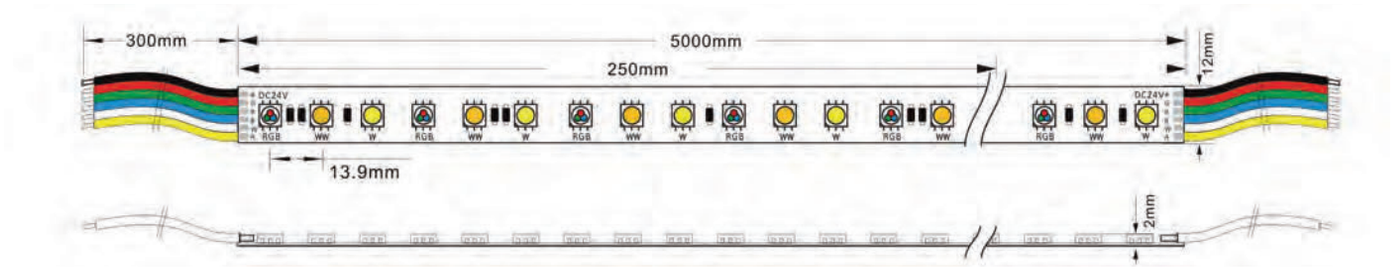

Référence	Code	W/m	T °C	LEDs/m	Lumens/m Blanc	Lumens/m	Section en mm	Colisage
RL IP20 17,3W/m RGB+CW-WW 6fils 5050 72led 24V	5544125	17,3 W	RGB CW-WW	RGB : 24 CW : 24 WW : 24	CW : 460 lm WW : 400 lm	R : 117 lm G : 308 lm B : 78 lm CW : 460 lm WW : 400 lm	12 x 2	1
				Total : 72	Total : 860 lm	Total : 1363 lm		

Attention ! Afin de garantir un refroidissement optimal, il est impératif de coller le ruban sur un profilé aluminium adapté

Warning ! To ensure an optimum cooling, it's imperative to stick the strip on a suitable aluminum profile

LED 5050	5050 chip
IP20	IP20
Tension de fonctionnement : 24 V	Operating voltage : 24 V
IRC : 85 +	CRI : 85 +
Angle : 120°	Angle : 120°
Température ambiante (Ta) : -20 °C à +50 °C	Operating ambient temperature (Ta) : -20 °C to +50 °C
Durée de vie : 50 000 heures	Lifetime : 50 000 hours
Longueur maximale par ligne sans perte de flux : 5 m	Maximale length per line without loss of luminous flux : 5 m
CW = 6500°K / WW = 2700°K + RGB = 16 millions de couleurs	**CW = 6500°K / WW = 2700°K + RGB = 16 million colors**
Qualité, fiabilité, distribution régulière de la lumière	Quality, reliability, regular light distribution
Entièrement dimmable et haute performance	Fully dimmable and high performance
Flexible, sécable et joignable bout à bout	Flexible, cuttable and contactable end to end
Facile à utiliser, sans frais de maintenance	Easy to use, no maintenance cost
Scotch double face 3M au dos	Double sided 3M adhesive tape at the back
EN 62321:2008+A1:2013+A2:2015 ; EN 6247:2008 ; EN 55015:2013 ; EN 61547:2009 ; EN61000-3-2:2014 ; EN 61000-3-3:2013	EN 62321:2008+A1:2013+A2:2015 ; EN 6247:2008 ; EN 55015:2013 ; EN 61547:2009 ; EN61000-3-2:2014 ; EN 61000-3-3:2013

RUBAN LED / IP20 / RGB-CW-WW / 5 EN 1 / 24 W / 24 V

RL IP20 5IN1 24 W/M - RGB+CW-WW 6 FILS 5050 60 LEDS 24 V

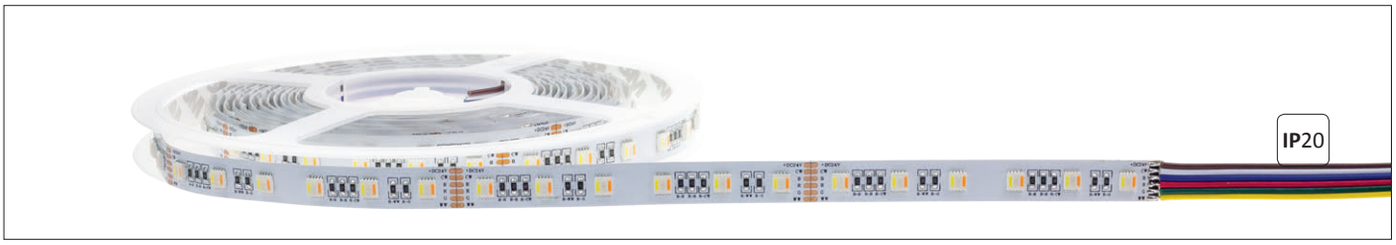

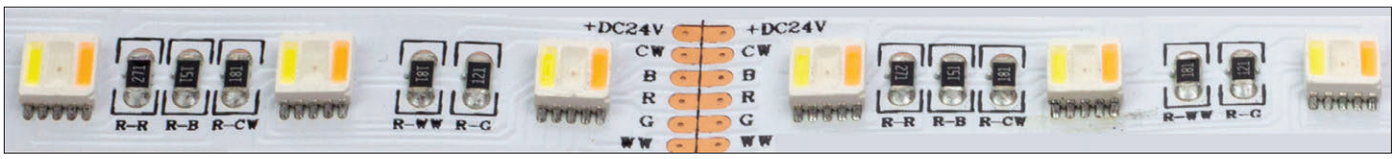

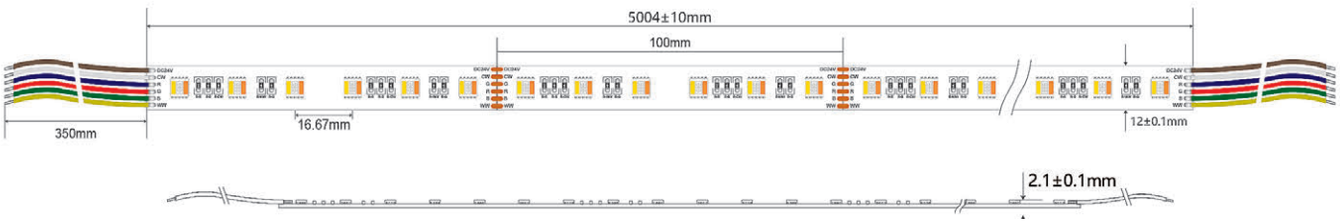

Référence	Code	W/m	T °C	LEDs/m	Lumens/m	Section en mm	Colisage
RL IP20 5in1 24 W/m - RGB+CW-WW 6 fils 5050 60 LEDS 24 V	5544121	24 W	RGB+CW-WW	60	R : 136 G : 304 B : 76 CW : 479 WW : 374 Total : 1369	2,1 x 12	1

Attention ! Afin de garantir un refroidissement optimal, il est impératif de coller le ruban sur un profilé aluminium adapté

Warning ! To ensure an optimum cooling, it's imperative to stick the strip on a suitable aluminum profile

RGB+CW-WW 5 en 1	5 IN 1 RGB+CW-WW
LED 5050	5050 chip
IP20	IP20
Tension de fonctionnement : 24 V	Operating voltage : 24 V
IRC : 85 +	CRI : 85 +
Angle : 120°	Angle : 120°
Température ambiante (Ta) : -20 °C à +50 °C	Operating ambient temperature (Ta) : -20 °C to +50 °C
Durée de vie : 50 000 heures	Lifetime : 50 000 hours
Longueur maximale par ligne sans perte de flux : 5 m	Maximale length per line without loss of luminous flux : 5 m
CW = 6500°K / WW = 2700°K	**CW = 6500°K / WW = 2700°K**
+ RGB = 16 millions de couleurs	**+ RGB = 16 million colors**
Qualité, fiabilité, distribution régulière de la lumière	Quality, reliability, regular light distribution
Entièrement dimmable et haute performance	Fully dimmable and high performance
Flexible, sécable et joignable bout à bout	Flexible, cuttable and contactable end to end
Facile à utiliser, sans frais de maintenance	Easy to use, no maintenance cost
Scotch double face 3M au dos	Double sided 3M adhesive tape at the back
EN55015 : 2013/A1: 2015 ; EN61547 : 2009 ; EN61000-3-2 : 2014 ; EN61000-3-3 : 2013 ; EN62031 : 2008+A1 : 2013+A2 : 2015 ; EN62471 :2008 ; IEC 62321-4 : 2013 ; IEC 62321-5 : 2013 ; IEC 62321-6 : 2015 ; IEC 62321-7-1 : 2015 ; IEC 62321-7-2 : 2017 ; IEC 62321-8 : 2017	EN55015 : 2013/A1: 2015 ; EN61547 : 2009 ; EN61000-3-2 : 2014 ; EN61000-3-3 : 2013 ; EN62031 : 2008+A1 : 2013+A2 : 2015 ; EN62471 :2008 ; IEC 62321-4 : 2013 ; IEC 62321-5 : 2013 ; IEC 62321-6 : 2015 ; IEC 62321-7-1 : 2015 ; IEC 62321-7-2 : 2017 ; IEC 62321-8 : 2017

RUBAN LED / IP20 / RGB-CW-WW / 5 EN 1 / 38,4 W / 24 V

RL 3M IP20 5IN1 38,4W/M - RGB+CW-WW 5050 6 FILS 96 LEDS 24 V

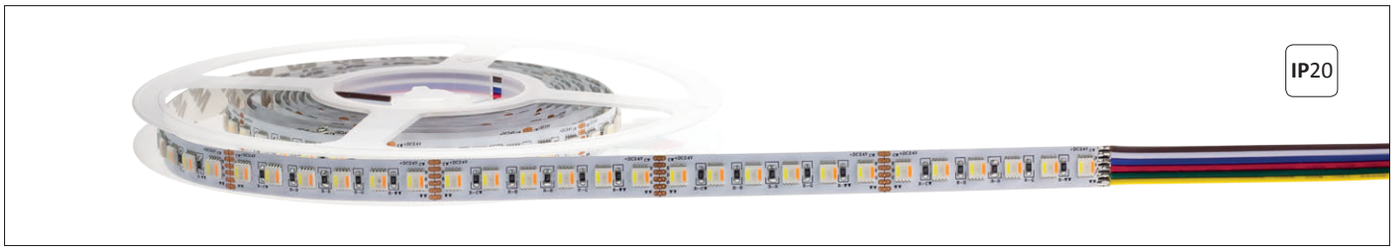

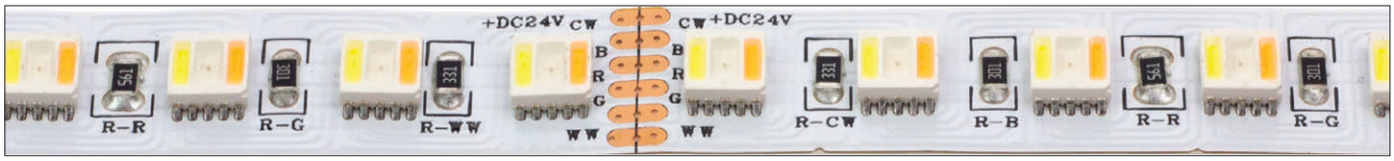

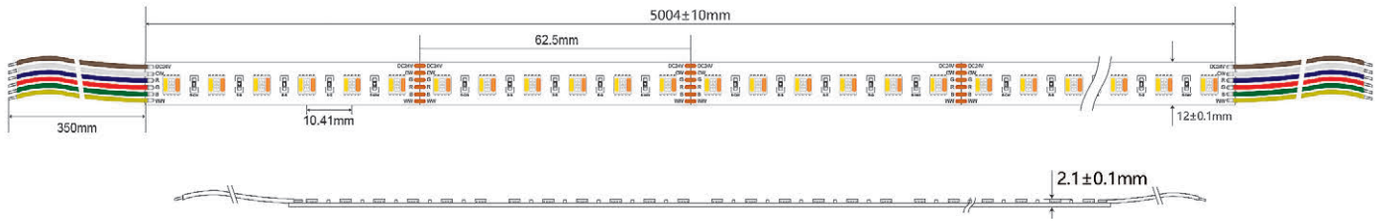

Référence	Code	W/m	T °C	LEDs/m	Lumens/m	Section en mm	Colisage
RL 3m IP20 5in1 38,4 W/m - RGB+CW-WW 6 fils 5050 96 LEDS 24 V	5544122	38,4 W	RGB+CW-WW	96	R : 202 G : 479 B : 124 CW : 802 WW : 627 Total : 2234	2,1 x 12	1

Attention ! Afin de garantir un refroidissement optimal, il est impératif de coller le ruban sur un profilé aluminium adapté

Warning ! To ensure an optimum cooling, it's imperative to stick the strip on a suitable aluminum profile

RGB+CW-WW 5 en 1	5 IN 1 RGB+CW-WW
LED 5050	5050 chip
IP20	IP20
Tension de fonctionnement : 24 V	Operating voltage : 24 V
IRC : 85 +	CRI : 85 +
Angle : 120°	Angle : 120°
Température ambiante (Ta) : -20 °C à +50 °C	Operating ambient temperature (Ta) : -20 °C to +50 °C
Durée de vie : 50 000 heures	Lifetime : 50 000 hours
Longueur maximale par ligne sans perte de flux : 5 m	Maximale length per line without loss of luminous flux : 5 m
CW = 6500°K / WW = 2700°K	**CW = 6500°K / WW = 2700°K**
+ RGB = 16 millions de couleurs	**+ RGB = 16 million colors**
Qualité, fiabilité, distribution régulière de la lumière	Quality, reliability, regular light distribution
Entièrement dimmable et haute performance	Fully dimmable and high performance
Flexible, sécable et joignable bout à bout	Flexible, cuttable and contactable end to end
Facile à utiliser, sans frais de maintenance	Easy to use, no maintenance cost
Scotch double face 3M au dos	Double sided 3M adhesive tape at the back
EN55015 : 2013/A1: 2015 ; EN61547 : 2009 ; EN61000-3-2 : 2014 ; EN61000-3-3 : 2013 ; EN62031 : 2008+A1 : 2013+A2 : 2015 ; EN62471 :2008 ; IEC 62321-4 : 2013 ; IEC 62321-5 : 2013 ; IEC 62321-6 : 2015 ; IEC 62321-7-1 : 2015 ; IEC 62321-7-2 : 2017 ; IEC 62321-8 : 2017	EN55015 : 2013/A1: 2015 ; EN61547 : 2009 ; EN61000-3-2 : 2014 ; EN61000-3-3 : 2013 ; EN62031 : 2008+A1 : 2013+A2 : 2015 ; EN62471 :2008 ; IEC 62321-4 : 2013 ; IEC 62321-5 : 2013 ; IEC 62321-6 : 2015 ; IEC 62321-7-1 : 2015 ; IEC 62321-7-2 : 2017 ; IEC 62321-8 : 2017

RUBANS LED IP67

IP67 LED STRIPS

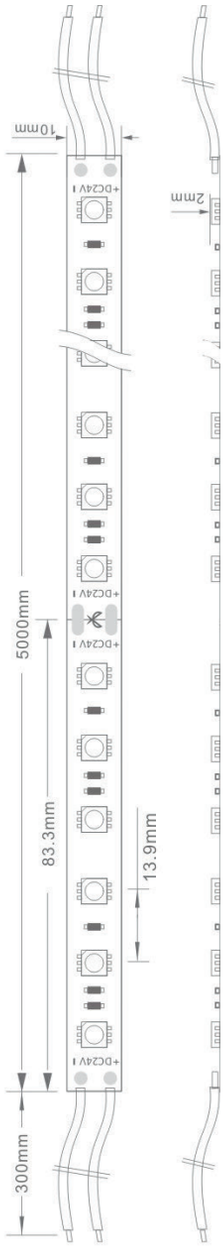

RUBAN LED / IP67 / BLANC / 4,8 W / 24 V

RL IP67 4,8 W/M - 3000 K - 3528 - 60 LEDS 24 V GAINÉ
RL IP67 4,8 W/M - 4000 K - 3528 - 60 LEDS 24 V GAINÉ

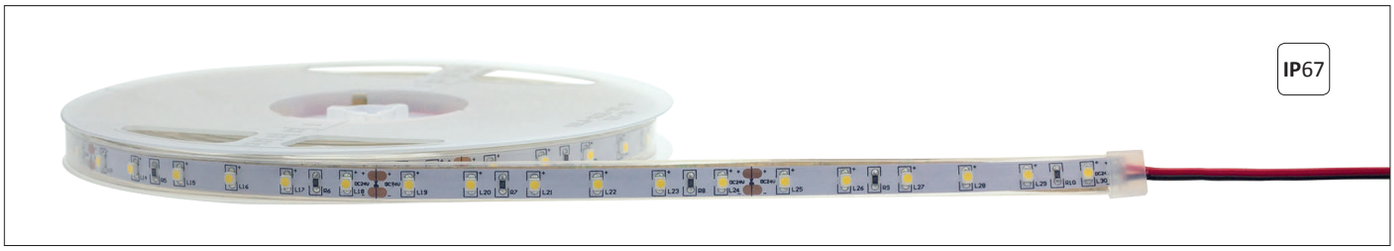

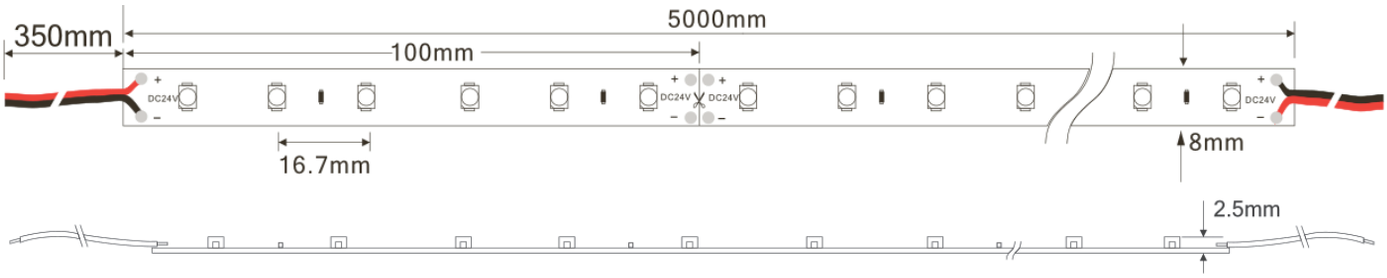

Référence	Code	W/m	T °C	LEDs/m	Lumens/m	Section ruban en mm	Section gaine en mm	Colisage
RL IP67 4,8 W/m - 3000 K - 3528 60 leds 24 V gainé	5546503	4,8 W	3000 K	60	350	2,5 x 8	4 x 11	1 x 5 m
RL IP67 4,8 W/m - 4000 K - 3528 60 leds 24 V gainé	5546504		4000 K		375			

Attention ! Afin de garantir un refroidissement optimal, il est impératif de coller le ruban sur un profilé aluminium adapté

Warning ! To ensure an optimum cooling, it's imperative to stick the strip on a suitable aluminum profile

LED 3528	3528 chip
IP67	IP67
Tension de fonctionnement : 24 V	Operating voltage : 24 V
IRC : 85 +	CRI : 85 +
Angle : 120°	Angle : 120°
Température ambiante (Ta) : -20 °C à +50 °C	Operating ambient temperature (Ta) : -20 °C to +50 °C
Durée de vie : 50 000 heures	Lifetime : 50 000 hours
Longueur maximale par ligne sans perte de flux : 10 m	Maximale length per line without loss of luminous flux : 10 m
Qualité, fiabilité, distribution régulière de la lumière	Quality, reliability, regular light distribution
Entièrement dimmable et haute performance	Fully dimmable and high performance
Flexible, sécable et joignable bout à bout	Flexible, cuttable and contactable end to end
Facile à utiliser, sans frais de maintenance	Easy to use, no maintenance cost
Scotch double face 3M au dos	Double sided 3M adhesive tape at the back
EN55015:2013 ; EN61547:2009 ; EN61000-3-2:2014 ; EN61000-3-3:2013 ; EN62321:2008+A1:2013+A2:2015 ; EN62471:2008 ; IEC62321:2013	EN55015:2013 ; EN61547:2009 ; EN61000-3-2:2014 ; EN61000-3-3:2013 ; EN62321:2008+A1:2013+A2:2015 ; EN62471:2008 ; IEC62321:2013

RUBAN LED / IP67 / BLANC / 9,6 W / 24 V

RL IP67 9,6 W/M - 2700 K - 3528 - 120 LEDS 24 V GAINÉ
RL IP67 9,6 W/M - 3000 K - 3528 - 120 LEDS 24 V GAINÉ
RL IP67 9,6 W/M - 3500 K - 3528 - 120 LEDS 24 V GAINÉ
RL IP67 9,6 W/M - 4000 K - 3528 - 120 LEDS 24 V GAINÉ
RL IP67 9,6 W/M - 6500 K - 3528 - 120 LEDS 24 V GAINÉ

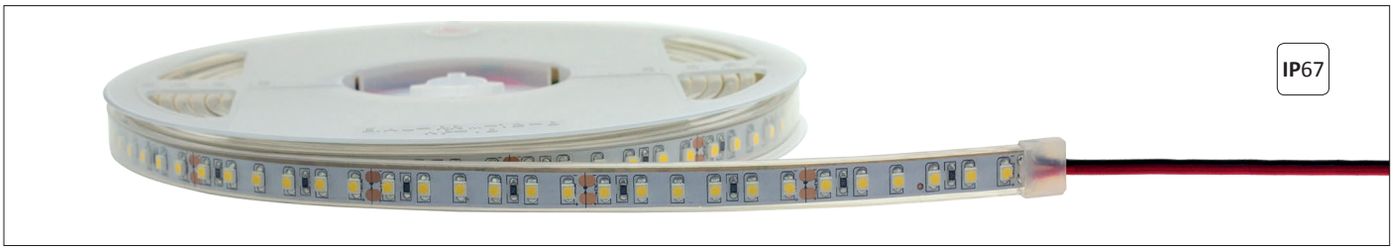

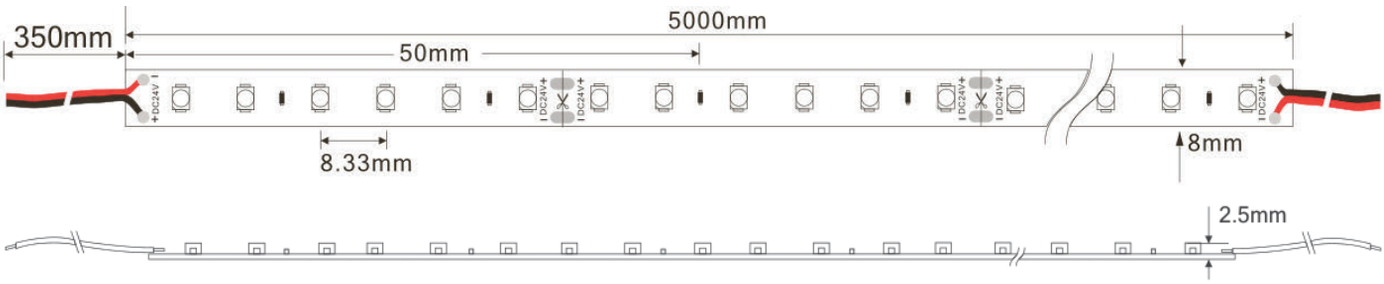

Référence	Code	W/m	T °C	LEDs/m	Lumens/m	Section ruban en mm	Section gaine en mm	Colisage
RL IP67 9,6 W/m - 2700 K - 3528 120 leds 24 V gainé	5546512		2700 K		726			
RL IP67 9,6 W/m - 3000 K - 3528 120 leds 24 V gainé	5546513		3000 K		764			
RL IP67 9,6 W/m - 3500 K - 3528 120 leds 24 V gainé	5546517	9,6 W	3500 K	120	828	2,5 x 8	4 x 11	1 x 5 m
RL IP67 9,6 W/m - 4000 K - 3528 120 leds 24 V gainé	5546514		4000 K		892			
RL IP67 9,6 W/m - 6500 K - 3528 120 leds 24 V gainé	5546516		6500 K		1025			

Attention ! Afin de garantir un refroidissement optimal,
il est impératif de coller le ruban sur un profilé aluminium adapté

Warning ! To ensure an optimum cooling,
it's imperative to stick the strip on a suitable aluminum profile

LED 3528	3528 chip
IP67	IP67
Tension de fonctionnement : 24 V	Operating voltage : 24 V
IRC : 85 +	CRI : 85 +
Angle : 120°	Angle : 120°
Température ambiante (Ta) : -20 °C à +50 °C	Operating ambient temperature (Ta) : -20 °C to +50 °C
Durée de vie : 50 000 heures	Lifetime : 50 000 hours
Longueur maximale par ligne sans perte de flux : 8 m	Maximale length per line without loss of luminous flux : 8 m
Qualité, fiabilité, distribution régulière de la lumière	Quality, reliability, regular light distribution
Entièrement dimmable et haute performance	Fully dimmable and high performance
Flexible, sécable et joignable bout à bout	Flexible, cuttable and contactable end to end
Facile à utiliser, sans frais de maintenance	Easy to use, no maintenance cost
Scotch double face 3M au dos	Double sided 3M adhesive tape at the back
EN55015:2013 ; EN61547:2009 ; EN61000-3-2:2014 ; EN61000-3-3:2013 ; EN62321:2008+A1:2013+A2:2015 ; EN62471:2008 ; IEC62321:2013	EN55015:2013 ; EN61547:2009 ; EN61000-3-2:2014 ; EN61000-3-3:2013 ; EN62321:2008+A1:2013+A2:2015 ; EN62471:2008 ; IEC62321:2013

RUBAN LED / IP67 / BLANC / 14,4 W / 24 V

RL IP67 14,4 W/M - 2700 K - 3528 - 180 LEDS 24 V GAINÉ
RL IP67 14,4 W/M - 3000 K - 3528 - 180 LEDS 24 V GAINÉ
RL IP67 14,4 W/M - 4000 K - 3528 - 180 LEDS 24 V GAINÉ
RL IP67 14,4 W/M - 6500 K - 3528 - 180 LEDS 24 V GAINÉ

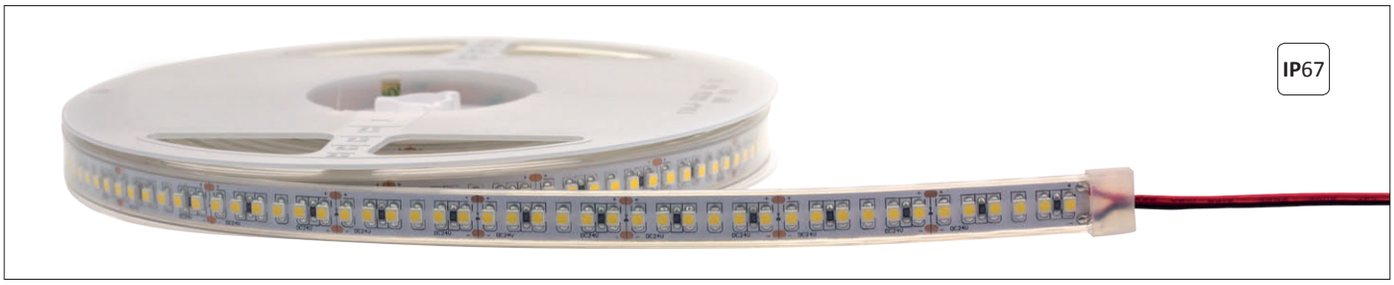

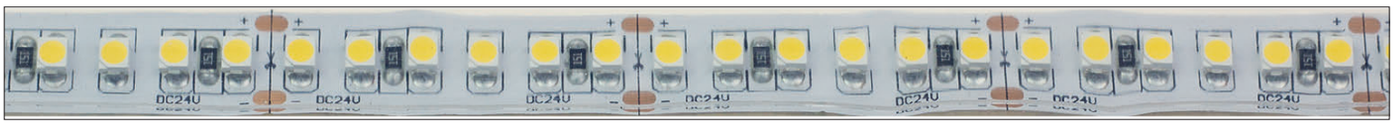

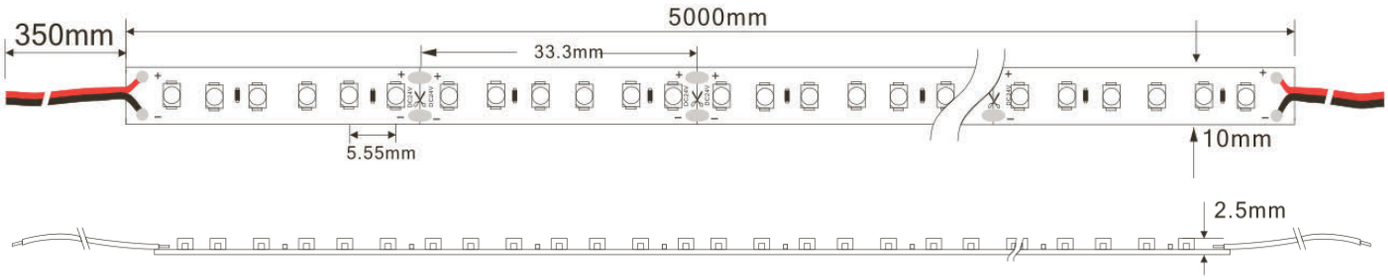

Référence	Code	W/m	T °C	LEDs/m	Lumens/m	Section ruban en mm	Section gaine en mm	Colisage
RL IP67 14,4 W/m - 2700 K - 3528 180 leds 24 V gainé	5546522	14,4 W	2700 K	180	1110	2,5 x 10	4 x 12,5	1 x 5 m
RL IP67 14,4 W/m - 3000 K - 3528 180 leds 24 V gainé	5546523		3000 K		1145			
RL IP67 14,4 W/m - 4000 K - 3528 180 leds 24 V gainé	5546524		4000 K		1337			
RL IP67 14,4 W/m - 6500 K - 3528 180 leds 24 V gainé	5546526		6500 K		1537			

Attention ! Afin de garantir un refroidissement optimal, il est impératif de coller le ruban sur un profilé aluminium adapté

Warning ! To ensure an optimum cooling, it's imperative to stick the strip on a suitable aluminum profile

LED 3528	3528 chip
IP67	IP67
Tension de fonctionnement : 24 V	Operating voltage : 24 V
IRC : 85 +	CRI : 85 +
Angle : 120°	Angle : 120°
Température ambiante (Ta) : -20 °C à +50 °C	Operating ambient temperature (Ta) : -20 °C to +50 °C
Durée de vie : 50 000 heures	Lifetime : 50 000 hours
Longueur maximale par ligne sans perte de flux : 7 m	Maximale length per line without loss of luminous flux : 7 m
Qualité, fiabilité, distribution régulière de la lumière	Quality, reliability, regular light distribution
Entièrement dimmable et haute performance	Fully dimmable and high performance
Flexible, sécable et joignable bout à bout	Flexible, cuttable and contactable end to end
Facile à utiliser, sans frais de maintenance	Easy to use, no maintenance cost
Scotch double face 3M au dos	Double sided 3M adhesive tape at the back
EN55015:2013 ; EN61547:2009 ; EN61000-3-2:2014 ; EN61000-3-3:2013 ; EN62321:2008+A1:2013+A2:2015 ; EN62471:2008 ; IEC62321:2013	EN55015:2013 ; EN61547:2009 ; EN61000-3-2:2014 ; EN61000-3-3:2013 ; EN62321:2008+A1:2013+A2:2015 ; EN62471:2008 ; IEC62321:2013

RUBAN LED / IP67 / BLANC / 19,2W / 24V

RL IP67 19,2 W/M - 2700K - 2835 - 240 LEDS 24V
RL IP67 19,2 W/M - 3000K - 2835 - 240 LEDS 24V
RL IP67 19,2 W/M - 4000K - 2835 - 240 LEDS 24V
RL IP67 19,2 W/M - 6500K - 2835 - 240 LEDS 24V

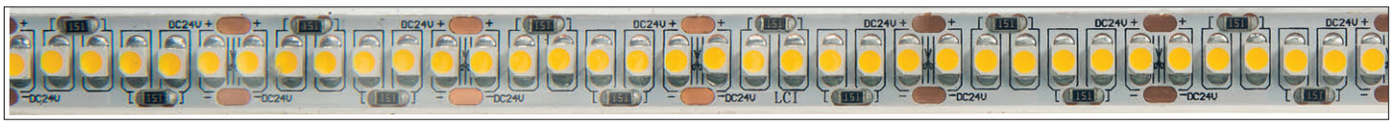

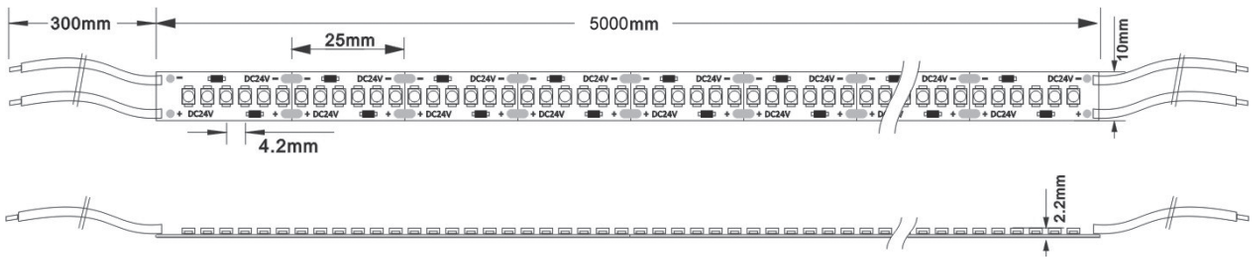

Référence	Code	W/m	T °C	LEDs/m	Lumens/m	Section ruban en mm	Section gaine en mm	Colisage
RL IP67 19,2 W/m - 2700K 2835 - 240 leds - 24V	5546532	19,2 W	2700 K	240	1237	2,2 x 10	5 x 12	1 x 5 m
RL IP67 19,2 W/m - 3000K 2835 - 240 leds - 24V	5546533		3000 K		1248			
RL IP67 19,2 W/m - 4000K 2835 - 240 leds - 24V	5546534		3500 K		1344			
RL IP67 19,2 W/m - 6500K 2835 - 240 leds - 24V	5546536		6500 K		1632			

Attention ! Afin de garantir un refroidissement optimal, il est impératif de coller le ruban sur un profilé aluminium adapté

Warning ! To ensure an optimum cooling, it's imperative to stick the strip on a suitable aluminum profile

LED 2835	2835 chip
IP67	IP67
Tension de fonctionnement : 24 V	Operating voltage : 24 V
IRC : 90	CRI : 90
Angle : 120°	Angle : 120°
Température ambiante (Ta) : -20 °C à +50 °C	Operating ambient temperature (Ta) : -20 °C to +50 °C
Durée de vie : 50 000 heures	Lifetime : 50 000 hours
Longueur maximale par ligne sans perte de flux : 5 m	Maximale length per line without loss of luminous flux : 5 m
Qualité, fiabilité, distribution régulière de la lumière	Quality, reliability, regular light distribution
Entièrement dimmable et haute performance	Fully dimmable and high performance
Flexible, sécable et joignable bout à bout	Flexible, cuttable and contactable end to end
Facile à utiliser, sans frais de maintenance	Easy to use, no maintenance cost
Scotch double face 3M au dos	Double sided 3M adhesive tape at the back
EN55015:2006+A1:2007+A2:2009 ; EN61547:2009 ; EN61000-3-2: 2006+A1:2009+A2:2009 ; EN61000-3-3:2008 EN 62471:2008 ; EPA3050B:1996 ; EN1122B:2001 ; EPA3052:1996 ; EPA3060A: 1996 ; EPA7196A:1992 ; EPA3540C:1996 ; EPA8270D:2007 ; IEC62321:2008	EN55015:2006+A1:2007+A2:2009 ; EN61547:2009 EN61000-3-2: 2006+A1:2009+A2:2009 ; EN61000-3-3:2008 EN 62471:2008 ; EPA3050B:1996 ; EN1122B:2001 ; EPA3052:1996 ; EPA3060A: 1996 ; EPA7196A:1992 ; EPA3540C:1996 ; EPA8270D:2007 ; IEC62321:2008

RUBAN LED / IP67 / CW-WW / 14,4W / 24V

RL 5 M IP67 14,4 W/M 2700 - 6500 K 60 LEDS 5050 24 V GAINÉ

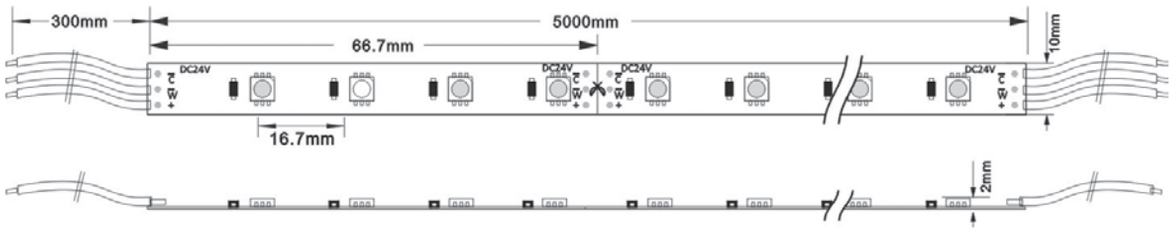

Référence	Code	W/m	T °C	LEDs/m	Lumens/m	Section ruban en mm	Section gaine en mm	Colisage
RL 5 m IP67 14,4 W/m 2700 - 6500 K 60 LEDs 5050 - 24 V gainé	5543400	14,4 W	2700 - 6500 K	60	2700 K : 468 6500 K : 612	2 x 10	5 x 12	1 x 5 m

Attention ! Afin de garantir un refroidissement optimal, il est impératif de coller le ruban sur un profilé aluminium adapté

Warning ! To ensure an optimum cooling, it's imperative to stick the strip on a suitable aluminum profile

LED 5050	5050 chip
IP67	IP67
Tension de fonctionnement : 24 V	Operating voltage : 24 V
IRC : 85 +	CRI : 85 +
Angle : 120°	Angle : 120°
Température ambiante (Ta) : -20 °C à +50 °C	Operating ambient temperature (Ta) : -20 °C to +50 °C
Durée de vie : 50 000 heures	Lifetime : 50 000 hours
Longueur maximale par ligne sans perte de flux : 7 m	Maximale length per line without loss of luminous flux : 7 m
Qualité, fiabilité, distribution régulière de la lumière	Quality, reliability, regular light distribution
Entièrement dimmable et haute performance	Fully dimmable and high performance
Flexible, sécable et joignable bout à bout	Flexible, cuttable and contactable end to end
Facile à utiliser, sans frais de maintenance	Easy to use, no maintenance cost
Scotch double face 3M au dos	Double sided 3M adhesive tape at the back
EN55015:2006+A1:2007+A2:2009	EN55015:2006+A1:2007+A2:2009
EN61547:2009	EN61547:2009
EN61000-3-2: 2006+A1:2009+A2:2009	EN61000-3-2: 2006+A1:2009+A2:2009
EN61000-3-3:2008	EN61000-3-3:2008
EN 62471:2008 ; EPA3050B:1996 ; EN1122B:2001 ; EPA3052:1996 ; EPA3060A: 1996 ; EPA7196A:1992 ; EPA3540C:1996 ; EPA8270D:2007 ; IEC62321:2008	EN 62471:2008 ; EPA3050B:1996 ; EN1122B:2001 ; EPA3052:1996 ; EPA3060A: 1996 ; EPA7196A:1992 ; EPA3540C:1996 ; EPA8270D:2007 ; IEC62321:2008

RUBAN LED / IP67 / CW-WW / 19W / 24V

RL 5 M IP67 19 W/M 3000 - 6500 K 120 LEDS 3527 24 V GAINÉ

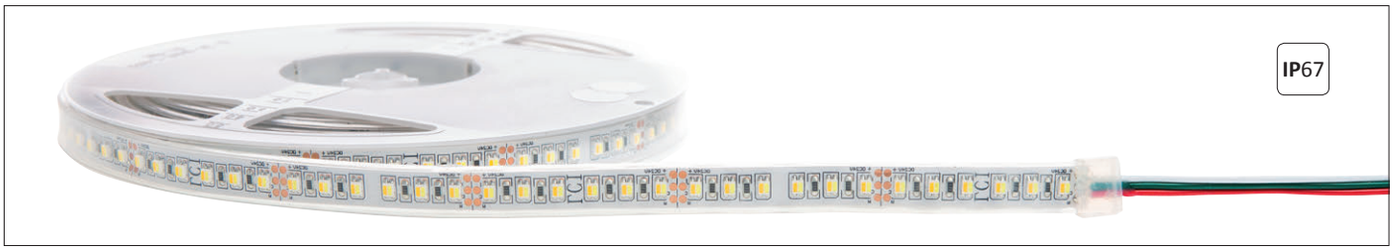

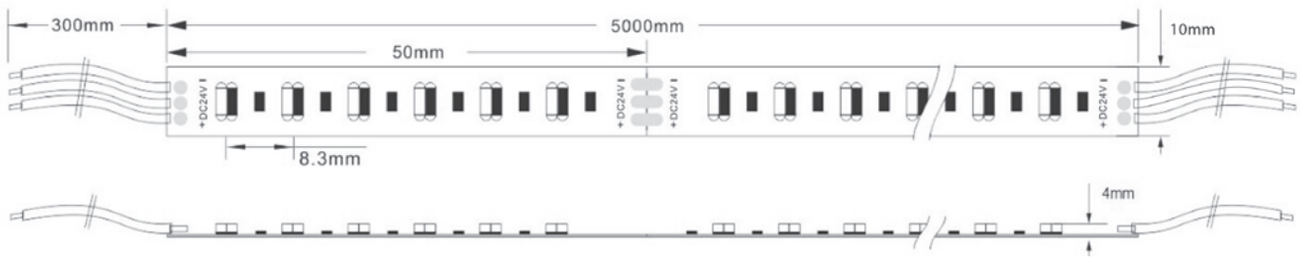

Référence	Code	W/m	T °C	LEDs/m	Lumens/m	Section ruban en mm	Section gaine en mm	Colisage
RL 5 m IP67 19 W/m 3000 - 6500 K 120 LEDs 3527 - 24 V gainé	5543402	19 W	3000 - 6500 K	120	3000 K : 672 6500 K : 816	4 x 10	4 x 12	1 x 5 m

Attention ! Afin de garantir un refroidissement optimal, il est impératif de coller le ruban sur un profilé aluminium adapté

Warning ! To ensure an optimum cooling, it's imperative to stick the strip on a suitable aluminum profile

LED 3527	3527 chip
IP67	IP67
Tension de fonctionnement : 24 V	Operating voltage : 24 V
IRC : 85 +	CRI : 85 +
Angle : 120°	Angle : 120°
Température ambiante (Ta) : -20 °C à +50 °C	Operating ambient temperature (Ta) : -20 °C to +50 °C
Durée de vie : 50 000 heures	Lifetime : 50 000 hours
Longueur maximale par ligne sans perte de flux : 5 m	Maximale length per line without loss of luminous flux : 5 m
Qualité, fiabilité, distribution régulière de la lumière	Quality, reliability, regular light distribution
Entièrement dimmable et haute performance	Fully dimmable and high performance
Flexible, sécable et joignable bout à bout	Flexible, cuttable and contactable end to end
Facile à utiliser, sans frais de maintenance	Easy to use, no maintenance cost
Scotch double face 3M au dos	Double sided 3M adhesive tape at the back
EN55015:2006+A1:2007+A2:2009	EN55015:2006+A1:2007+A2:2009
EN61547:2009	EN61547:2009
EN61000-3-2: 2006+A1:2009+A2:2009	EN61000-3-2: 2006+A1:2009+A2:2009
EN61000-3-3:2008	EN61000-3-3:2008
EN 62471:2008 ; EPA3050B:1996 ; EN1122B:2001 ; EPA3052:1996 ; EPA3060A: 1996 ; EPA7196A:1992 ; EPA3540C:1996 ; EPA8270D:2007 ; IEC62321:2008	EN 62471:2008 ; EPA3050B:1996 ; EN1122B:2001 ; EPA3052:1996 ; EPA3060A: 1996 ; EPA7196A:1992 ; EPA3540C:1996 ; EPA8270D:2007 ; IEC62321:2008

RUBAN LED / IP67 / RGB / 7,2 W / 24 V

RL IP67 7,2 W/M - RGB - 5050 - 30 LEDS 24 V GAINÉ

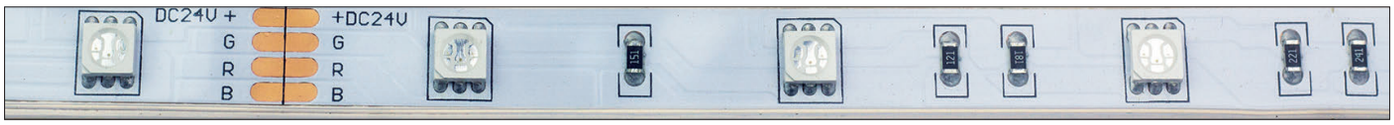

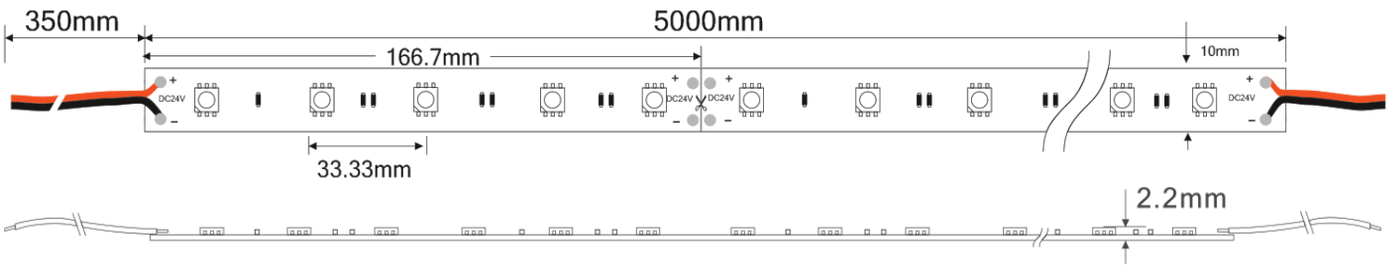

Référence	Code	W/m	T °C	LEDs/m	Lumens/m	Section ruban en mm	Section gaine en mm	Colisage
RL IP67 7,2 W/m - RGB - 5050 30 leds 24 V gainé	5546577	7,2 W	RGB	30	R : 68 G : 190 B : 45	2,2 x 10	4 x 12,5	1 x 5 m

Attention ! Afin de garantir un refroidissement optimal,
il est impératif de coller le ruban sur un profilé aluminium adapté

Warning ! To ensure an optimum cooling,
it's imperative to stick the strip on a suitable aluminum profile

LED 5050	5050 chip
IP67	IP67
Tension de fonctionnement : 24 V	Operating voltage : 24 V
IRC : 85 +	CRI : 85 +
Angle : 120°	Angle : 120°
Température ambiante (Ta) : -20 °C à +50 °C	Operating ambient temperature (Ta) : -20 °C to +50 °C
Durée de vie : 50 000 heures	Lifetime : 50 000 hours
Longueur maximale par ligne sans perte de flux : 10 m	Maximale length per line without loss of luminous flux : 10 m
Qualité, fiabilité, distribution régulière de la lumière	Quality, reliability, regular light distribution
Entièrement dimmable et haute performance	Fully dimmable and high performance
Flexible, sécable et joignable bout à bout	Flexible, cuttable and contactable end to end
Facile à utiliser, sans frais de maintenance	Easy to use, no maintenance cost
Scotch double face 3M au dos	Double sided 3M adhesive tape at the back
EN55015:2013 ; EN61547:2009 ; EN61000-3-2:2014 ; EN61000-3-3:2013 ; EN62321:2008+A1:2013+A2:2015 ; EN62471:2008 ; IEC62321:2013	EN55015:2013 ; EN61547:2009 ; EN61000-3-2:2014 ; EN61000-3-3:2013 ; EN62321:2008+A1:2013+A2:2015 ; EN62471:2008 ; IEC62321:2013

RUBAN LED / IP67 / RGB / 14,4 W / 24 V

RL IP67 14,4 W/M - RGB - 5050 - 60 LEDS 24 V GAINÉ

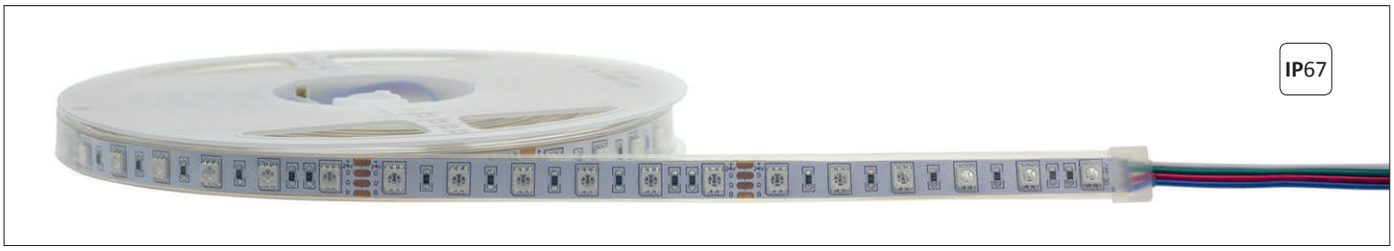

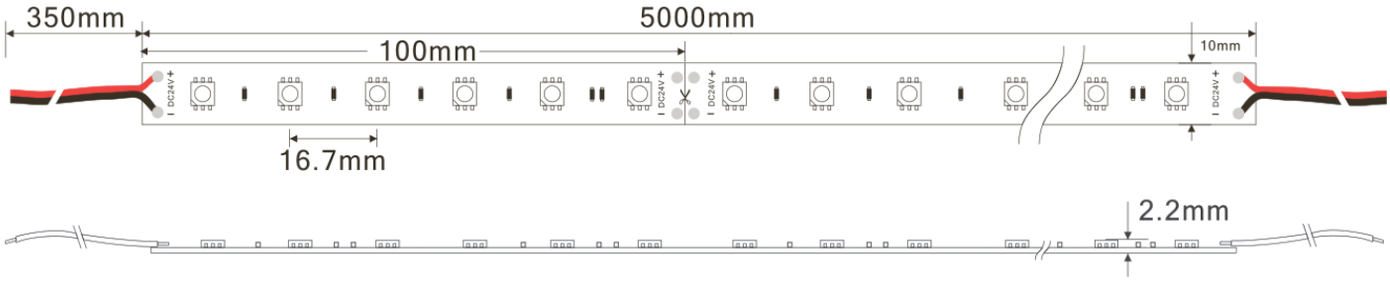

Référence	Code	W/m	T °C	LEDs/m	Lumens/m	Section ruban en mm	Section gaine en mm	Colisage
RL IP67 14,4 W/m - RGB - 5050 60 leds 24 V gainé	5546574	14,4 W	RGB	60	R : 130 G : 364 B : 86	2,2 x 10	4 x 12,5	1 x 5 m

Attention ! Afin de garantir un refroidissement optimal,
il est impératif de coller le ruban sur un profilé aluminium adapté

Warning ! To ensure an optimum cooling,
it's imperative to stick the strip on a suitable aluminum profile

LED 5050	5050 chip
IP67	IP67
Tension de fonctionnement : 24 V	Operating voltage : 24 V
IRC : 85 +	CRI : 85 +
Angle : 120°	Angle : 120°
Température ambiante (Ta) : -20 °C à +50 °C	Operating ambient temperature (Ta) : -20 °C to +50 °C
Durée de vie : 50 000 heures	Lifetime : 50 000 hours
Longueur maximale par ligne sans perte de flux : 7 m	Maximale length per line without loss of luminous flux : 7 m
Qualité, fiabilité, distribution régulière de la lumière	Quality, reliability, regular light distribution
Entièrement dimmable et haute performance	Fully dimmable and high performance
Flexible, sécable et joignable bout à bout	Flexible, cuttable and contactable end to end
Facile à utiliser, sans frais de maintenance	Easy to use, no maintenance cost
Scotch double face 3M au dos	Double sided 3M adhesive tape at the back
EN55015:2013 ; EN61547:2009 ; EN61000-3-2:2014 ; EN61000-3-3:2013 ; EN62321:2008+A1:2013+A2:2015 ; EN62471:2008 ; IEC62321:2013	EN55015:2013 ; EN61547:2009 ; EN61000-3-2:2014 ; EN61000-3-3:2013 ; EN62321:2008+A1:2013+A2:2015 ; EN62471:2008 ; IEC62321:2013

RUBAN LED / IP67 / RGB+WW / 14,4W / 24V

RL RGB + WW 3500 K 5 M IP67 14,4W/M 60 LEDS 5050 24 V GAINÉ

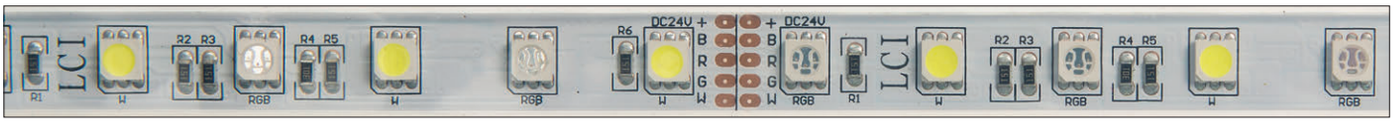

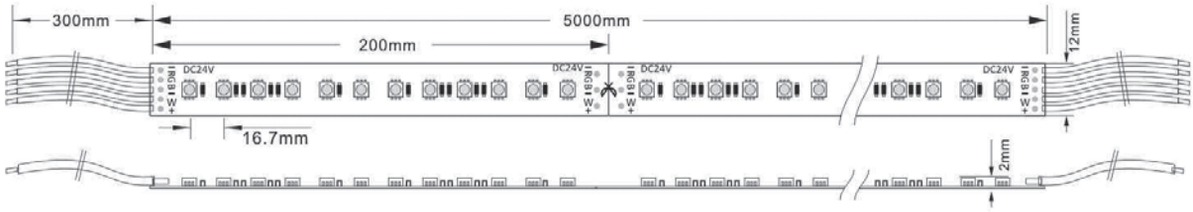

Référence	Code	W/m	T °C	LEDs/m	Lumens/m	Section ruban en mm	Section gaine en mm	Colisage
RL RGB + WW 3500 K 5 m IP67 14,4 W/m 60 LEDs 5050 - 24 V gainé	5543300	14,4 W	RGB + WW 3500 K	60	R : 139 G : 356 B : 78 W : 560	2 x 12	5 x 14	1 x 5 m

Attention ! Afin de garantir un refroidissement optimal,
il est impératif de coller le ruban sur un profilé aluminium adapté

Warning ! To ensure an optimum cooling,
it's imperative to stick the strip on a suitable aluminum profile

LED 5050	5050 chip
IP67	IP67
Tension de fonctionnement : 24 V	Operating voltage : 24 V
IRC : 85 +	CRI : 85 +
Angle : 120°	Angle : 120°
Température ambiante (Ta) : -20 °C à +50 °C	Operating ambient temperature (Ta) : -20 °C to +50 °C
Durée de vie : 50 000 heures	Lifetime : 50 000 hours
Longueur maximale par ligne sans perte de flux : 7 m	Maximale length per line without loss of luminous flux : 7 m
Qualité, fiabilité, distribution régulière de la lumière	Quality, reliability, regular light distribution
Entièrement dimmable et haute performance	Fully dimmable and high performance
Flexible, sécable et joignable bout à bout	Flexible, cuttable and contactable end to end
Facile à utiliser, sans frais de maintenance	Easy to use, no maintenance cost
Scotch double face 3M au dos	Double sided 3M adhesive tape at the back
EN55015:2006+A1:2007+A2:2009	EN55015:2006+A1:2007+A2:2009
EN61547:2009	EN61547:2009
EN61000-3-2: 2006+A1:2009+A2:2009	EN61000-3-2: 2006+A1:2009+A2:2009
EN61000-3-3:2008	EN61000-3-3:2008
EN 62471:2008 ; EPA3050B:1996 ; EN1122B:2001 ;	EN 62471:2008 ; EPA3050B:1996 ; EN1122B:2001 ;
EPA3052:1996 ; EPA3060A: 1996 ; EPA7196A:1992 ;	EPA3052:1996 ; EPA3060A: 1996 ; EPA7196A:1992 ;
EPA3540C:1996 ; EPA8270D:2007 ;	EPA3540C:1996 ; EPA8270D:2007 ;
IEC62321:2008	IEC62321:2008

RUBAN LED / IP67 / RGB+WW / 17,3W / 24V

RL 4 IN 1 RGB + WW IP67 17,3 W/M 60 LEDS 5050 24 V GAINÉ

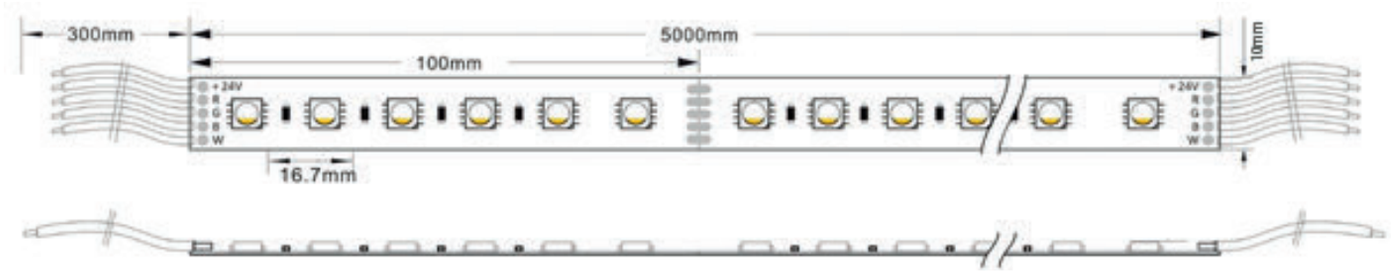

Référence	Code	W/m	T °C	LEDs/m	Lumens/m	Section ruban en mm	Section gaine en mm	Colisage
RL 4 in 1 RGB + WW 3500 K IP67 17,3 W/m 60 LEDs 5050 - 24 V gainé	5543305	17,3 W	RGB + W 3500 K	60	R : 98 G : 362 B : 90 W : 356	2 x 10	5 x 12	1 x 5 m

Attention ! Afin de garantir un refroidissement optimal, il est impératif de coller le ruban sur un profilé aluminium adapté

Warning ! To ensure an optimum cooling, it's imperative to stick the strip on a suitable aluminum profile

LED 5050	5050 chip
IP67	IP67
Tension de fonctionnement : 24 V	Operating voltage : 24 V
IRC : 85 +	CRI : 85 +
Angle : 120°	Angle : 120°
Température ambiante (Ta) : -20 °C à +50 °C	Operating ambient temperature (Ta) : -20 °C to +50 °C
Durée de vie : 50 000 heures	Lifetime : 50 000 hours
Longueur maximale par ligne sans perte de flux : 5 m	Maximale length per line without loss of luminous flux : 5 m
4 en 1 : les couleurs RGB et WW sont toutes dans la même LED	4 in 1 : the colors RGB and WW are all in the same chip
Qualité, fiabilité, distribution régulière de la lumière	Quality, reliability, regular light distribution
Entièrement dimmable et haute performance	Fully dimmable and high performance
Flexible, sécable et joignable bout à bout	Flexible, cuttable and contactable end to end
Facile à utiliser, sans frais de maintenance	Easy to use, no maintenance cost
Scotch double face 3M au dos	Double sided 3M adhesive tape at the back
EN55015:2006+A1:2007+A2:2009	EN55015:2006+A1:2007+A2:2009
EN61547:2009	EN61547:2009
EN61000-3-2: 2006+A1:2009+A2:2009	EN61000-3-2: 2006+A1:2009+A2:2009
EN61000-3-3:2008	EN61000-3-3:2008
EN 62471:2008 ; EPA3050B:1996 ; EN1122B:2001 ; EPA3052:1996 ; EPA3060A: 1996 ; EPA7196A:1992 ; EPA3540C:1996 ; EPA8270D:2007 ; IEC62321:2008	EN 62471:2008 ; EPA3050B:1996 ; EN1122B:2001 ; EPA3052:1996 ; EPA3060A: 1996 ; EPA7196A:1992 ; EPA3540C:1996 ; EPA8270D:2007 ; IEC62321:2008

RUBAN LED / IP67 / RGB+CW-WW / 17,3 W / 24 V

RL IP67 17,3W/M RGB+CW-WW - 6FILS 5050 72LED 24V GAINÉ

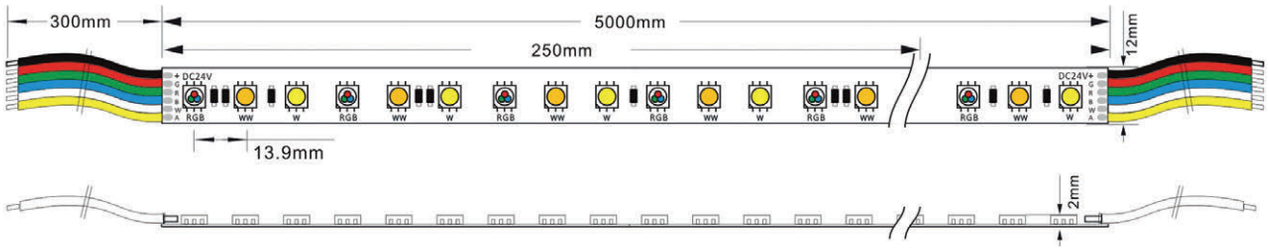

Référence	Code	W/m	T °C	LEDs/m	Lumens/m Blanc	Lumens/m	Section ruban en mm	Section gaine en mm	Colisage
RL IP67 17,3W/m RGB+CW-WW 6fils 5050 72led 24V gainé	5543308	17,3 W	RGB CW-WW	RGB : 24 CW : 24 WW : 24 Total : 72	CW : 460 lm WW : 400 lm Total : 860 lm	R : 117 lm G : 308 lm B : 78 lm CW : 460 lm WW : 400 lm Total : 1363 lm	2 x 12	4 x 14	1

Attention ! Afin de garantir un refroidissement optimal, il est impératif de coller le ruban sur un profilé aluminium adapté

Warning ! To ensure an optimum cooling, it's imperative to stick the strip on a suitable aluminum profile

LED 5050	5050 chip
IP67	IP67
Tension de fonctionnement : 24 V	Operating voltage : 24 V
IRC : 85 +	CRI : 85 +
Angle : 120°	Angle : 120°
Température ambiante (Ta) : -20 °C à +50 °C	Operating ambient temperature (Ta) : -20 °C to +50 °C
Durée de vie : 50 000 heures	Lifetime : 50 000 hours
Longueur maximale par ligne sans perte de flux : 5 m	Maximale length per line without loss of luminous flux : 5 m
CW = 6500°K / WW = 2700°K	**CW = 6500°K / WW = 2700°K**
+ RGB = 16 millions de couleurs	**+ RGB = 16 million colors**
Qualité, fiabilité, distribution régulière de la lumière	Quality, reliability, regular light distribution
Entièrement dimmable et haute performance	Fully dimmable and high performance
Flexible, sécable et joignable bout à bout	Flexible, cuttable and contactable end to end
Facile à utiliser, sans frais de maintenance	Easy to use, no maintenance cost
Scotch double face 3M au dos	Double sided 3M adhesive tape at the back
EN 62321:2008+A1:2013+A2:2015 ; EN 6247:2008 ; EN 55015:2013 ; EN 61547:2009 ; EN61000-3-2:2014 ; EN 61000-3-3:2013	EN 62321:2008+A1:2013+A2:2015 ; EN 6247:2008 ; EN 55015:2013 ; EN 61547:2009 ; EN61000-3-2:2014 ; EN 61000-3-3:2013

RUBAN LED / IP67 / RGB-CW-WW / 5 EN 1 / 24 W / 24 V

RL IP67 5IN1 24 W/M - RGB+CW-WW 6 FILS 5050 60 LEDS 24 V GAINÉ

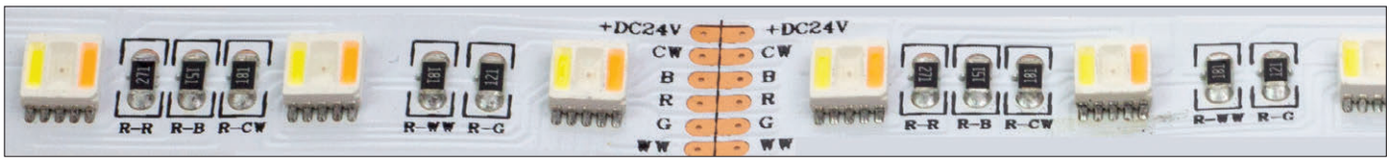

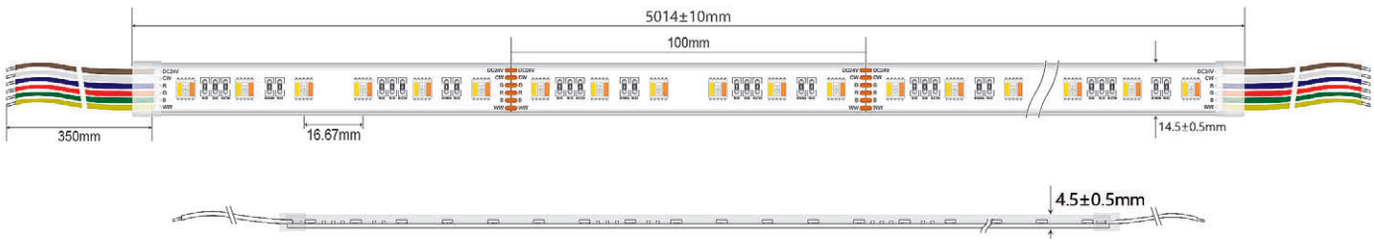

Référence	Code	W/m	T °C	LEDs/m	Lumens/m	Section ruban en mm	Section gaine en mm	Colisage
RL IP67 5in1 24 W/m - RGB+CW-WW 6 fils 5050 60 LEDS 24 V gainé	5543306	24 W	RGB+CW-WW	60	R : 125 G : 279 B : 69 CW : 344 WW : 440 Total : 1257	2,1 x 12	4,5 x 14,5	1

Attention ! Afin de garantir un refroidissement optimal,
il est impératif de coller le ruban sur un profilé aluminium adapté

Warning ! To ensure an optimum cooling,
it's imperative to stick the strip on a suitable aluminum profile

RGB+CW-WW 5 en 1	5 IN 1 RGB+CW-WW
LED 5050	5050 chip
IP67	IP67
Tension de fonctionnement : 24 V	Operating voltage : 24 V
IRC : 85 +	CRI : 85 +
Angle : 120°	Angle : 120°
Température ambiante (Ta) : -20 °C à +50 °C	Operating ambient temperature (Ta) : -20 °C to +50 °C
Durée de vie : 50 000 heures	Lifetime : 50 000 hours
Longueur maximale par ligne sans perte de flux : 5 m	Maximale length per line without loss of luminous flux : 5 m
CW = 6500°K / WW = 2700°K	**CW = 6500°K / WW = 2700°K**
+ RGB = 16 millions de couleurs	**+ RGB = 16 million colors**
Qualité, fiabilité, distribution régulière de la lumière	Quality, reliability, regular light distribution
Entièrement dimmable et haute performance	Fully dimmable and high performance
Flexible, sécable et joignable bout à bout	Flexible, cuttable and contactable end to end
Facile à utiliser, sans frais de maintenance	Easy to use, no maintenance cost
Scotch double face 3M au dos	Double sided 3M adhesive tape at the back
EN55015 : 2013/A1: 2015 ; EN61547 : 2009 ; EN61000-3-2 : 2014 ; EN61000-3-3 : 2013 ; EN62031 : 2008+A1 : 2013+A2 : 2015 ; EN62471 :2008 ; IEC 62321-4 : 2013 ; IEC 62321-5 : 2013 ; IEC 62321-6 : 2015 ; IEC 62321-7-1 : 2015 ; IEC 62321-7-2 : 2017 ; IEC 62321-8 : 2017	EN55015 : 2013/A1: 2015 ; EN61547 : 2009 ; EN61000-3-2 : 2014 ; EN61000-3-3 : 2013 ; EN62031 : 2008+A1 : 2013+A2 : 2015 ; EN62471 :2008 ; IEC 62321-4 : 2013 ; IEC 62321-5 : 2013 ; IEC 62321-6 : 2015 ; IEC 62321-7-1 : 2015 ; IEC 62321-7-2 : 2017 ; IEC 62321-8 : 2017

RUBAN LED / IP67 / RGB-CW-WW / 5 EN 1 / 38,4 W / 24 V

RL 3M IP67 5IN1 38,4W/M - RGB+CW-WW 6 FILS 5050 96 LEDS 24V GAINÉ

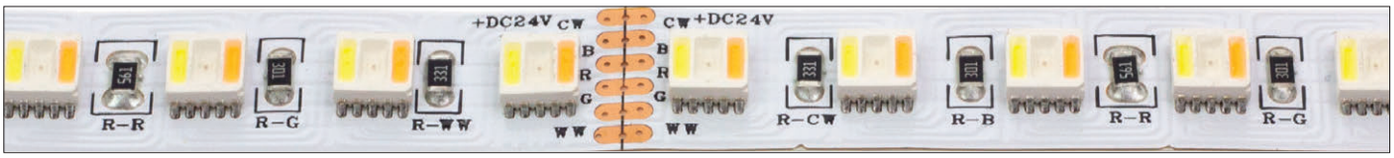

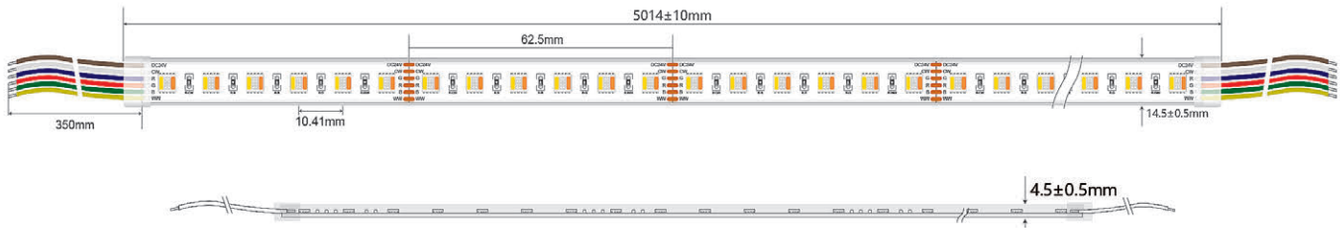

Référence	Code	W/m	T °C	LEDs/m	Lumens/m	Section ruban en mm	Section gaine en mm	Colisage
RL 3m IP67 5in1 38,4W/m - RGB+CW-WW 6 fils 5050 96 LEDS 24V gainé	5543307	38,4 W	RGB+CW-WW	96	R : 185 G : 440 B : 110 CW : 737 WW : 576 Total : 2048	2,1 x 12	4,5 x 14,5	1

Attention ! Afin de garantir un refroidissement optimal,
il est impératif de coller le ruban sur un profilé aluminium adapté

Warning ! To ensure an optimum cooling,
it's imperative to stick the strip on a suitable aluminum profile

RGB+CW-WW 5 en 1	5 IN 1 RGB+CW-WW
LED 5050	5050 chip
IP67	IP67
Tension de fonctionnement : 24 V	Operating voltage : 24 V
IRC : 85 +	CRI : 85 +
Angle : 120°	Angle : 120°
Température ambiante (Ta) : -20 °C à +50 °C	Operating ambient temperature (Ta) : -20 °C to +50 °C
Durée de vie : 50 000 heures	Lifetime : 50 000 hours
Longueur maximale par ligne sans perte de flux : 5 m	Maximale length per line without loss of luminous flux : 5 m
CW = 6500°K / WW = 2700°K	**CW = 6500°K / WW = 2700°K**
+ RGB = 16 millions de couleurs	**+ RGB = 16 million colors**
Qualité, fiabilité, distribution régulière de la lumière	Quality, reliability, regular light distribution
Entièrement dimmable et haute performance	Fully dimmable and high performance
Flexible, sécable et joignable bout à bout	Flexible, cuttable and contactable end to end
Facile à utiliser, sans frais de maintenance	Easy to use, no maintenance cost
Scotch double face 3M au dos	Double sided 3M adhesive tape at the back
EN55015 : 2013/A1: 2015 ; EN61547 : 2009 ; EN61000-3-2 : 2014 ; EN61000-3-3 : 2013 ; EN62031 : 2008+A1 : 2013+A2 : 2015 ; EN62471 :2008 ; IEC 62321-4 : 2013 ; IEC 62321-5 : 2013 ; IEC 62321-6 : 2015 ; IEC 62321-7-1 : 2015 ; IEC 62321-7-2 : 2017 ; IEC 62321-8 : 2017	EN55015 : 2013/A1: 2015 ; EN61547 : 2009 ; EN61000-3-2 : 2014 ; EN61000-3-3 : 2013 ; EN62031 : 2008+A1 : 2013+A2 : 2015 ; EN62471 :2008 ; IEC 62321-4 : 2013 ; IEC 62321-5 : 2013 ; IEC 62321-6 : 2015 ; IEC 62321-7-1 : 2015 ; IEC 62321-7-2 : 2017 ; IEC 62321-8 : 2017

PROFILÉS ALU

ALU PROFILES

8

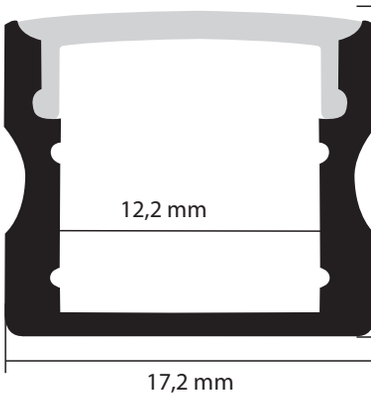

PROFILÉ ALU AL1707B

Schéma technique

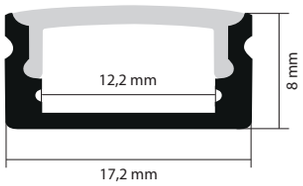

Accessoires

Diffuseur frosted

Diffuseur opale

Clips de fixation

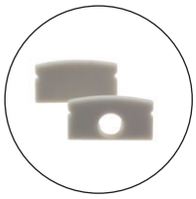

Capuchons

Référence	Code	Dimensions en mm h x l x L	Colisage
Profilé ALU AL1707B - 2m + diffuseur opale + accessoires	6600150	8 x 17,2 x 2000	10
Profilé ALU AL1707B - 2m + diffuseur frosted + accessoires	6600151		

Accessoires fournis :
Diffuseur opale ou frosted
Capuchon passe-câble
Capuchon fermé
Deux clips de fixation en inox

Attention ! Il est impératif que la puissance maximum du ruban LED ne dépasse pas 14,4 W/m

Supplied with :
Opal or frosted diffusor
End-cap with hole for cables
End-cap without hole
Two stainless steel fixation clips

Warning ! It's imperative that the maximum power of the LED strip doesn't exceed 14,4 W/m

PROFILÉ ALU

PROFILÉ ALU AL1715B - 2M

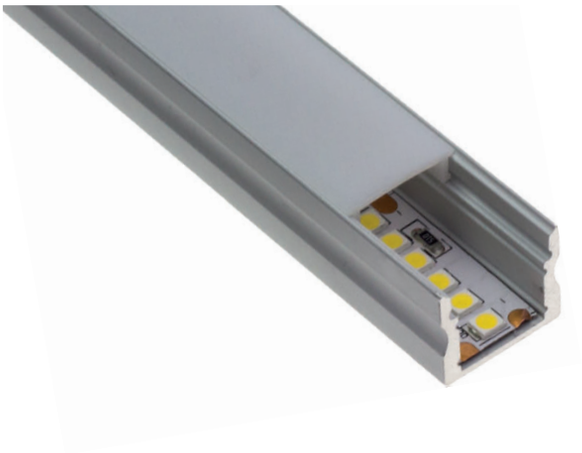

Schéma technique

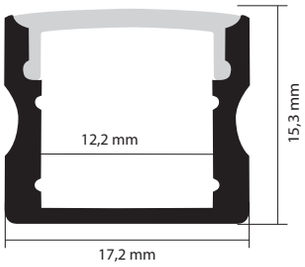

Accessoires

Diffuseur frosted

Diffuseur opale

Clips de fixation

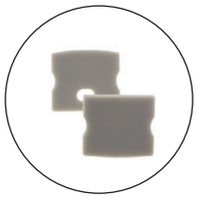

Capuchons

Référence	Code	Dimensions en mm h x l x L	Colisage
Profilé ALU AL1715B - 2m + diffuseur opale + accessoires	6600154	15,3 x 17,2 x 2000	10
Profilé ALU AL1715B - 2m + diffuseur frosted + accessoires	6600155		

Accessoires fournis :
Diffuseur opale ou frosted
Capuchon passe-câble
Capuchon fermé
Deux clips de fixation en inox

Attention ! Il est impératif que la puissance maximum du ruban LED ne dépasse pas 14,4 W/m

Supplied with :
Opal or frosted diffusor
End-cap with hole for cables
End-cap without hole
Two stainless steel fixation clips

Warning ! It's imperative that the maximum power of the LED strip doesn't exceed 14,4 W/m

PROFILÉ ALU AL1715C

Schéma technique

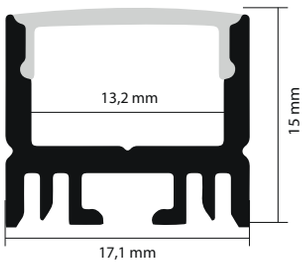

Accessoires

Diffuseur frosted

Diffuseur opale

Clips de fixation

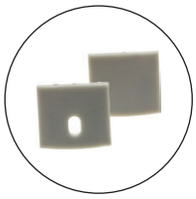

Capuchons

Référence	Code	Dimensions en mm h x l x L	Colisage
Profilé ALU AL1715C - 2m + diffuseur opale + accessoires	6600145	15 x 17,1 x 2000	10
Profilé ALU AL1715C - 2m + diffuseur frosted + accessoires	6600146		

Accessoires fournis :
Diffuseur opale ou frosted
Capuchon passe-câble
Capuchon fermé
Deux clips de fixation en inox

Attention ! Il est impératif que la puissance maximum du ruban LED ne dépasse pas 21 W/m

Supplied with :
Opal or frosted diffusor
End-cap with hole for cables
End-cap without hole
Two stainless steel fixation clips

Warning ! It's imperative that the maximum power of the LED strip doesn't exceed 21 W/m

PROFILÉ ALU AC1818 - 2M

Schéma technique

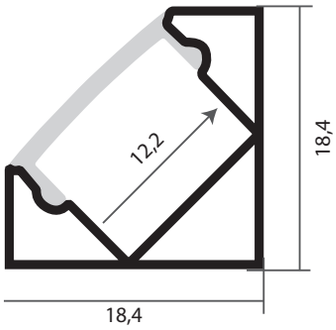

Accessoires

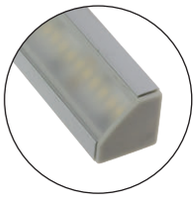

Diffuseur frosted

Diffuseur opale

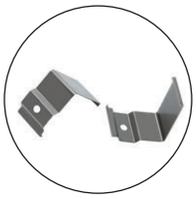

Clips de fixation

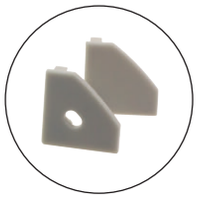

Capuchons

Référence	Code	Dimensions en mm h x l x L	Colisage
Profilé ALU AC1818 - 2m + diffuseur opale + accessoires	6600157	18,4 x 18,4 x 2000	10
Profilé ALU AC1818 - 2m + diffuseur frosted + accessoires	6600158		

Accessoires fournis :
Diffuseur opale ou frosted
Capuchon passe-câble
Capuchon fermé
Deux clips de fixation en inox

Attention ! Il est impératif que la puissance maximum du ruban LED ne dépasse pas 14,4 W/m

Supplied with :
Opal or frosted diffusor
End-cap with hole for cables
End-cap without hole
Two stainless steel fixation clips

Warning ! It's imperative that the maximum power of the LED strip doesn't exceed 14,4 W/m

PROFILÉ ALU S2310 - 2M

Schéma technique

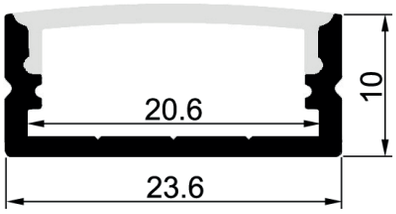

Accessoires

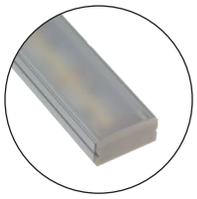

Diffuseur frosted

Diffuseur opale

Clips de fixation

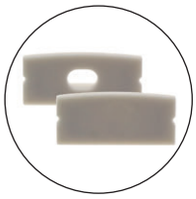

Capuchons

Référence	Code	Dimensions en mm h x l x L	Colisage
Profilé ALU S2310 - 2m + diffuseur opale + accessoires	6600175	10 x 23,6 x 2000	10
Profilé ALU S2310 - 2m + diffuseur frosted + accessoires	6600176		

Accessoires fournis :
Diffuseur opale ou frosted
Capuchon passe-câble
Capuchon fermé
Deux clips de fixation en inox

Attention ! Il est impératif que la puissance maximum du ruban LED ne dépasse pas 21 W/m

Supplied with :
Opal or frosted diffusor
End-cap with hole for cables
End-cap without hole
Two stainless steel fixation clips

Warning ! It's imperative that the maximum power of the LED strip doesn't exceed 21 W/m

PROFILÉ ALU

PROFILÉ ALU S-LENS1 - 2M + DIFFUSEUR FROSTED + ACCESSOIRES

Schéma technique

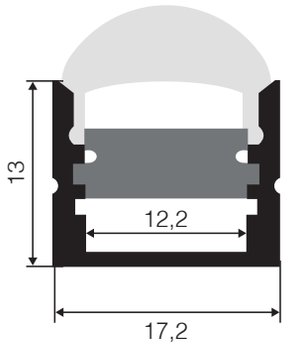

Accessoires

Diffuseur frosted

Clips de fixation

Capuchons

Différents angles

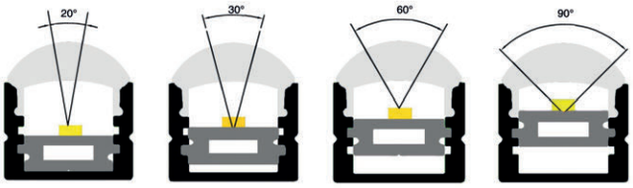

Ajuster la barre en aluminium pour obtenir différents angles de diffusion de la lumière.

Référence	Code	Dimensions en mm h x l x L	Colisage
Profilé ALU S-LENS1 - 2m + diffuseur frosted + accessoires	6600160	13 x 17,2 x 2000	10

Accessoires fournis :
Diffuseur frosted
Capuchon passe-câble
Capuchon fermé
Deux clips de fixation en inox

Supplied with :
Frosted diffusor
End-cap with hole for cables
End-cap without hole
Two stainless steel fixation clips

Attention ! Il est impératif que la puissance maximum du ruban LED ne dépasse pas 21 W/m

Warning ! It's imperative that the maximum power of the LED strip doesn't exceed 21 W/m

PROFILÉ ALU

PROFILÉ ALU R1707 - 2M

DISPONIBLE EN

Schéma technique

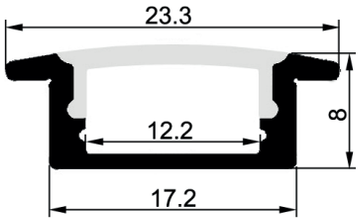

Accessoires

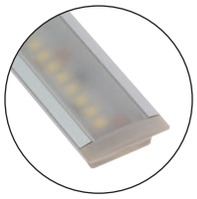

Diffuseur frosted

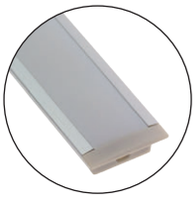

Diffuseur opale

Capuchons

Référence	Code	Dimensions en mm h x l x L	Colisage
Profilé ALU R1707 - 2m + diffuseur opale + accessoires	6600135	8 x 17,2 x 2000	10
Profilé ALU R1707 - 2m + diffuseur frosted + accessoires	6600136		
Profilé BLANC R1707 - 2m + diffuseur opale + accessoires	6600137		

Accessoires fournis :
Diffuseur opale ou frosted
Capuchon passe-câble
Capuchon fermé

Supplied with :
Opal or frosted diffusor
End-cap with hole for cables
End-cap without hole

Attention ! Il est impératif que la puissance maximum du ruban LED ne dépasse pas 14,4 W/m

Warning ! It's imperative that the maximum power of the LED strip doesn't exceed 14,4 W/m

PROFILÉ ALU

PROFILÉ ALU R1715 - 2M

DISPONIBLE EN

Schéma technique

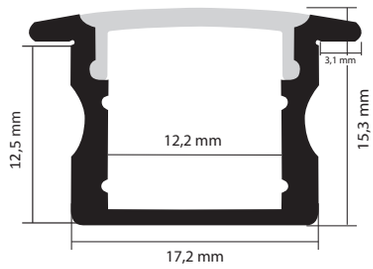

Accessoires

Diffuseur opale

Capuchons

Référence	Code	Dimensions en mm h x l x L	Colisage
Profilé ALU R1715 - 2m + diffuseur opale + accessoires	6600140	15,3 x 17,2 x 2000	10
Profilé BLANC R1715 - 2m + diffuseur opale + accessoires	6600142		

Accessoires fournis :
Diffuseur opale
Capuchon passe-câble
Capuchon fermé

Supplied with :
Opal diffusor
End-cap with hole for cables
End-cap without hole

Attention ! Il est impératif que la puissance maximum du ruban LED ne dépasse pas 14,4 W/m

Warning ! It's imperative that the maximum power of the LED strip doesn't exceed 14,4 W/m

PROFILÉ ALU

PROFILÉ ALU R2310 - 2M

DISPONIBLE EN

Alu

Blanc

Schéma technique

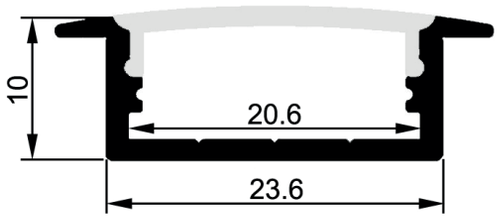

Accessoires

Diffuseur opale

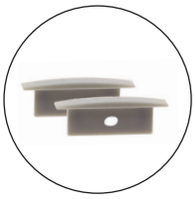

Capuchons

Référence	Code	Dimensions en mm h x l x L	Colisage
Profilé ALU R2310 - 2m + diffuseur opale + accessoires	6600162	10 x 23,6 x 2000	10
Profilé BLANC R2310 - 2m + diffuseur opale + accessoires	6600161		

Accessoires fournis :
Diffuseur opale
Capuchon passe-câble
Capuchon fermé

Supplied with :
Opal diffusor
End-cap with hole for cables
End-cap without hole

Attention ! Il est impératif que la puissance maximum du ruban LED ne dépasse pas 21 W/m

Warning ! It's imperative that the maximum power of the LED strip doesn't exceed 21 W/m

PROFILÉ ALU

PROFILÉ ALU RC2328 - 2M

DISPONIBLE EN

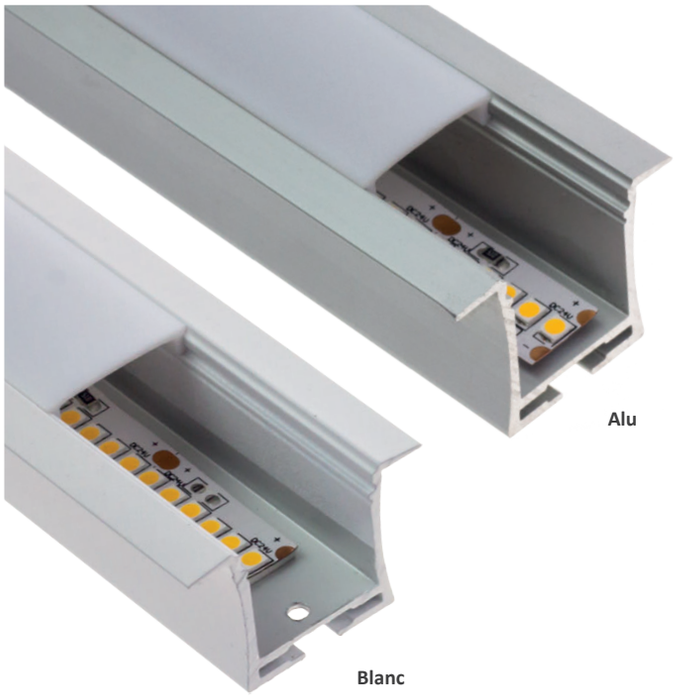

Schéma technique

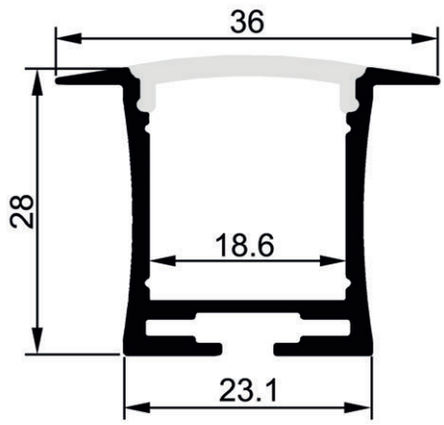

Accessoires

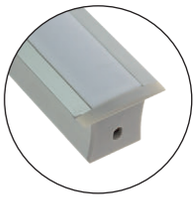

Diffuseur opale

Capuchons

Pinces à ressort

Référence	Code	Dimensions en mm h x l x L	Colisage
Profilé ALU RC2328 - 2m + diffuseur opale + accessoires	6600163	23,1 x 28 x 2000	5
Profilé ALU BLANC RC2328 - 2m + diffuseur opale + accessoires	6600164		

Accessoires fournis :
Diffuseur opale
Capuchon passe-câble
Capuchon fermé
Deux pinces à ressort

Supplied with :
Opal diffusor
End-cap with hole for cables
End-cap without hole
Two spring clips

Attention ! Il est impératif que la puissance maximum du ruban LED ne dépasse pas 26 W/m

Warning ! It's imperative that the maximum power of the LED strip doesn't exceed 26 W/m

PROFILÉ ALU PLAT - 2M

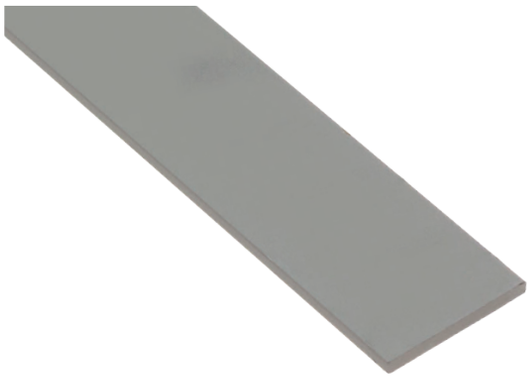

Schéma technique

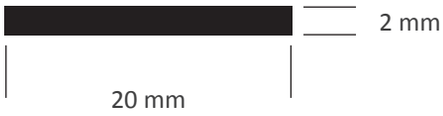

Référence	Code	Dimensions en mm h x l x L	Colisage
Profilé ALU plat 20x2mm - barre de 2m	6600100	2 x 20 x 2000	10

Attention ! Il est impératif que la puissance maximum du ruban LED ne dépasse pas 14,4 W/m

Warning ! It's imperative that the maximum power of the LED strip don't exceed 14,4 W/m

PROFILÉ ALU SUR COMMANDE

Ces profilés sont disponibles uniquement sur commande avec un minimum imposé de 100m.
Merci de bien vouloir nous contacter pour plus d'informations.
These profiles are only available on order with a minimum required.
Please contact us for more information.

SANS BORDURE / POUR INSERT DANS PLÂTRE / TRIMLESS

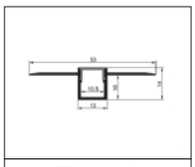
T1301

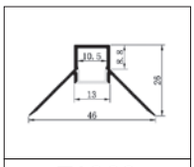
T1302

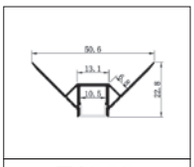
T1303

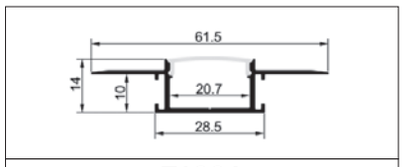

T1304

FLEXIBLE / PMMA / BENDABLE

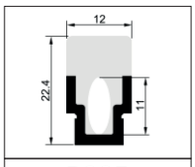

P005

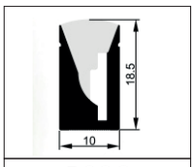

P006

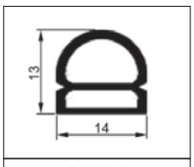

P001

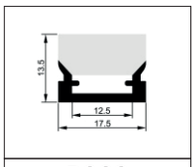
P003

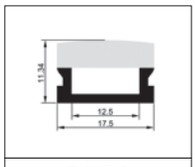
P004

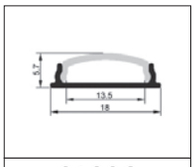
S1806

MINI

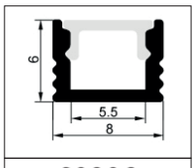

S0806

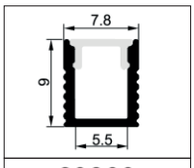

S0809

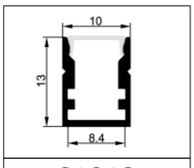

S1013

ROND / ROUND

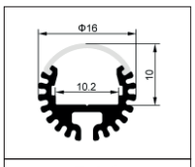

R16

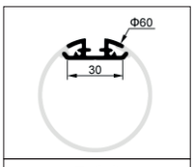

R60

ANGLE / CORNER

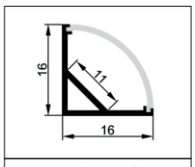

C1616R

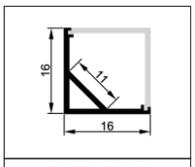

C1616C

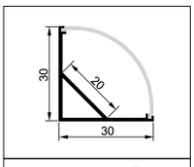

C3030R

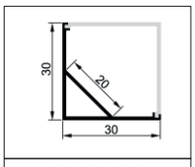

C3030C

PROFILÉ ALU SUR COMMANDE

Ces profilés sont disponibles uniquement sur commande avec un minimum imposé de 100m.
Merci de bien vouloir nous contacter pour plus d'informations.
These profiles are only available on order with a minimum required.
Please contact us for more information.

SUSPENDU / SUSPENDED

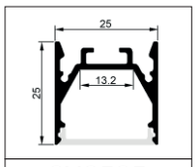
SU2525

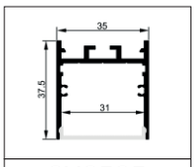
SU3535

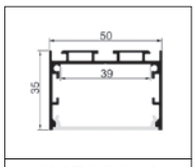
SU5032-A

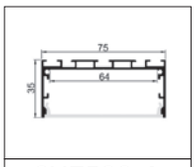
SU7532-A

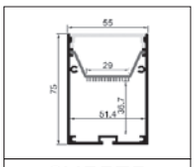
SU5575

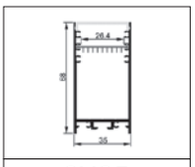
SU35

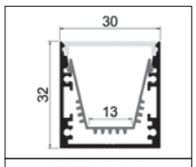
SU3030

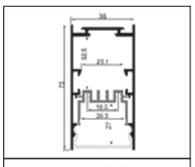
SU3875-A

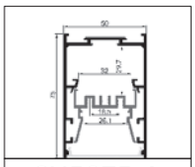
SU5075-A

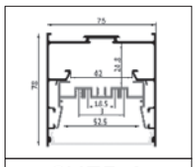
SU75-A

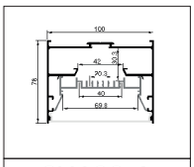
SU100-A

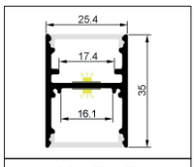
H2535

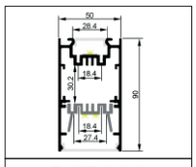
DS5090

ENCASTRÉ / RECESSED

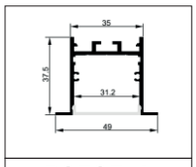
R3535-A

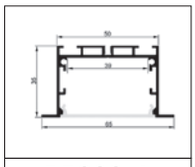
R5032-A

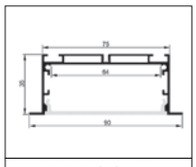
R7532-A

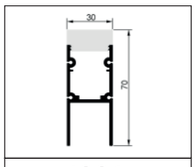
I001

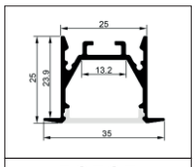
R2525

DIVERS / OTHER

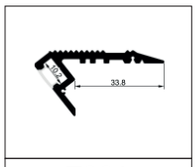
T001

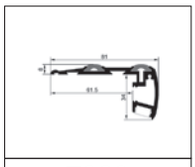
T002

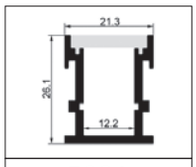
F001

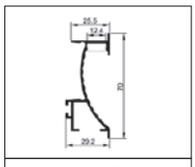
W005-A

PROFILÉS DE SURFACE / SURFACE MOUNT

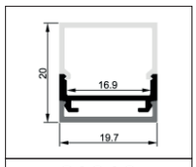
S1919

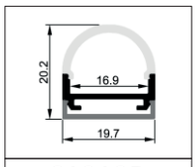
S1919R

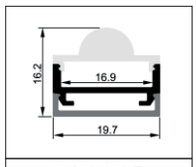
S1919P

SOLARLEDS

SOLARLEDS

9

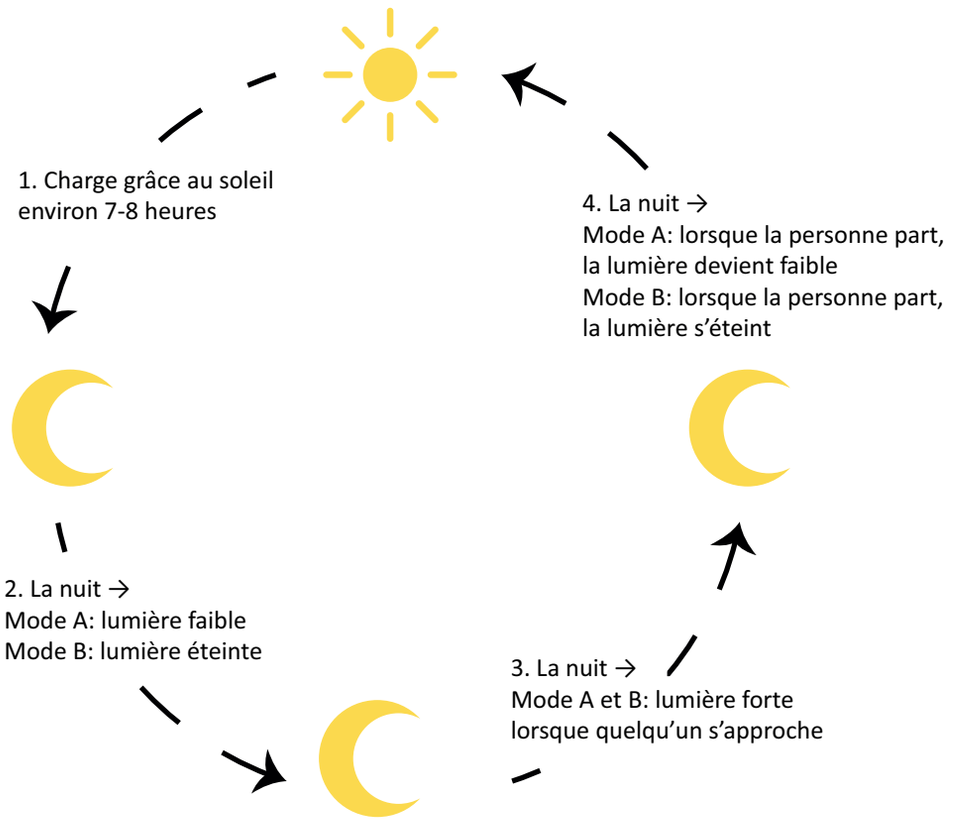

SOLARLED

SOLARLED 06 S 83X103X230 TRIANGULAIRE

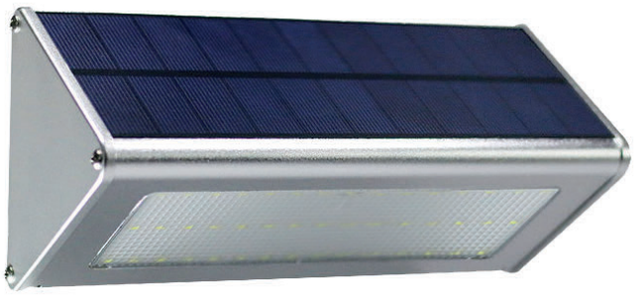

Schéma technique

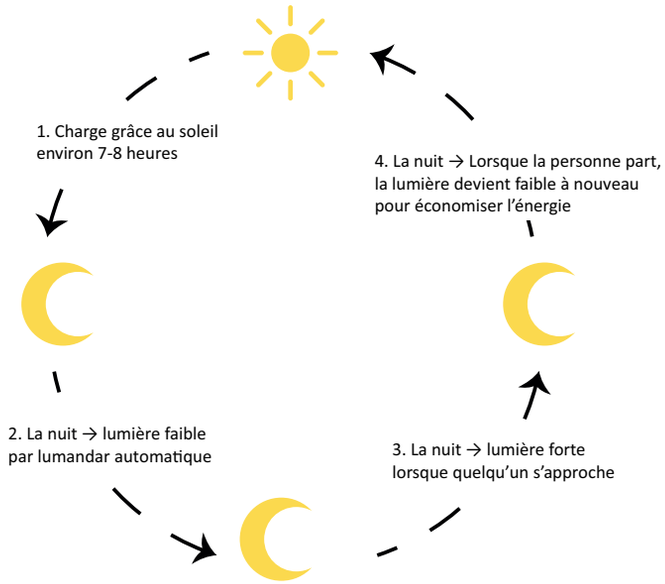

Référence	Code	Puissance	T °C	Lumens	Quantité de LEDs	Dimensions en mm h x l x L	Colisage
SOLARLED 06 S 83x103x230 triangulaire	7000020	2,6 W	6000 K	800 - 1000 lm	48	83 x 103 x 230	1

IP65
LED SMD 2835
Batterie : LiFePo4, 3,2 V 3000 mAh

Interrupteur crépusculaire
Détecteur de présence à hyperfréquence
Temps de chargement : 7 à 8 heures au soleil
Champ de détection : 5 à 10 m
Angle de détection : 180°
Hauteur de montage : 1,5 à 5 m

Mode de fonctionnement
Pendant la journée, le système se recharge et la lumière est éteinte.
La nuit, la lumière éclaire faiblement par lumandar automatique.
Elle devient forte lorsque quelqu'un s'approche grâce au détecteur de présence. Lorsque la personne quitte la zone de détection, la lumière redevient faible après 15 secondes afin d'économiser l'énergie.
Le délai pour un allumage à 100 % est de 15 secondes.

Protections
Contre les charges excessives
Contre les déchargements excessifs
Contre les surintensités
Contre les courts-circuits et charges nulles

EN55015 : 2013+A1 : 2015 ; EN61547 : 2009 ; EN61000-3-2 : 2014 ; EN61000-3-3 : 2013 ; IEC62321-4 : 2013 ; IEC62321-5 : 2013 ; IEC62321-6 : 2015 ; IEC62321-7 :2015

IP65
SMD 2835 chip
Battery : LiFePo4, 3,2 V 3000 mAh

Twilight switch
Microwave sensor
Charging time : 7 to 8 hours in the sunlight
Detection range : 5 to 10 m
Detection angle : 180°
Mounting height : 1,5 to 5 m

Operating mode
During the day, the system charges and the light is off.
At night, the light illuminates weakly by automatic lumandar.
It becomes stronger when someone approaches thanks to the movement detector. When the person leaves the detection area, the light returns to low intensity after 15 seconds to save energy.
The delay for 100% ignition is 15 seconds.

Protections
Against over chargings
Against over dischargings
Against overcurrents
Against short circuits and no-loads

EN55015 : 2013+A1 : 2015 ; EN61547 : 2009 ; EN61000-3-2 : 2014 ; EN61000-3-3 : 2013 ; IEC62321-4 : 2013 ; IEC62321-5 : 2013 ; IEC62321-6 : 2015 ; IEC62321-7 :2015

SOLARLED

SOLARLED 09 79X106X206 TRIANGULAIRE

Schéma technique

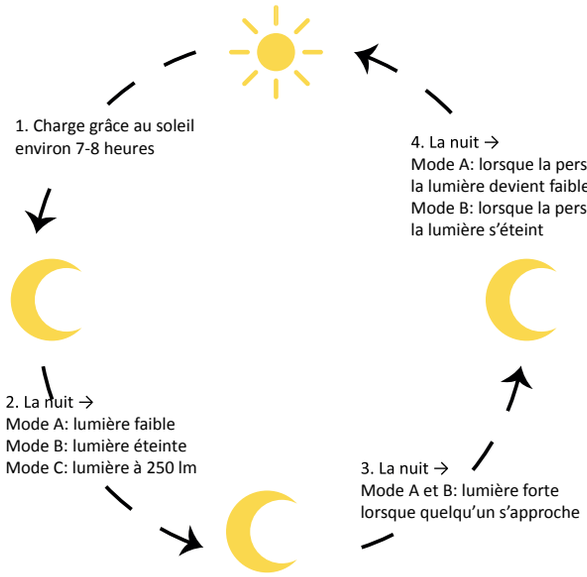

Référence	Code	Puissance	T °C	Lumens	Quantité de LEDs	Dimensions en mm h x l x L	Colisage
SOLARLED 09 B 79x106x206 triangulaire	7000015	2,6 W	6000 K	800 - 1000 lm	46	79 x 106 x 206	1
SOLARLED 09 N 79x106x206 triangulaire	7000016						

IP65
LED SMD 2835
Batterie : LiFePo4, 3,2 V 3000 mAh

Interrupteur crépusculaire
Détecteur de présence infrarouge
Temps de chargement : 7 à 8 heures au soleil
Champ de détection : 5 à 10 m
Angle de détection : 120°
Hauteur de montage : 1,5 à 5 m

Modes de fonctionnement
1. Appui long (> 5 sec) →Flash 2x →**Mode A** →La nuit, la lumière éclaire faiblement. Elle devient forte lorsque quelqu'un s'approche. Lorsque la personne quitte la zone de détection, la lumière redevient faible afin d'économiser l'énergie.
2. Appui court →Flash 2x →**Mode B** →La lumière est éteinte complètement. Elle s'allume à 100 % lorsque quelqu'un s'approche. Lorsque la personne quitte la zone de détection, la lumière s'éteint.
3. Appui court →Flash 2x →**Mode C** → La lumière est allumée toute la nuit à 250 lm, le détecteur de présence est désactivé.
4. Appui court →L'appareil est éteint.

Protections
Contre les charges excessives
Contre les déchargements excessifs
Contre les surintensités
Contre les courts-circuits et charges nulles

EN55015 : 2013+A1 : 2015 ; EN61547 : 2009 ; EN61000-3-2 : 2014 ; EN61000-3-3 : 2013 ; IEC62321-4 : 2013 ; IEC62321-5 : 2013 ; IEC62321-6 : 2015 ; IEC62321-7 :2015

IP65
SMD 2835 chip
Battery : LiFePo4, 3,2 V 3000 mAh

Twilight switch
Infrared presence detector
Charging time : 7 to 8 hours in the sunlight
Detection range : 5 to 10 m
Detection angle : 120°
Mounting height : 1,5 to 5 m

Operating modes
1. Long press (> 5 sec) →Flash 2x →**Mode A** →At night, light illuminates weakly. It becomes stronger when someone approaches. When the person leaves the detection area, the light becomes low again to save energy.
2. Short press →Flash 2x →**Mode B** →The light is completely turned off. It turns on at 100% when someone approaches. When the person leaves the detection area, the light turns off.
3. Short press →Flash 2x →**Mode C** →The light is on all night at 250 lm, the presence detector is deactivated.
4. Short press →The device is off.

Protections
Against over chargings
Against over dischargings
Against overcurrents
Against short circuits and no-loads

EN55015 : 2013+A1 : 2015 ; EN61547 : 2009 ; EN61000-3-2 : 2014 ; EN61000-3-3 : 2013 ; IEC62321-4 : 2013 ; IEC62321-5 : 2013 ; IEC62321-6 : 2015 ; IEC62321-7 :2015

SOLARLED

SOLARLED 01 30X105X171 PLAT

Schéma technique

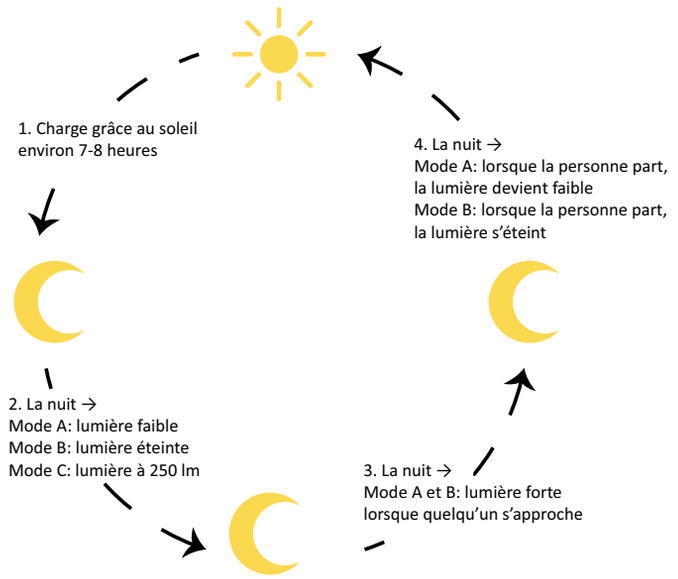

Référence	Code	Puissance	T °C	Lumens	Quantité de LEDs	Dimensions en mm h x l x L	Colisage
SOLARLED 01 B 30x105x171 plat	7000010	2,5 W	6000 K	500 - 600 lm	36	30 x 110 x 180	1
SOLARLED 01 N 30x105x171 plat	7000011						

IP65
LED EPISTAR SMD 2835
Batterie : 18650 Li-ion 3,7 V

Interrupteur crépusculaire
Détecteur de présence infrarouge
Temps de chargement : 7 à 8 heures au soleil
Peut fonctionner pendant 3 à 5 jours après une charge complète
Champ de détection : 7 à 9 m
Angle de détection : 120°
Hauteur de montage : 3,5 à 5 m

Modes de fonctionnement

1. Appui long (> 5 sec) → Flash 2x → **Mode A** → La nuit, la lumière éclaire faiblement. Elle devient forte lorsque quelqu'un s'approche. Lorsque la personne quitte la zone de détection, la lumière redevient faible afin d'économiser l'énergie.
2. Appui court → Flash 2x → **Mode B** → La lumière est éteinte complètement. Elle s'allume à 100 % lorsque quelqu'un s'approche. Lorsque la personne quitte la zone de détection, la lumière s'éteint.
3. Appui court → Flash 2x → **Mode C** → La lumière est allumée toute la nuit à 250 lm, le détecteur de présence est désactivé.
4. Appui court → L'appareil est éteint.

Protections

Contre les charges excessives
Contre les déchargements excessifs
Contre les surintensités
Contre les courts-circuits et charges nulles

EN55015 : 2013+A1 : 2015 ; EN61547 : 2009 ; EN61000-3-2 : 2014 ; EN61000-3-3 : 2013 ; IEC62321-4 : 2013 ; IEC62321-5 : 2013 ; IEC62321-6 : 2015 ; IEC62321-7 :2015

IP65
EPISTAR SMD 2835 chip
Battery : 18650 Li-ion 3,7 V

Twilight switch
Infrared presence detector
Charging time : 7 to 8 hours in the sunlight
Can work during 3 to 5 days after a full charge
Detection range : 7 to 9 m
Detection angle : 120°
Mounting height : 3,5 to 5 m

Operating modes

1. Long press (> 5 sec) → Flash 2x → **Mode A** → At night, light illuminates weakly. It becomes stronger when someone approaches. When the person leaves the detection area, the light becomes low again to save energy.
2. Short press → Flash 2x → **Mode B** → The light is completely turned off. It turns on at 100% when someone approaches. When the person leaves the detection area, the light turns off.
3. Short press → Flash 2x → **Mode C** → The light is on all night at 250 lm, the presence detector is deactivated.
4. Short press → The device is off.

Protections

Against over chargings
Against over dischargings
Against overcurrents
Against short circuits and no-loads

EN55015 : 2013+A1 : 2015 ; EN61547 : 2009 ; EN61000-3-2 : 2014 ; EN61000-3-3 : 2013 ; IEC62321-4 : 2013 ; IEC62321-5 : 2013 ; IEC62321-6 : 2015 ; IEC62321-7 :2015

SOLARLED

SOLARLED 08 S 30X88X223 BARRE

Schéma technique

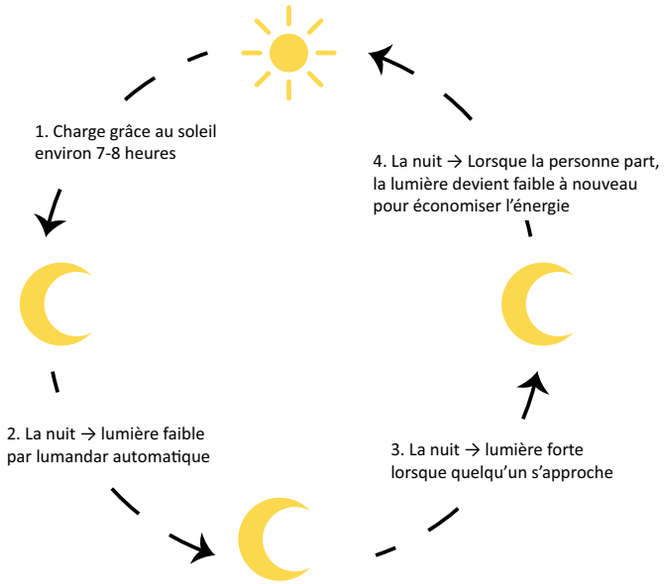

Référence	Code	Puissance	T °C	Lumens	Quantité de LEDs	Dimensions en mm h x l x L	Colisage
SOLARLED 08 S 30x88x223 barre	7000025	3,2 W	6000 K	800 - 1000 lm	48	30 x 88 x 223	1

IP65
LED SMD 2835
Batterie : LifePo4 3,2 V 3000 mAh

Interrupteur crépusculaire
Détecteur de présence à hyperfréquence
Temps de chargement : 7 à 8 heures au soleil
Champ de détection : 5 à 10 m
Angle de détection : 180°
Hauteur de montage : 1,5 à 5 m

Mode de fonctionnement
Pendant la journée, le système se recharge et la lumière est éteinte.
La nuit, la lumière éclaire faiblement par lumandar automatique.
Elle devient forte lorsque quelqu'un s'approche grâce au détecteur de présence. Lorsque la personne quitte la zone de détection, la lumière redevient faible après 15 secondes afin d'économiser l'énergie.
Le délai pour un allumage à 100 % est de 15 secondes.

Protections
Contre les charges excessives
Contre les déchargements excessifs
Contre les surintensités
Contre les courts-circuits et charges nulles

EN55015 : 2013+A1 : 2015 ; EN61547 : 2009 ; EN61000-3-2 : 2014 ; EN61000-3-3 : 2013 ; IEC62321-4 : 2013 ; IEC62321-5 : 2013 ; IEC62321-6 : 2015 ; IEC62321-7 :2015

IP65
SMD 2835 chip
Battery : LifePo4 3,2 V 3000 mAh

Twilight switch
Microwave sensor
Charging time : 7 to 8 hours in the sunlight
Detection range : 5 to 10 m
Detection angle : 180°
Mounting height : 1,5 to 5 m

Working mode
During the day, the system charges and the light is off.
At night, the light illuminates weakly by automatic lumandar.
It becomes stronger when someone approaches thanks to the movement detector. When the person leaves the detection area, the light returns to low intensity after 15 seconds to save energy.
The delay for 100% ignition is 15 seconds.

Protections
Against over chargings
Against over dischargings
Against overcurrents
Against short circuits and no-loads

EN55015 : 2013+A1 : 2015 ; EN61547 : 2009 ; EN61000-3-2 : 2014 ; EN61000-3-3 : 2013 ; IEC62321-4 : 2013 ; IEC62321-5 : 2013 ; IEC62321-6 : 2015 ; IEC62321-7 :2015

SOLARLED

SOLARLED 05 B 30X115X115 ROND

Schéma technique

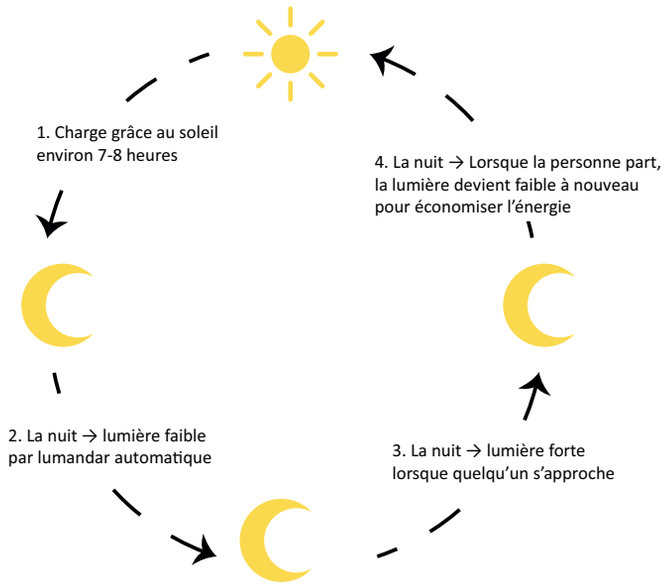

Référence	Code	Puissance	T °C	Lumens	Quantité de LEDs	Dimensions en mm h x l x L	Colisage
SOLARLED 05 B 30x115x115 rond	7000005	0,55 W	6000 K	260 - 300 lm	16	30 x 115 x 155	1

IP65
LED SMD 2835
Batterie : Li-ion 3,7 V

Interrupteur crépusculaire
Détecteur de présence à hyperfréquence
Temps de chargement : 7 à 8 heures au soleil
Champ de détection : 5 à 10 m
Angle de détection : 180°
Hauteur de montage : 1,5 à 5 m

Mode de fonctionnement
Pendant la journée, le système se recharge et la lumière est éteinte.
La nuit, la lumière éclaire faiblement par lumandar automatique.
Elle devient forte lorsque quelqu'un s'approche grâce au détecteur de présence. Lorsque la personne quitte la zone de détection, la lumière redevient faible après 15 secondes afin d'économiser l'énergie.
Le délai pour un allumage à 100 % est de 15 secondes.

Protections
Contre les charges excessives
Contre les déchargements excessifs
Contre les surintensités
Contre les courts-circuits et charges nulles

EN55015 : 2013+A1 : 2015 ; EN61547 : 2009 ; EN61000-3-2 : 2014 ; EN61000-3-3 : 2013 ; IEC62321-4 : 2013 ; IEC62321-5 : 2013 ; IEC62321-6 : 2015 ; IEC62321-7 :2015

IP65
SMD 2835 chip
Battery : Li-ion 3,7 V

Twilight switch
Microwave sensor
Charging time : 7 to 8 hours in the sunlight
Detection range : 5 to 10 m
Detection angle : 180°
Mounting height : 1,5 to 5 m

Working mode
During the day, the system charges and the light is off.
At night, the light illuminates weakly by automatic lumandar.
It becomes stronger when someone approaches thanks to the movement detector. When the person leaves the detection area, the light returns to low intensity after 15 seconds to save energy.
The delay for 100% ignition is 15 seconds.

Protections
Against over chargings
Against over dischargings
Against overcurrents
Against short circuits and no-loads

EN55015 : 2013+A1 : 2015 ; EN61547 : 2009 ; EN61000-3-2 : 2014 ; EN61000-3-3 : 2013 ; IEC62321-4 : 2013 ; IEC62321-5 : 2013 ; IEC62321-6 : 2015 ; IEC62321-7 :2015

TRANSFORMATEURS ÉLECTRONIQUES

ELECTRONIC TRANSFORMERS

10

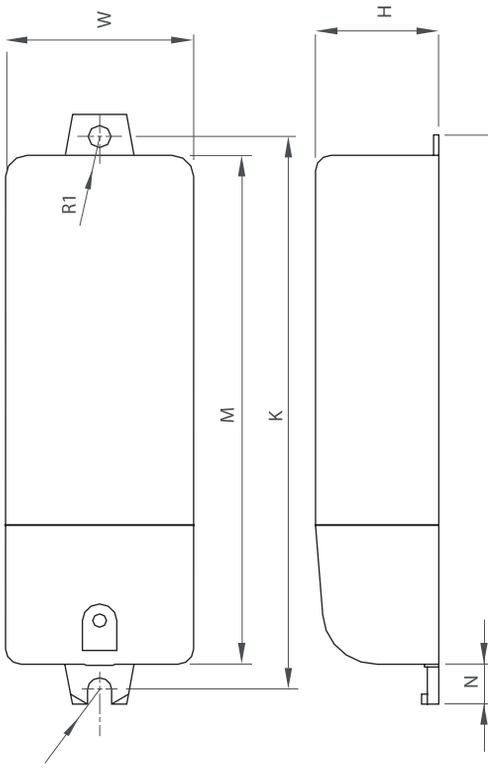

TRANSFORMATEUR ÉLECTRONIQUE

ET 3-60
ET 3-60 C

Schéma technique

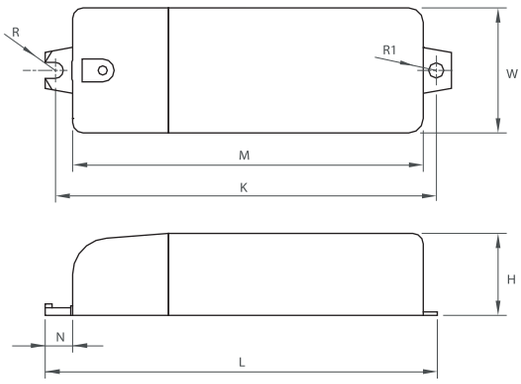

Référence	Code	Courant d'entrée	Tension de sortie	Puissance de sortie	Courant de sortie	Secondaire	Dimensions en mm H x W x L (entraxe M)	Colisage
ET 3-60	1111359	260 mA	11,5 Vac	LED : 3 - 10 W Halogène : 10 - 60 W	5 A	Bornes	21,5 x 32,9 x 106,2 (100)	1 / 100
ET 3-60 C	1111360					Câblé 400 mm silicone haute température		

IP20	IP20
Classe II	Class II
Dimmable en phase descendante, test recommandé	Dimmable by trailing edge, recommended test
Tension d'entrée : 230 Vac	Input voltage : 230 Vac
Fréquence d'entrée : 50 - 60 Hz	Input frequency : 50 - 60 Hz
Facteur de puissance : 0,98	Power factor : 0,98
Efficacité : >95 %	Efficiency : >95 %
Fréquence de fonctionnement : 34 KHz	Operating frequency : 34 KHz
Essai au fil incandescent : 960 °C	Glow wire test : 960 °C
Température ambiante (Ta) : -20 °C à +50 °C	Operating ambient temperature (Ta) : -20 °C to +50 °C
Température maximale du boîtier (Tc) : +75 °C	Max. case temperature (Tc) : +75 °C
Distance lampe / transformateur maximum : 2 mètres	Maximum distance lamp / transformer : 2 meters
Bornier serre-câble / arrêt de traction adapté aux câbles d'installation	Terminal cable clamp / strain relief suitable for installation cables
Compatible avec lampe halogène standard ou lampe LED GU5.3 de 3 à 10 W maximum (1 lampe LED maximum par transformateur) - AR111 LED interdit	Compatible with standard halogen lamp or GU5.3 LED lamp from 3 to 10 W maximum (1 LED lamp maximum per transformer) - AR111 LED forbidden
Protection	**Protection**
Régulation automatique des surchauffes	Automatic overheating regulation
Contre les surcharges	Against overloads
Contre les courts-circuits	Against short circuits
SELV	SELV
EN 61347-1 ; EN 61347-2-2 ; EN 61047 ; EN 55015 ; EN 61000-3-2 ; EN 61000-3-3 ; EN 61547	EN 61347-1 ; EN 61347-2-2 ; EN 61047 ; EN 55015 ; EN 61000-3-2 ; EN 61000-3-3 ; EN 61547

TRANSFORMATEUR ÉLECTRONIQUE

ET 70 R

Schéma technique

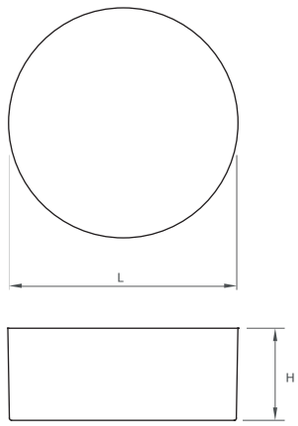

Référence	Code	Courant d'entrée	Tension de sortie	Puissance de sortie	Courant de sortie	Primaire	Secondaire	Dimensions en mm H x ø L	Colisage
ET 70 R	1111070	310 mA	11,5 Vac	LED : 3 - 10 W Halogène : 10 - 70 W	5,85 A	Entrée câblée	Sortie câblée	22 x ø 55	1 / 175

IP20	IP20
Classe II	Class II
Dimmable en phase descendante, test recommandé	Dimmable by trailing edge, recommended test
Tension d'entrée : 230 Vac	Input voltage : 230 Vac
Fréquence d'entrée : 50 - 60 Hz	Input frequency : 50 - 60 Hz
Facteur de puissance : 0,98	Power factor : 0,98
Efficacité : >95 %	Efficiency : >95 %
Fréquence de fonctionnement : 34 KHz	Operating frequency : 34 KHz
Essai au fil incandescent : 960 °C	Glow wire test : 960 °C
Température ambiante (Ta) : -20 °C à +50 °C	Operating ambient temperature (Ta) : -20 °C to +50 °C
Température maximale du boîtier (Tc) : +80 °C	Max. case temperature (Tc) : +80 °C
Distance lampe / transformateur maximum : 2 mètres	Maximum distance lamp / transformer : 2 meters
Sortie câble primaire : bleu/brun 150 mm	Primary cable output : blue/brown 150 mm
Sortie câble secondaire : blanc 125 mm	Secondary cable output : white 125 m
Compatible avec lampe halogène standard ou lampe LED GU5.3 de 3 à 10 W maximum (1 lampe LED maximum par transformateur) - AR111 LED interdit	Compatible with standard halogen lamp or GU5.3 LED lamp from 3 to 10 W maximum (1 LED lamp maximum per transformer) - AR111 LED forbidden
Protection	**Protection**
Régulation automatique des surchauffes	Automatic overheating regulation
Contre les surcharges	Against overloads
Contre les courts-circuits	Against short circuits
SELV	SELV
EN 61347-1 ; EN 61347-2-2 ; EN 61047 ; EN 55015 ; EN 61000-3-2 ; EN 61000-3-3 ; EN 61547	EN 61347-1 ; EN 61347-2-2 ; EN 61047 ; EN 55015 ; EN 61000-3-2 ; EN 61000-3-3 ; EN 61547

TRANSFORMATEUR ÉLECTRONIQUE

ET 3 - 70
ET 3 - 70 C
ET 3 - 105

Schéma technique

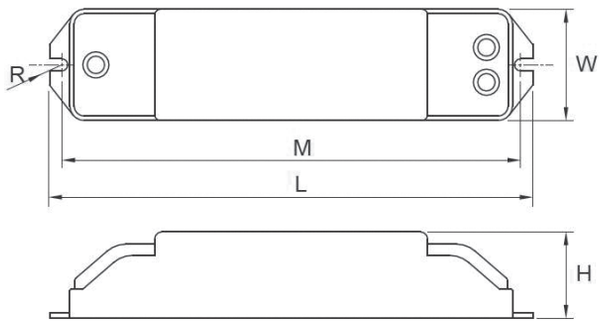

Référence	Code	Courant d'entrée	Tension de sortie	Puissance de sortie	Courant de sortie	Primaire	Secondaire	Tc	Dimensions en mm - H x W x L (entraxe M)	Colisage
ET 3 - 70	1111370	300 mA	11,5 Vac	LED : 3 - 10 W Halogène : 10 - 70 W	5,85 A	2 entrées	3 sorties	75 °C	29,3 x 38,4 x 167 (158,6)	1 / 100
ET 3 - 70 C	1111371						3 sorties dont 1 câblée 400mm silicone haute température			
ET 3 - 105	1111380	460 mA		LED : 3 - 10 W Halogène : 10 - 105 W	8,85 A		3 sorties	80 °C		

IP20	IP20
Classe II	Class II
Dimmable en phase descendante, test recommandé	Dimmable by trailing edge, recommended test
Tension d'entrée : 230 - 240 Vac	Input voltage : 230 - 240 Vac
Fréquence d'entrée : 50 - 60 Hz	Input frequency : 50 - 60 Hz
Facteur de puissance : 0,98	Power factor : 0,98
Efficacité : >95 %	Efficiency : >95 %
Fréquence de fonctionnement : 34 KHz	Operating frequency : 34 KHz
Essai au fil incandescent : 960 °C	Glow wire test : 960 °C
Température ambiante (Ta) : -20 °C à +50 °C	Operating ambient temperature (Ta) : -20 °C to +50 °C
2 entrées : pontage possible / 3 sorties : pour 1, 2 ou 3 lampes	2 inputs : possibility for looping / 3 outputs : for 1, 2 or 3 lamps
Distance lampe / transformateur maximum : 2 mètres	Maximum distance lamp / transformer : 2 meters
Bornier serre-câble / arrêt de traction adapté aux câbles d'installation	Terminal cable clamp / strain relief suitable for installation cables
Compatible avec lampe halogène standard ou lampe LED GU5.3 de 3 à 10 W maximum (1 lampe LED maximum par transformateur) - AR111 LED interdit	Compatible with standard halogen lamp or LED GU5.3 lamp from 3 to 10 W maximum (1 LED lamp maximum per transformer) - AR111 LED forbidden
Protection	**Protection**
Régulation automatique des surchauffes	Automatic overheating regulation
Contre les surcharges	Against overloads
Contre les courts-circuits	Against short circuits
SELV	SELV
EN 61047 ; EN 61347 ; EN 61547 ; EN 55015 ; EN 61000	EN 61047 ; EN 61347 ; EN 61547 ; EN 55015 ; EN 61000

TRANSFORMATEUR ÉLECTRONIQUE

ET 105 M
ET 105 MC

Schéma technique

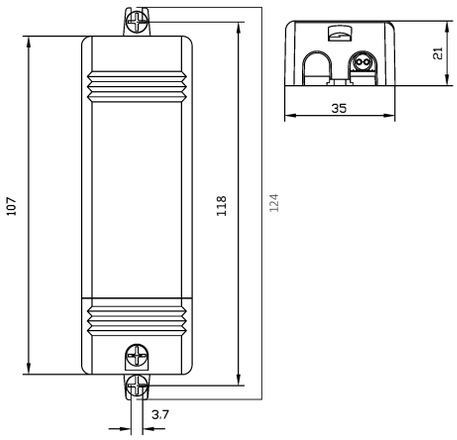

Référence	Code	Courant d'entrée	Tension de sortie	Puissance de sortie	Courant de sortie	Secondaire	Dimensions en mm h x l x L (entraxe)	Colisage
ET 105 M	1101030	460 mA	11,5 Vac	Halogène : 20 - 105 W	8,85 A	Bornes	21 x 35 x 124 (118)	1 / 50
ET 105 Mc	1101031					Câblé 400 mm silicone haute température		1 / 30

IP20	IP20
Classe II	Class II
Dimmable en phase montante et descendante, test recommandé	Dimmable by trailing and leading edge, recommended test
Tension d'entrée : 230 - 240 Vac	Input voltage : 230 - 240 Vac
Fréquence d'entrée : 50 - 60 Hz	Input frequency : 50 - 60 Hz
Facteur de puissance : 0,98	Power factor : 0,98
Température ambiante (Ta) : -20 °C à +55 °C	Operating ambient temperature (Ta) : -20 °C to +55 °C
Température maximale du boîtier (Tc) : +95 °C	Max. case temperature (Tc) : +95 °C
Distance lampe / transformateur maximum : 2 mètres	Maximum distance lamp / transformer : 2 meters
Bornier serre-câble / arrêt de traction adapté aux câbles d'installation	Terminal cable clamp / strain relief suitable for installation cables
Protection	**Protection**
Régulation automatique des surchauffes	Automatic overheating regulation
Contre les surcharges	Against overloads
Contre les courts-circuits	Against short circuits
SELV	SELV
EN 55015 ; EN 60598-1 ; EN 61000-3-2 ; EN 61047 ; EN 61347-1 ; EN 61347-2-2 ; EN 61547 ; VDE 0710-T14	EN 55015 ; EN 60598-1 ; EN 61000-3-2 ; EN 61047 ; EN 61347-1 ; EN 61347-2-2 ; EN 61547 ; VDE 0710-T14

TRANSFORMATEUR ÉLECTRONIQUE
ET 150 A

Schéma technique

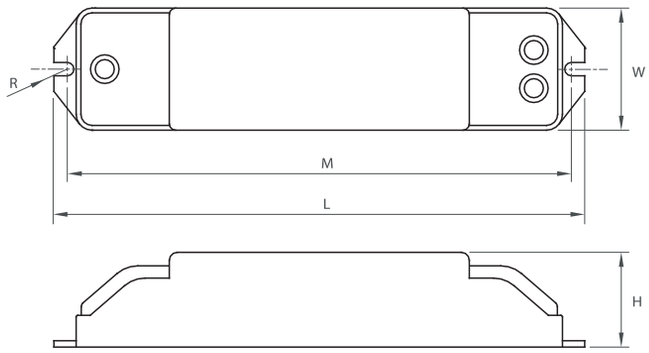

Référence	Code	Courant d'entrée	Tension de sortie	Puissance de sortie	Courant de sortie	Primaire	Secondaire	Dimensions en mm H x W x L (entraxe M)	Colisage
ET 150 A	1111150	650 mA	11,5 Vac	Halogène : 50 - 150 W	12,5 A	2 entrées	3 sorties	29,3 x 38,4 x 167 (158,6)	1 / 30

IP20	IP20
Classe II	Class II
Dimmable en phase descendante, test recommandé	Dimmable by trailing edge, recommended test
Tension d'entrée : 230 - 240 Vac	Input voltage : 230 - 240 Vac
Fréquence d'entrée : 50 - 60 Hz	Input frequency : 50 - 60 Hz
Facteur de puissance : 0,98	Power factor : 0,98
Fréquence de fonctionnement : 34 KHz	Operating frequency : 34 KHz
Essai au fil incandescent : 960 °C	Glow wire test : 960 °C
Température ambiante (Ta) : -20 °C à +50 °C	Operating ambient temperature (Ta) : -20 °C to +50 °C
Température maximale du boîtier (Tc) : +70 °C	Max. case temperature (Tc) : +70 °C
2 entrées : pontage possible / 3 sorties : pour 1, 2 ou 3 lampes	2 inputs : possibility for looping / 3 outputs : for 1, 2 or 3 lamps
Distance lampe / transformateur maximum : 2 mètres	Maximum distance lamp / transformer : 2 meters
Bornier serre-câble / arrêt de traction adapté aux câbles d'installation	Terminal cable clamp / strain relief suitable for installation cables
Protection	**Protection**
Régulation automatique des surchauffes	Automatic overheating regulation
Contre les surcharges	Against overloads
Contre les courts-circuits	Against short circuits
SELV	SELV
EN 61047 ; EN 61347 ; EN 61547 ; EN 55015 ; EN 61000	EN 61047 ; EN 61347 ; EN 61547 ; EN 55015 ; EN 61000

TRANSFORMATEUR ÉLECTRONIQUE
ET 250 PW

Schéma technique

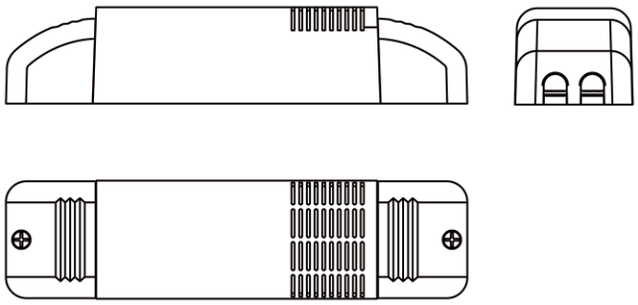

Référence	Code	Courant d'entrée	Tension de sortie	Puissance de sortie	Courant de sortie	Primaire	Secondaire	Dimensions en mm h x l x L (entraxe)	Colisage
ET 250 PW	1101075	900 mA	11,5 Vac	Halogène : 50 - 250 W	20,84 A	2 entrées	3 sorties	40 x 45 x 180 (166)	1 / 25

IP20
Classe II
Dimmable en phase descendante, test recommandé
Tension d'entrée : 230 - 240 Vac
Fréquence d'entrée : 50 - 60 Hz
Facteur de puissance : 0,99
Température ambiante (Ta) : -20 °C à +45 °C
Température maximale du boîtier (Tc) : +80 °C

2 entrées : pontage possible / 3 sorties : pour 1, 2 ou 3 lampes
Distance lampe / transformateur maximum : 2 mètres
Bornier serre-câble / arrêt de traction adapté aux câbles d'installation
Section bornier primaire : 0,75 à 2,25 mm²
Section bornier secondaire : 3 à 6 mm²

Protection
Régulation automatique des surchauffes
Contre les surcharges
Contre les courts-circuits
SELV

EN 55015 ; EN 60598-1 ; EN 61000-3-2 ; EN 61047 ;
EN 61347-1 ; EN 61347-2-2 ; EN 61547 ; VDE 0710-T14

IP20
Class II
Dimmable by trailing edge, recommended test
Input voltage : 230 - 240 Vac
Input requency : 50 - 60 Hz
Power factor : 0,99
Operating ambient temperature (Ta) : -20 °C to +45 °C
Max. case temperature (Tc) : +80 °C

2 inputs : possibility for looping / 3 outputs : for 1, 2 or 3 lamps
Maximum distance lamp / transformer : 2 meters
Terminal cable clamp / strain relief suitable for installation cables
Primary terminal section : 0,75 to 2,25 mm²
Secondary terminal section : 3 to 6 mm²

Protection
Automatic overheating regulation
Against overloads
Against short circuits
SELV

EN 55015 ; EN 60598-1 ; EN 61000-3-2 ; EN 61047 ;
EN 61347-1 ; EN 61347-2-2 ; EN 61547 ; VDE 0710-T14

TRANSFORMATEUR FERROMAGNÉTIQUE

ET 200 TB
ET 300 TB

Schéma technique

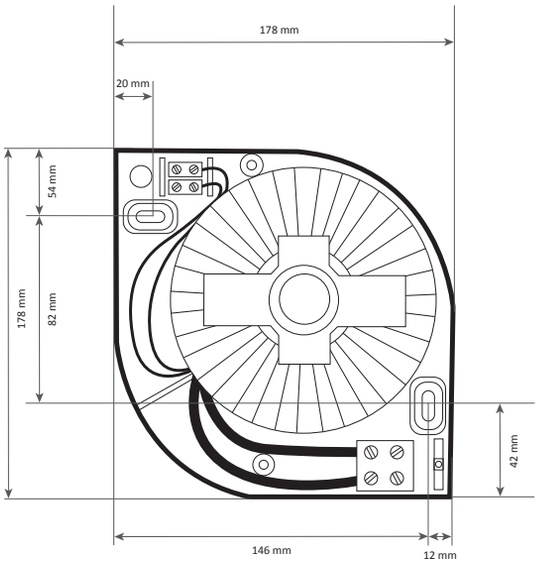

Référence	Code	Tension de sortie	Puissance de sortie	Courant de sortie	Dimensions en mm h x l (entraxe)	Colisage
ET 200 TB	2122260	12 Vac	200 W	16,70 A	178 x 74 (82 x 146)	1
ET 300 TB	2122261		300 W	25 A		

IP20	IP20
Classe II	Class II
Tension d'entrée nominale : 230 V	Rated input voltage : 230 V
Fréquence d'entrée : 50 Hz	Input frequency : 50 Hz
Température ambiante (Ta) : +30 °C	Operating ambient temperature (Ta) : +30 °C
Boîtier en polycarbonate	Polycarbonate housing
Haute sécurité	High security
Montage très simple	Very easy mounting
Disjoncteur thermique réversible	Reversible thermal circuit breaker
Section bornier primaire	**Primary terminal section**
2,5 mm² bornes serre-câble / arrêt de traction	2,5 mm² terminal cable clamp / strain relief
Section bornier secondaire	**Secondary terminal section**
10 mm² bornes serre-câble / arrêt de traction	10 mm² terminal cable clamp / strain relief
Protection	**Protection**
Contre les surcharges au primaire	Against primary overloads
EN 61558-1	EN 61558-1

11

BALLASTS ÉLECTRONIQUES FLUO

FLUO ELECTRONIC BALLASTS

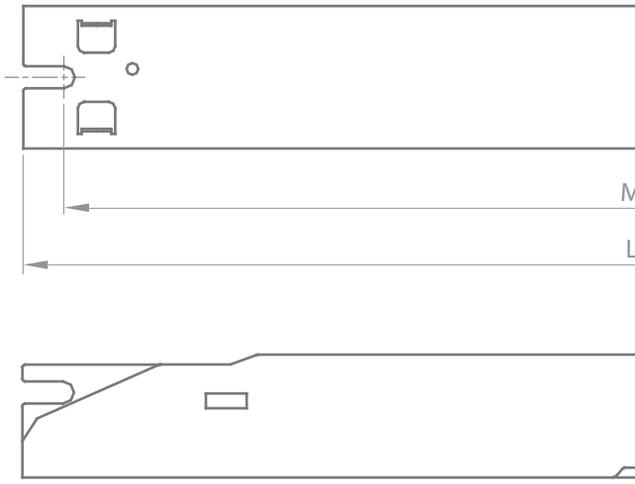

BALLAST ÉLECTRONIQUE FLUO

EBS 114-35 EBS 118-40 EBS 149
EBS 154-58 EBS 180 EBS 214-35
EBS 218-40 EBS 249 EBS 254-58

Schéma technique

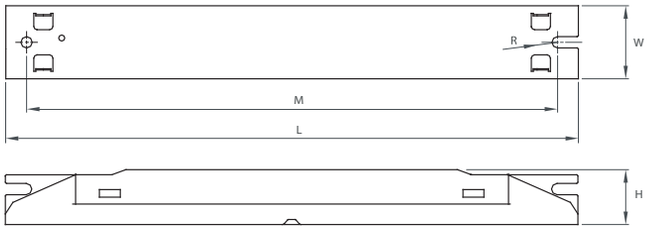

Référence	Code	Type de lampes	Courant d'entrée	Puissance d'entrée	Tc	Dimensions en mm H x W x L (entraxe)	Colisage
EBS 114-35	1412301	1 x T5 14, 21, 28, 35 W	70 - 170 mA	15,7 - 38,3 W	70 °C	21 x 30 x 280 (265)	1 / 60
EBS 118-40	1412302	1 x T5 24, 39 W 1 x T8 18, 25, 36 W 1 x TC-F 18, 24, 36 W 1 x TC-L 18, 24, 36, 40 W	80 - 190 mA	18 - 42,8 W			
EBS 149	1412308	1 x T5 49 W	230 mA	51,8W	75 °C		
EBS 154-58	1412303	1 x T5 54 W 1 x T8 58 W 1 x TC-L 55 W (50 W)	240 - 265 mA	54,1 - 59,7 W	70 °C		
EBS 180	1412300	1 x T5 80W 1 x TC-L 55, 80 W	260 - 375 mA	58,6 - 84,5 W	75 °C		
EBS 214-35	1412304	2 x T5 14, 21, 28, 35 W	140 - 330 mA	31,5 - 74,4 W	80 °C		
EBS 218-40	1412305	2 x T5 24, 39 W 2 x T8 18, 25, 36 W 2 x TC-F 18, 24, 36 W 2 x TC-L 18, 24, 36, 40 W	155 - 370 mA	34,9 - 83,4 W	75 °C		
EBS 249	1412307	2 x T5 49 W	460 mA	103,7 W	80 °C		
EBS 254-58	1412306	2 x T5 54 W 2 x T8 58 W 2 x TC-L 55 W (50 W)	475 - 520 mA	107 - 115 W	85 °C		

IP20
Classe I
Tension d'entrée nominale : 220 - 240 V
Tension d'entrée AC : 198 - 264 Vac
Tension d'entrée DC : 160 - 300 Vdc (tension de démarrage : 198 V)
Tension de sortie : 300 Vac
Fréquence d'entrée : 50 - 60 Hz
Fréquence de fonctionnement : 40 kHz
Facteur de puissance : 0,98
Température ambiante (Ta) : -25 °C à +60 °C

Allumage à chaud avec identification automatique du type de lampe
Redémarrage automatique après remplacement de la lampe
Flux lumineux constant indépendant des fluctuations du réseau

Protection
Contre les courts-circuits et circuits ouverts
Coupure automatique en cas de défaillance de la lampe
Protection en fin de vie

EN 61347-1, EN 61347-2-3, EN 60929, EN 55015 (<300 MHz)
EN 61000-3-2, EN 61547, EN 62442-1, EN 61000-3-3

IP20
Class I
Rated input voltage : 220 - 240 V
AC input voltage : 198 - 264 Vac
DC input voltage : 160 - 300 Vdc (198 V starting voltage)
Output voltage : 300 Vac
Input frequency : 50 - 60 Hz
Operating frequency : 40 kHz
Power factor : 0,98
Operating ambient temperature (Ta) : -25 °C to +60 °C

Warm-start with automatic identification of lamp type
Automatic restart after lamp replacement
Constant light flux independent of fluctuations on the main

Protection
Short and open circuits proof
Automatic shutdown in case of lamp failure
End of life protection

EN 61347-1, EN 61347-2-3, EN 60929, EN 55015 (<300MHz)
EN 61000-3-2, EN 61547, EN 62442-1, EN 61000-3-3

BALLAST ÉLECTRONIQUE FLUO

EB 280

Schéma technique

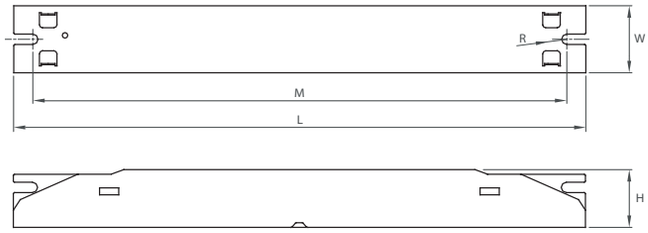

Référence	Code	Type de lampes	Courant d'entrée	Puissance d'entrée	Dimensions en mm H x W x L (entraxe)	Colisage
EB 280	1411509	2 x T5 80 W 2 x TC-L 80 W 2 x TC-L 55 W	510 - 730 mA	158 W	26 x 30 x 360 (342,8)	1 / 36

IP20	IP20
Classe I	Class I
Tension d'entrée nominale : 220 - 240 V	Rated input voltage : 220 - 240 V
Tension d'entrée AC : 180 - 300 Vac	AC input voltage : 180 - 300 Vac
Tension d'entrée DC : 160 - 300 Vdc (tension de démarrage : 198 V)	DC input voltage : 160 - 300 Vdc (198 V starting voltage)
Tension de sortie : 300 Vac	Output voltage : 300 Vac
Fréquence d'entrée : 50 - 60 Hz	Input frequency : 50 - 60 Hz
Fréquence de fonctionnement : 40 kHz	Operating frequency : 40 kHz
Facteur de puissance : 0,98	Power factor : 0,98
Température ambiante (Ta) : -25 °C à +60 °C	Operating ambient temperature : -25 °C to +60 °C
Température maximale du boîtier (Tc) : +80 °C	Max. case temperature (Tc) : +80 °C
Allumage à chaud avec identification automatique du type de lampe	Warm-start with automatic identification of lamp type
Redémarrage automatique après remplacement de la lampe	Automatic restart after lamp replacement
Flux lumineux constant indépendant des fluctuations du réseau	Constant light flux independent of fluctuations on the main
Protection	**Protection**
Contre les courts-circuits et circuits ouverts	Short and open circuits proof
Coupure automatique en cas de défaillance de la lampe	Automatic shutdown in case of lamp failure
Protection en fin de vie	End of life protection
EN 61347-1, EN 61347-2-3, EN 60929, EN 55015 (<300 MHz)	EN 61347-1, EN 61347-2-3, EN 60929, EN 55015 (<300MHz)
EN 61000-3-2, EN 61547, EN 62442-1, EN 61000-3-3	EN 61000-3-2, EN 61547, EN 62442-1, EN 61000-3-3

BALLAST ÉLECTRONIQUE FLUO

EB LPF 5-11
EB LPF 13-21
EB LPF 18-24

Schéma technique

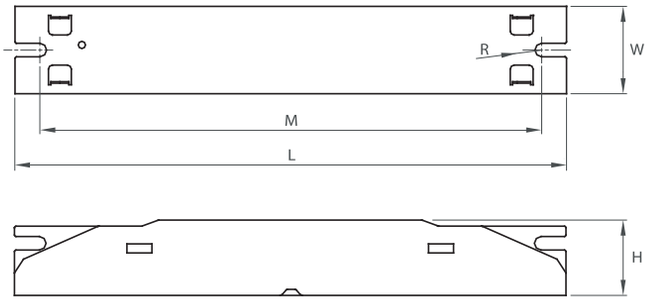

Référence	Code	Type de lampes	Courant d'entrée	Puissance d'entrée	Tc	Dimensions en mm H x W x L (entraxe M)	Colisage
EB LPF 5-11	1411490	1 x T5 6, 8 W 1 x TC-S 5, 7, 9, 11 W	50 - 95 mA	6 - 13 W	70 °C	21 x 30 x 160 (150)	1 / 96
EB LPF 13-21	1411491	1 x T5 13, 14, 21 W 1 x TC-DE 10, 13 W	78,5 - 151 mA	9,5 - 21,5 W			
EB LPF 18-24	1411492	1 x T5 HO 24 W 1 x T8 18 W 1 x TC-L 18, 24 W	138 - 175 mA	17 - 24 W	75 °C		

IP20	IP20
Classe I	Class I
Tension d'entrée nominale : 220 - 240 V	Rated input voltage : 220 - 240 V
Tension d'entrée AC : 198 - 264 Vac	AC input voltage : 198 - 264 Vac
Fréquence d'entrée : 50 - 60 Hz	Input frequency : 50 - 60 Hz
Fréquence de fonctionnement : 40 kHz	Operating frequency : 40 kHz
Facteur de puissance : 0,60	Power factor : 0,60
Température ambiante (Ta) : -15 °C à +60 °C	Operating ambient temperature (Ta) : -15 °C to +60 °C
Redémarrage automatique après remplacement de la lampe	Automatic restart after lamp replacement
Protection	**Protection**
Coupure automatique en cas de défaillance de la lampe	Automatic shutdown in case of lamp failure
Protection en fin de vie	End of life protection
EN 61347-1, EN 61347-2-3, EN 60929, EN 55015 (<300 MHz) EN 61000-3-2, EN 61547, EN 62442-1, EN 61000-3-3	EN 61347-1, EN 61347-2-3, EN 60929, EN 55015 (<300MHz) EN 61000-3-2, EN 61547, EN 62442-1, EN 61000-3-3

BALLAST ÉLECTRONIQUE FLUO

MB 113
MB 213

Schéma technique

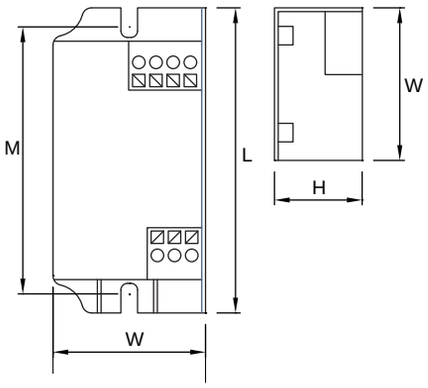

Référence	Code	Type de lampes	Courant d'entrée	Dimensions en mm H x W x L (entraxe M)	Colisage
MB 113	1405510	1 x T5 8, 13, 14 W 1 x TC-D 10 W - 1 x TC-D/T 13 W 1 x TC-S 5, 7, 9, 11 W - 1 x 2D 10 W	0,2 A	23 x 40 x 80 (70)	1 / 375
MB 213	1405513	2 x T5 8, 13, 14 W - 2 x TC-D 10 W 2 x TC-D/T 13 W - 2 x TC-S 5, 7, 9, 11 W - 2 x 2D 10 W	0,38 A	23 x 40 x 112 (102)	1 / 270

IP20	IP20
Classe II	Class II
Tension d'entrée nominale : 220 - 240 V	Rated input voltage : 220 - 240 V
Fréquence d'entrée : 50 - 60 Hz	Input frequency : 50 - 60 Hz
Fréquence de fonctionnement : 40 kHz	Operating frequency : 40 kHz
Facteur de puissance : 0,6	Power factor : 0,6
Température ambiante (Ta) : -10 °C à +40 °C	Operating ambient temperature (Ta) : -10 °C to +40 °C
Température maximale du boîtier (Tc) : +70 °C	Max. case temperature (Tc) : +70 °C
Protection	**Protection**
Contre les courts-circuits et circuits ouverts	Short and open circuits proof
Coupure automatique en cas de défaillance de la lampe	Automatic shutdown in case of lamp failure
Protection en fin de vie	End of life protection
EN 61347-1, EN 61347-2-3, EN 60929, EN 55015 (<300 MHz) EN 61000-3-2, EN 61547, EN 62442-1, EN 61000-3-3	EN 61347-1, EN 61347-2-3, EN 60929, EN 55015 (<300 MHz) EN 61000-3-2, EN 61547, EN 62442-1, EN 61000-3-3

BALLAST ÉLECTRONIQUE FLUO
EB 126-42

Schéma technique

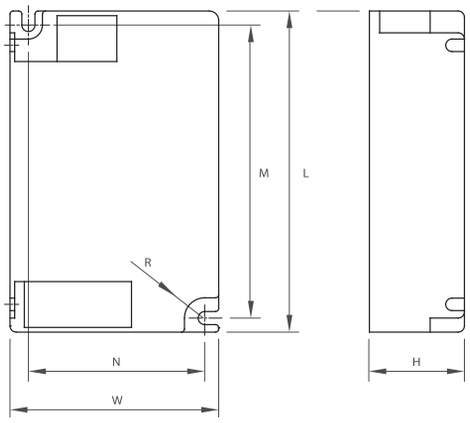

Référence	Code	Type de lampes	Courant d'entrée	Puissance d'entrée	Dimensions en mm H x W x L (entraxe N x M)	Colisage
EB 126-42	1411801	1 x ou 2 x TC-TE, TC-DE 26 W 1 x TC-TE 32, 42 W 1 x T5-C 22, 40 W - 1 x 2D 38 W 1 x ou 2 x TC-F, TC-L 18, 24 W 1 x TC-F 36 W - 1 x TC-L 36, 40 W 1 x T8C 22, 32, 40 W	230 mA	19 - 51,8 W	30,5 x 67 x 103 (56,6 x 94)	1 / 60

IP20
Classe I
Tension d'entrée nominale : 220 - 240 V
Tension d'entrée AC : 180 - 300 Vac
Tension d'entrée DC : 160 - 300 Vdc (tension de démarrage : 198 V)
Fréquence d'entrée : 50 - 60 Hz
Facteur de puissance : 0,98
Fréquence de fonctionnement : 45 kHz
Température ambiante (Ta) : -25 °C à +60 °C
Température maximale du boîtier (Tc) : +75 °C

Allumage à chaud avec identification automatique du type de lampe
Redémarrage automatique après remplacement de la lampe
Flux lumineux constant indépendant des fluctuations du réseau

Protection
Contre les courts-circuits et circuits ouverts
Coupure automatique en cas de défaillance de la lampe
Protection en fin de vie

EN 61347-1 ; EN 61347-2-3 ; EN 60929 ; EN 62442-1
EN 61547 ; EN 61000-3-3 ; EN 55015 (>300 MHz) ; EN 61000 3-2

IP20
Class I
Rated input voltage : 220 - 240 V
AC input voltage : 180 - 300 Vac
DC input voltage : 160 - 300 Vdc (198 V starting voltage)
Input frequency : 50 - 60 Hz
Power factor : 0,98
Operating frequency : 45 kHz
Operating ambient temperature (Ta) : -25 °C to +60 °C
Max. case temperature (Tc) : +75 °C

Warm-start with automatic identification of lamp type
Automatic restart after lamp replacement
Constant light flux independent of fluctuations on the main

Protection
Short and open circuits proof
Automatic shutdown in case of lamp failure
End of life protection

EN 61347-1 ; EN 61347-2-3 ; EN 60929 ; EN 62442-1
EN 61547 ; EN 61000-3-3 ; EN 55015 (>300 MHz) ; EN 61000 3-2

BALLAST ÉLECTRONIQUE FLUO

EB 226-42

Schéma technique

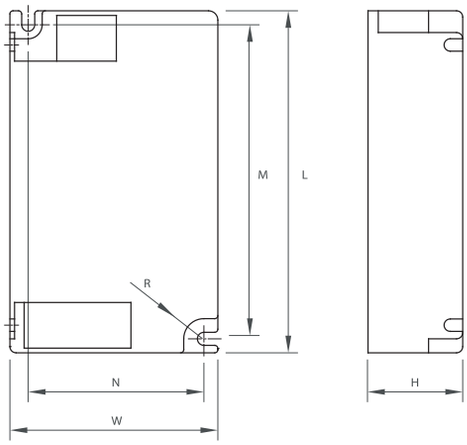

Référence	Code	Type de lampes	Courant d'entrée	Puissance d'entrée	Dimensions en mm H x W x L (entraxe N x M)	Colisage
EB 226-42	1411803	2 x TC-TE 26, 32, 42 W 2 x TC-DE 26 W - 2 x TC-F 24, 36 W 2 x TC-L 24, 36, 40 W 2 x T5C 22, 40 W - 2 x 2D 38 W 2 x T8C 22, 32, 40 W	390 mA	51 - 87,9 W	30,5 x 76 x 123 (66 x 110)	1 / 48

IP20
Classe I
Tension d'entrée nominale : 220 - 240 V
Tension d'entrée AC : 180 - 300 Vac
Tension d'entrée DC : 160 - 300 Vdc (tension de démarrage : 198 V)
Fréquence d'entrée : 50 - 60 Hz
Fréquence de fonctionnement : 40 kHz
Facteur de puissance : 0,98
Température ambiante (Ta) : -25 °C à +60 °C
Température maximale du boîtier (Tc) : +75 °C

Allumage à chaud avec identification automatique du type de lampe
Redémarrage automatique après remplacement de la lampe
Flux lumineux constant indépendant des fluctuations du réseau

Protection
Contre les courts-circuits et circuits ouverts
Coupure automatique en cas de défaillance de la lampe
Protection en fin de vie

EN 61347-1 ; EN 61347-2-3 ; EN 60929 ; EN 62442-1
EN 61547 ; EN 61000-3-3 ; EN 55015 (>300 MHz) ; EN 61000 3-2

IP20
Class I
Rated input voltage : 220 - 240 V
AC Input voltage : 180 - 300 Vac
DC Input voltage : 160 - 300 Vdc (198 V starting voltage)
Input frequency : 50 - 60 Hz
Operating frequency : 40 kHz
Power factor : 0,98
Operating ambient temperature (Ta) : -25 °C to +60 °C
Max. case temperature (Tc) : +75 °C

Warm-start with automatic identification of lamp type
Automatic restart after lamp replacement
Constant light flux independent of fluctuations on the main

Protection
Short and open circuits proof
Automatic shutdown in case of lamp failure
End of life protection

EN 61347-1 ; EN 61347-2-3 ; EN 60929 ; EN 62442-1
EN 61547 ; EN 61000-3-3 ; EN 55015 (>300 MHz) ; EN 61000 3-2

BALLAST ÉLECTRONIQUE FLUO DIMMABLE - DALI / PUSH

EB DALI 114-35 EB DALI 214-35
EB DALI 118-40 EB DALI 218-40
EB DALI 154-58 EB DALI 254-58

Schéma technique

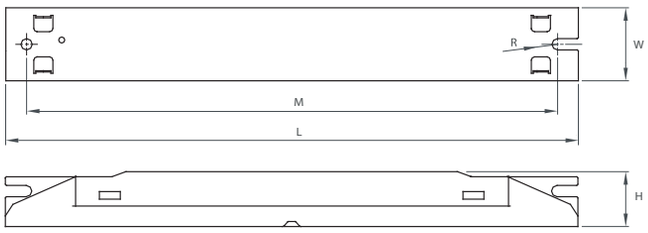

Référence	Code	Type de lampes	Courant d'entrée	Puissance d'entrée	Tension de sortie	THD	Tc	Dimensions en mm H x W x L (entraxe)	Colisage
EB DALI 114-35	1412100	1 x T5 14, 21, 28, 35 W	71 - 171 mA	16 - 38,5 W	400 Vac	20 %	70 °C	21 x 30 x 360 (342,80)	1 / 36
EB DALI 118-40	1412101	1 x T5 24, 39 W 1 x T8 18, 25, 36 W 1 x TC-L 18, 24, 36, 40 W 1 x TC-F 18, 24, 36 W	75 - 195 mA	17 - 44 W	300 Vac				
EB DALI 154-58	1412102	1 x T5 54 W 1 x T8 58 W 1 x TC-L 55 W (50 W)	248 - 262 mA	56 - 59 W	400 Vac		75 °C		
EB DALI 214-35	1412200	2 x T5 14, 21, 28, 35 W	138 - 328 mA	31 - 74 W	400 Vac	20 %	75 °C	21,5 x 30 x 425 (415)	1 / 36
EB DALI 218-40	1412201	2 x T5 24, 39 W 2 x T8 18, 25, 36 W 2 x TC-L 18, 24, 36, 40 W 2 x TC-F 18, 24, 36 W	142 - 373 mA	32 - 84 W					
EB DALI 254-58	1412202	2 x T5 54 W 2 x T8 58 W 2 x TC-L 55 W (50 W)	479 - 506 mA	108 - 114 W			80 °C		

IP20	IP20
Classe I	Class I
Contrôlable DALI et réglable par gradateur tactile	DALI controllable and adjustable by touch dimmer
Gradation de 1 % à 100 %	Dimming from 1 % to 100 %
Tension d'entrée nominale : 120 - 277 V	Rated input voltage : 120 - 277 V
Tension d'entrée AC : 108 - 300 Vac	AC input voltage : 108 - 300 Vac
Tension d'entrée DC : 160 - 300 Vdc	DC input voltage : 160 - 300 Vdc
Fréquence d'entrée : 50 - 60 Hz	Input frequency : 50 - 60 Hz
Facteur de puissance : 0,98	Power factor : 0,98
Fréquence de fonctionnement : 40 kHz	Operating frequency : 40 kHz
Température ambiante (Ta) : +10 °C à +60 °C	Operating ambient temperature (Ta) : +10 °C to +60 °C
Démarrage à chaud dans toutes les positions de gradation	Warm start in every dimming position
Identification automatique du type de lampe	Automatic identification of lamp type
Redémarrage automatique après remplacement de la lampe	Automatic restart after lamp replacement
Flux lumineux constant indépendant des fluctuations du réseau	Constant light flux independent of fluctuations on the main
Protection	**Protection**
Contre les courts-circuits et circuits ouverts	Short and open circuits proof
Contre les surcharges : 300 Vac 48 h / 320 Vac 2 h	Against overloads : 300 Vac 48 h / 320 Vac 2 h
Coupure automatique en cas de défaillance de la lampe	Automatic shutdown in case of lamp failure
Protection en fin de vie	End of life protection
EN 61347-1 ; EN 61347-2-3 ; EN 60929 ; EN 62442-1 ; EN 55015 (<300MHz) ; EN 61000-3-2 ; EN 61000-3-3 ; EN 61547 ; EN 62386-101 ; EN 62386-102 ; EN 62386-201	EN 61347-1 ; EN 61347-2-3 ; EN 60929 ; EN 62442-1 ; EN 55015 (<300MHz) ; EN 61000-3-2 ; EN 61000-3-3 ; EN 61547 ; EN 62386-101 ; EN 62386-102 ; EN 62386-201

BALLAST ÉLECTRONIQUE FLUO DIMMABLE - 1-10 V

EB DIM 114-35
EB DIM 118-40
EB DIM 154-58
EB DIM 180

Schéma technique

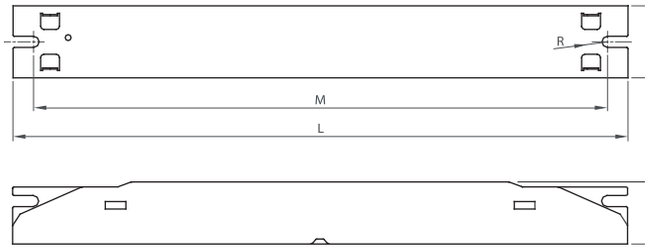

Référence	Code	Type de lampes	Courant d'entrée	Puissance d'entrée	Tc	Dimensions en mm H x W x L (M)	Colisage
EB DIM 114-35	1411600	1 x T5 14, 21, 28, 35 W	74 -170 mA	16 - 38,5 W	70 °C	26 x 30 x 360 (342,8)	1 / 36
EB DIM 118-40	1411601	1 x T5 HO 24, 39 W 1 x T8 18, 25, 36 W 1 x TC-F 18, 24, 36 W 1 x TC-L 18, 24, 36, 40 W	78 - 190 mA	18 - 43 W			
EB DIM 154-58	1411602	1 x T5 HO 54 W 1 x T8 58 W 1 x TC-L 55 W (50 W)	240 - 250 mA	54,5 - 59,5 W	75 °C		
EB DIM 180	1411603	1 x T5 HO 80 W 1 x TC-L 55, 80 W	250 - 390 mA	55 - 77 W			

IP20	IP20
Classe I	Class I
Dimmable en 1 - 10 V	Dimmable by 1 - 10 V
Gradation de < 1 % à 100 %	Dimming from < 1 % to 100 %
Tension d'entrée nominale : 220 - 240 V	Rated input voltage : 220 - 240 V
Tension d'entrée AC : 180 - 300 Vac	AC input voltage : 180 - 300 Vac
Tension d'entrée DC : 160 - 300 Vdc (tension de démarrage : 198 V)	DC input voltage : 160 - 300 Vdc (198 V starting voltage)
Fréquence d'entrée : 50 - 60 Hz	Input frequency : 50 - 60 Hz
Facteur de puissance : 0,98	Power factor : 0,98
Fréquence de fonctionnement : 40 kHz	Operating frequency : 40 kHz
Température ambiante (Ta) : +10 °C à +60 °C	Operating ambient temperature (Ta) : +10 °C to +60 °C
Démarrage à chaud possible dans toutes les positions de gradation	Warm start possible in every dimming position
Redémarrage automatique après remplacement de la lampe	Automatic restart after lamp replacement
Flux lumineux constant indépendant des fluctuations du réseau	Constant light flux independent of fluctuations on the main
Protection	**Protection**
Contre les courts-circuits et circuits ouverts	Short and open circuits proof
Coupure automatique en cas de défaillance de la lampe	Automatic shutdown in case of lamp failure
Protection en fin de vie	End of life protection
EN 61347-1 ; EN 61347-2-3 ; EN 60929 ; EN 62442-1 ; EN 61547 ; EN 61000-3-3 ; EN 55015 (<300 MHz) ; EN 61000-3-2	EN 61347-1 ; EN 61347-2-3 ; EN 60929 ; EN 62442-1 ; EN 61547 ; EN 61000-3-3 ; EN 55015 (<300 MHz) ; EN 61000-3-2

BALLAST ÉLECTRONIQUE FLUO DIMMABLE - 1-10 V

EB DIM 214-35
EB DIM 218-40
EB DIM 254-58

Schéma technique

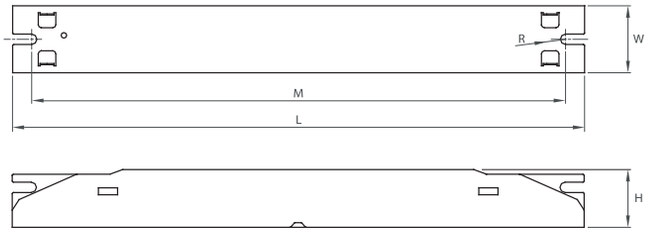

Référence	Code	Type de lampes	Courant d'entrée	Puissance d'entrée	Dimensions en mm H x W x L (entraxe M)	Colisage
EB DIM 214-35	1411604	2 x T5 14, 21, 28, 35 W	130 - 350 mA	30,5 - 76 W	26 x 30 x 360 (342,8)	1 / 36
EB DIM 218-40	1411605	2 x T5 HO 24, 39 W 2 x T8 18, 25, 30, 36 W 2 x TC-F 18, 24, 36 W 2 x TC-L 18, 24, 36, 40 W	210 - 370 mA	40,5 - 86,5 W		
EB DIM 254-58	1411606	2 x T5 HO 54 W 2 x T8 58 W 2 x TC-L 55 W (50 W)	450 - 490 mA	101,5 - 110,5 W		

IP20	IP20
Classe I	Class I
Dimmable en 1 - 10 V	Dimmable by 1 - 10 V
Gradation de < 1 % à 100 %	Dimming from < 1 % to 100 %
Tension d'entrée nominale : 220 - 240 V	Rated input voltage : 220 - 240 V
Tension d'entrée AC : 180 - 300 Vac	AC input voltage : 180 - 300 Vac
Tension d'entrée DC : 160 - 300 Vdc (tension de démarrage : 198 V)	DC input voltage : 160 - 300 Vdc (198 V starting voltage)
Fréquence d'entrée : 50 - 60 Hz	Input frequency : 50 - 60 Hz
Fréquence de fonctionnement : 40 kHz	Operating frequency : 40 kHz
Facteur de puissance : 0,98	Power factor : 0,98
Température ambiante (Ta) : +10 °C à +60 °C	Operating ambient temperature (Ta) : +10 °C to +60 °C
Température maximale du boîtier (Tc) : +75 °C	Max. case temperature (Tc) : +75 °C
Redémarrage automatique après remplacement de la lampe	Automatic restart after lamp replacement
Démarrage à chaud possible dans toutes les positions de gradation	Warm start possible in every dimming position
Flux lumineux constant indépendant des fluctuations du réseau	Constant light flux independent of fluctuations on the main
Protection	**Protection**
Contre les courts-circuits et circuits ouverts	Short and open circuits proof
Coupure automatique en cas de défaillance de la lampe	Automatic shutdown in case of lamp failure
Protection en fin de vie	End of life protection
EN 61347-1 ; EN 61347-2-3 ; EN 60929 ; EN 50294 EN 62442-1 ; EN 61547 ; EN 61000-3-3 ; EN 55015 (<300 MHz) ; EN 61000-3-2	EN 61347-1 ; EN 61347-2-3 ; EN 60929 ; EN 50294 EN 62442-1 ; EN 61547 ; EN 61000-3-3 ; EN 55015 (<300 MHz) ; EN 61000-3-2

BALLAST ÉLECTRONIQUE FLUO - UNIVERSEL

EB 114-35 UNI
EB 118-40 UNI
EB 154-58 UNI

Schéma technique

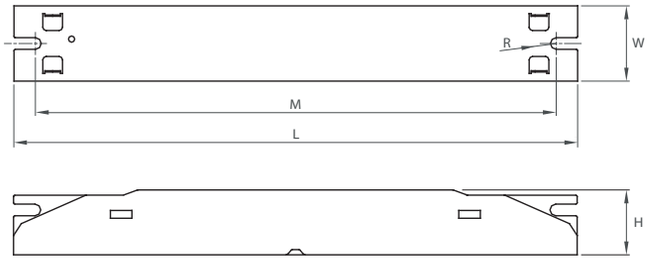

Référence	Code	Type de lampes	Courant d'entrée	Puissance d'entrée	Tc	Dimensions en mm H x W x L (entraxe M)	Colisage
EB 114-35 UNI	1412000	1 x T5 14, 21, 28, 35 W	80 - 170 mA	17 - 37,5 W	75 °C	21 x 30,2 x 235 (218,5)	1 / 80
EB 118-40 UNI	1412001	1 x T5 24, 39 W 1 x T8 18, 25, 36 W 1 x TC-F 18, 24, 36 W 1 x TC-L 18, 24, 36, 40 W	90 - 190 mA	19,5 - 42 W			
EB 154-58 UNI	1412002	1 x T5 54 W 1 x T8 58 W 1 x TC-L 55 W (50 W)	240 - 250 mA	54 - 60 W	80 °C		

IP20	IP20
Classe I	Class I
Tension d'entrée nominale : 100 - 277 V	Rated input voltage : 100 - 277 V
Tension d'entrée AC : 90 - 300 Vac	AC input voltage : 90 - 300 Vac
Tension d'entrée DC : 160 - 300 Vdc	DC input voltage : 160 - 300 Vdc
Fréquence d'entrée : 50 - 60 Hz	Input frequency : 50 - 60 Hz
Fréquence de fonctionnement : 40 kHz	Operating frequency : 40 kHz
Facteur de puissance : 0,98	Power factor : 0,98
Température ambiante (Ta) : -25 °C à +60 °C	Operating ambient temperature (Ta) : -25 °C to +60 °C
Allumage à chaud avec identification automatique du type de lampe	Warm-start with automatic identification of lamp type
Redémarrage automatique après remplacement de la lampe	Automatic restart after lamp replacement
Flux lumineux constant indépendant des fluctuations du réseau	Constant light flux independent of fluctuations on the main
Protection	**Protection**
Contre les courts-circuits et circuits ouverts	Short and open circuits proof
Coupure automatique en cas de défaillance de la lampe	Automatic shutdown in case of lamp failure
Protection en fin de vie	End of life protection
EN 61347-1 ; EN 61347-2-3 ; EN 60929 ; EN 62442-1 ; EN 61547 ; EN 61000-3-3 ; EN 55015 (<300 MHz) ; EN 61000-3-2	EN 61347-1 ; EN 61347-2-3 ; EN 60929 ; EN 62442-1 ; EN 61547 ; EN 61000-3-3 ; EN 55015 (<300 MHz) ; EN 61000-3-2

BALLAST ÉLECTRONIQUE FLUO - UNIVERSEL

EB 214-35 UNI
EB 218-40 UNI
EB 254-58 UNI

Schéma technique

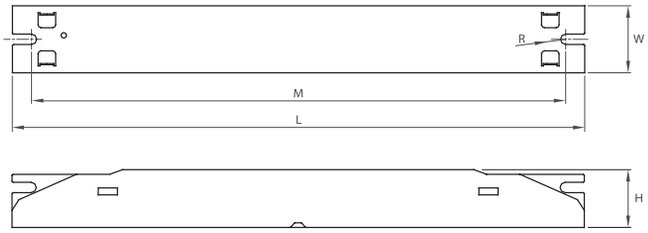

Référence	Code	Type de lampes	Courant d'entrée	Puissance d'entrée	Tc	Dimensions en mm H x W x L (entraxe M)	Colisage
EB 214-35 UNI	1412003	2 x T5 14, 21, 28, 35 W	150 - 350 mA	30 - 74,5 W	80 °C	26 x 30 x 359 (342,8)	1 / 36
EB 218-40 UNI	1412004	2 x T5 24, 39 W 2 x T8 18, 25, 36 W 2 x TC-F 18, 24, 36 W 2 x TC-L 18, 24, 36, 40 W	150 - 380 mA	39 - 85 W			
EB 254-58 UNI	1412005	2 x T5 54 W 2 x T8 58 W 2 x TC-L 55 W (50 W)	440 - 490 mA	103,5 - 110,5 W	75 °C		

IP20	IP20
Classe I	Class I
Tension d'entrée nominale : 100 - 277 V	Rated input voltage : 100 - 277 V
Tension d'entrée AC : 90 - 300 Vac	AC input voltage : 90 - 300 Vac
Tension d'entrée DC : 160 - 300 Vdc	DC input voltage : 160 - 300 Vdc
Fréquence d'entrée : 50 - 60 Hz	Input frequency : 50 - 60 Hz
Fréquence de fonctionnement : 40 kHz	Operating frequency : 40 kHz
Facteur de puissance : 0,98	Power factor : 0,98
Température ambiante (Ta) : -25 °C à +60 °C	Operating ambient temperature (Ta) : -25 °C to +60 °C
Allumage à chaud avec identification automatique du type de lampe	Warm-start with automatic identification of lamp type
Redémarrage automatique après remplacement de la lampe	Automatic restart after lamp replacement
Flux lumineux constant indépendant des fluctuations du réseau	Constant light flux independent of fluctuations on the main
Protection	**Protection**
Contre les courts-circuits et circuits ouverts	Short and open circuits proof
Coupure automatique en cas de défaillance de la lampe	Automatic shutdown in case of lamp failure
Protection en fin de vie	End of life protection
EN 61347-1 ; EN 61347-2-3 ; EN 60929 ; EN 50294 EN 62442-1 ; EN 61547 ; EN 61000-3-3 ; EN 55015 (<300 MHz) ; EN 61000-3-2	EN 61347-1 ; EN 61347-2-3 ; EN 60929 ; EN 50294 EN 62442-1 ; EN 61547 ; EN 61000-3-3 ; EN 55015 (<300 MHz) ; EN 61000-3-2

12

BALLASTS ÉLECTRONIQUES HID

HID ELECTRONIC BALLASTS

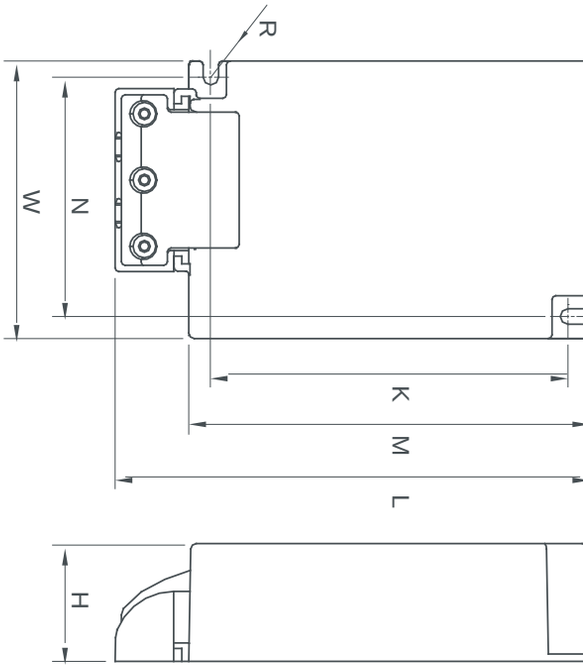

BALLAST ÉLECTRONIQUE HID INTÉRIEUR

EB 20 SL CG

Schéma technique

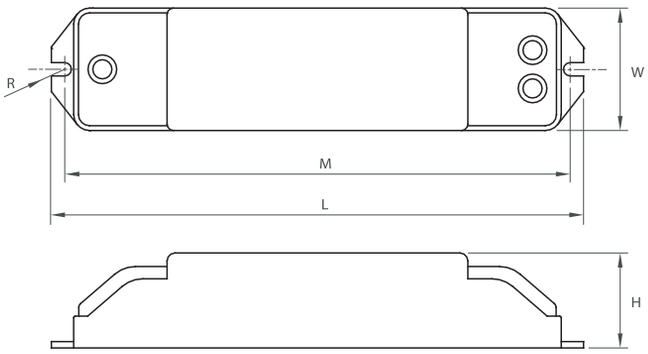

Référence	Code	Puissance de la lampe	Type de lampes	Courant d'entrée	Puissance d'entrée	Dimensions en mm H x W x L (entraxe M)	Colisage
EB 20 SL CG	1211020	20 W	HCI-TC, HCI-TF, CMH-MR16, CMH20 / T / UVC, CMH super mini, CMH20, PAR20, CMH20, PAR30	190 mA	24 W	28 x 39,6 x 167 (158,6)	1 / 30

IP20	IP20
Classe I	Class I
Tension d'entrée nominale : 220 - 240 V	Rated input voltage : 220 - 240 V
Tension d'entrée AC : 198 - 264 Vac	AC input voltage : 198 - 264 Vac
Tension d'allumage : 2,5 - 4 kV	Ignition voltage : 2,5 - 4 kV
Fréquence d'entrée : 50 - 60 Hz	Input frequency : 50 - 60 Hz
Fréquence d'utilisation : 120 Hz	Operating frequency : 120 Hz
Facteur de puissance : 0,55	Power factor : 0,55
Température ambiante (Ta) : -15 °C à +50 °C	Operating ambient temperature (Ta) : -15 °C to +50 °C
Température maximale du boîtier (Tc) : +75 °C	Max. case temperature (Tc) : +75 °C
Durée de vie : 50 000 heures	Lifetime : 50 000 hours
Stabilité des couleurs grâce à une puissance constante	Color stability through constant power
Flux lumineux constant indépendant des fluctuations du réseau	Constant light flux independent of fluctuations on the main
Redémarrage automatique après remplacement de la lampe	Automatic restart after lamp replacement
Fonctionnement sans scintillement	Flicker-free operation
Distance lampe / ballast maximum : 2 mètres	Maximum distance lamp / ballast : 2 meters
Protection	**Protection**
Contre les courts-circuits et circuits ouverts	Short and open circuits proof
Coupure automatique en cas de défaut de lampe	Automatic shutdown in case of lamp failure
Protection en fin de vie	End of life protection
EN 61347-1 ; EN 61347-2-3 ; EN 62384 ; EN 55015 ; EN 61000-3-2 ; EN 61000-3-3 ; EN 61547	EN 61347-1 ; EN 61347-2-3 ; EN 62384 ; EN 55015 ; EN 61000-3-2 ; EN 61000-3-3 ; EN 61547

BALLAST ÉLECTRONIQUE HID INTÉRIEUR

EB 35 T
EB 70 T

Schéma technique

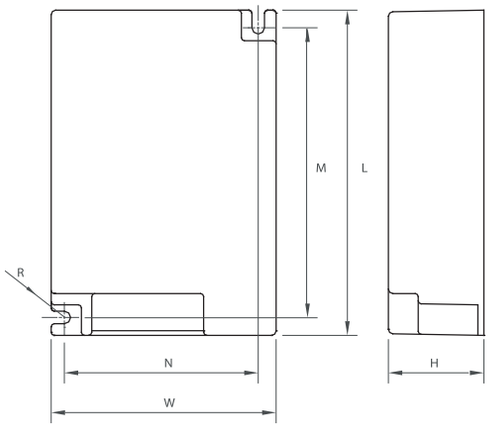

Référence	Code	Puissance de la lampe	Type de lampes	Courant d'entrée	Puissance d'entrée	Dimensions en mm H x W x L (entraxe N x M)	Colisage
EB 35 T	1211005	35 W	CDM-T, CDM-TC, CDM-R, CDM-R111, HCI-T, HCI-TC, HCI-PAR, CMH-MR16, CMH-T, CMH-TC, CMH super mini, CMI-T, Elite, Britespot ES50 CDM-Elite-T, CDM-T-Evolution, CDM-TC-Evolution, CM Plus-TC	200 mA	44,5 W	32 x 75,4 x 108,9 (65 x 97)	1 / 54
EB 70 T	1211007	70 W	CDM-T, CDM-TC, CDM-TD, CDM-TP, CDM-Elite-T, CDM-Elite-TC, CDM-R, CDM-R111, HCI-T, HCI-TS, HCI-TC, HCI-PAR, HQI-T, HQI-TS, CMH-T, CDM-Tm Elite mini, MHN-TD, HCI-TT, CMI-T, MH70W/U/PS	365 mA	80 W		

IP20	IP20
Classe I	Class I
Tension d'entrée nominale : 220 - 240 V	Rated input voltage : 220 - 240 V
Tension d'entrée AC : 198 - 264 Vac	AC input voltage : 198 - 264 Vac
Tension d'allumage : 3,5 - 5 kV	Ignition voltage : 3,5 - 5 KV
Fréquence d'entrée : 50 - 60 Hz	Input frequency : 50 - 60 Hz
Fréquence d'utilisation : 153 Hz	Operating frequency : 153 Hz
Facteur de puissance : 0,98	Power factor : 0,98
Température ambiante (Ta) : -15 °C à +50 °C	Operating ambient temperature (Ta) : -15 °C to +50 °C
Température maximale du boîtier (Tc) : +70 °C	Max. case temperature : +70 °C
Durée de vie : 50 000 heures	Lifetime : 50 000 hours
Stabilité des couleurs grâce à une puissance constante	Color stability through constant power
Flux lumineux constant indépendant des fluctuations du réseau	Constant light flux independent of fluctuations on the main
Redémarrage automatique après remplacement de la lampe	Automatic restart after lamp replacement
Fonctionnement sans scintillement	Flicker-free operation
Distance lampe / ballast maximum : 2 mètres	Maximum distance lamp / ballast : 2 meters
Protection	**Protection**
Contre les courts-circuits et circuits ouverts	Short and open circuits proof
Coupure automatique en cas de défaut de lampe	Automatic shutdown in case of lamp failure
Protection en fin de vie	End of life protection
EN 61347-1 ; EN 61347-2-3 ; EN 62384 ; EN 55015 ; EN 61000-3-2 ; EN 61000-3-3 ; EN 61547	EN 61347-1 ; EN 61347-2-3 ; EN 62384 ; EN 55015 ; EN 61000-3-2 ; EN 61000-3-3 ; EN 61547

BALLAST ÉLECTRONIQUE HID INTÉRIEUR

EB 35 T CG
EB 50 T CG
EB 70 T CG

Schéma technique

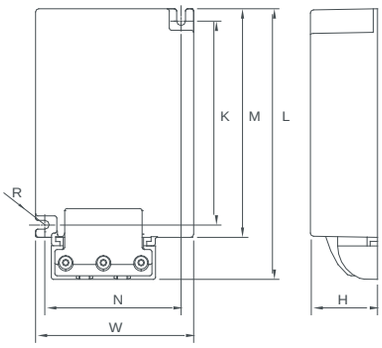

Référence	Code	Puissance de la lampe	Type de lampes	Courant d'entrée	Puissance d'entrée	Facteur de puissance	Tc	Dimensions en mm H x W x M x L (entraxe)	Colisage
EB 35 T CG	1211181	35 W	CDM-T, CDM-TC, CDM-R, CDM-R111 ; HCI-T, HCI-TC, HCI-PAR, CMH-MR16, CMH-T, CMH-TC, CMH super mini, CMI-T, Elite, Britespot ES50, CDM-Elite-T, CDM-T-Evolution, CDM-TC-Evolution, CM Plus-TC	200 mA	44 W	0,95	70 °C	32 x 75,4 x 108,9 x 128,9 (65 x 97)	1 / 54
EB 50 T CG	1211182	50 W	CDM-T/TC Elite 50 W	250 mA	56 W	0,98	70 °C		
EB 70 T CG	1211183	70 W	CDM-T, CDM-TC, CDM-TD, CDM-TP, CDM-Elite-T, CDM-Elite-TC, CDM-R, CDM-R111, HCI-T, HCI-TS, HCI-TC, HCI-PAR, HQI-T, HQI-TS, CMH-T, CDM-Tm Elite mini, MHN-TD, HCI-TT, CMI-T, MH70W/U/PS	365 mA	82 W	0,98	75 °C		

IP20	IP20
Classe I	Class I
Tension d'entrée nominale : 220 - 240 V	Rated input voltage : 220 - 240 V
Tension d'entrée AC : 198 - 264 Vac	AC input voltage : 198 - 264 Vac
Tension d'allumage : < 5 kV	Ignition voltage : < 5 kV
Tension de sortie : 250 Vac	Output voltage : 250 Vac
Fréquence d'entrée : 50 - 60Hz	Input frequency : 50 - 60Hz
Fréquence d'utilisation : 153 Hz	Operating frequency : 153 Hz
Température ambiante (Ta) : -15 °C à +50 °C	Operating ambient temperature (Ta) : -15 °C to +50 °C
Serre-câble amovible	Removable cable grip
Durée de vie : 50 000 heures	Lifetime : 50 000 hours
Type indépendant ou intégré	Built-in or independent type
Restriction sur le temps d'allumage : < 20 min	Restriction on ignition time : < 20 min
Stabilité des couleurs grâce à une puissance constante	Color stability through constant power
Flux lumineux constant indépendant des fluctuations du réseau	Constant light flux independent of fluctuations on the main
Redémarrage automatique après remplacement de la lampe	Automatic restart after lamp replacement
Fonctionnement sans scintillement	Flicker-free operation
Distance lampe / ballast maximum : 2 mètres	Maximum distance lamp / ballast : 2 meters
Protection	**Protection**
Contre les courts-circuits et circuits ouverts	Short and open circuits proof
Régule automatiquement les surchauffes	Automatic overheating regulation
Protection en fin de vie	End of life protection
Contre les surcharges : 300 Vac 48h / 320 Vac 2 h	Against overloads : 300 Vac 48h / 320 Vac 2 h
EN 61347-1 ; EN61347-2-12 ; EN 55015 (<300 MHz)	EN 61347-1 ; EN61347-2-12 ; EN 55015 (<300 MHz)
EN 61000-3-2 ; EN 61000-3-3 ; EN 61547	EN 61000-3-2 ; EN 61000-3-3 ; EN 61547

BALLAST ÉLECTRONIQUE HID INTÉRIEUR

EB 150 T CG

*Si installé avec serre-câble

Schéma technique

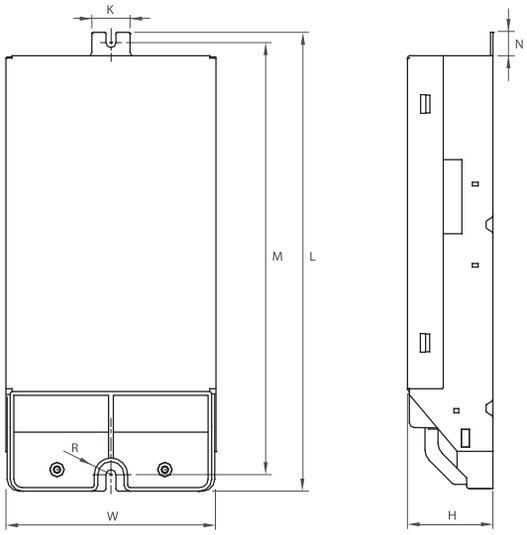

Référence	Code	Puissance de la lampe	Type de lampes	Courant d'entrée	Puissance d'entrée	Dimensions en mm H x W x L (entraxe M)	Colisage
EB 150 T CG	1211151	150 W	CDM-T, CDM-TD, CDM-TP, HQI-T, HQI-TS, HCI-T, CDM-Elite-T, CMH-T, CMI-T	720 mA	163 W	35,5 x 88 x 190,5 (179,8)	1 / 20

IP20	IP20
Classe I	Class I
Tension d'entrée nominale : 220 - 240 V	Rated input voltage : 220 - 240 V
Tension d'entrée AC : 198 - 264 Vac	AC input voltage : 198 - 264 Vac
Tension d'allumage : 3 - 5 kV	Ignition voltage : 3 - 5 kV
Fréquence d'entrée : 50 - 60 Hz	Input frequency : 50 - 60 Hz
Fréquence d'utilisation : 153 Hz	Operating frequency : 153 Hz
Facteur de puissance : 0,95	Power factor : 0,95
Température ambiante (Ta) : -15 °C à +50 °C	Operating ambient temperature (Ta) : -15 °C to +50 °C
Température maximale du boîtier (Tc) : +70 °C	Max. case temperature (Tc) : +70 °C
Durée de vie : 50 000 heures	Lifetime : 50 000 hours
Stabilité des couleurs grâce à une puissance constante	Color stability through constant power
Flux lumineux constant indépendant des fluctuations du réseau	Constant light flux independent of fluctuations on the main
Redémarrage automatique après remplacement de la lampe	Automatic restart after lamp replacement
Fonctionnement sans scintillement	Flicker-free operation
Distance lampe / ballast maximum : 2 mètres	Maximum distance lamp / ballast : 2 meters
Protection	**Protection**
Contre les courts-circuits et circuits ouverts	Short and open circuits proof
Coupure automatique en cas de défaut de lampe	Automatic shutdown in case of lamp failure
Protection en fin de vie	End of life protection
EN 61347-1 ; EN 61347-2-3 ; EN 62384 ; EN 55015 ; EN 61000-3-2 ; EN 61000-3-3 ; EN 61547	EN 61347-1 ; EN 61347-2-3 ; EN 62384 ; EN 55015 ; EN 61000-3-2 ; EN 61000-3-3 ; EN 61547

BALLAST ÉLECTRONIQUE HID EXTÉRIEUR

EB EXT 70 CG
EB EXT 100 CG
EB EXT 150 CG

*Si installé avec serre-câble

Schéma technique

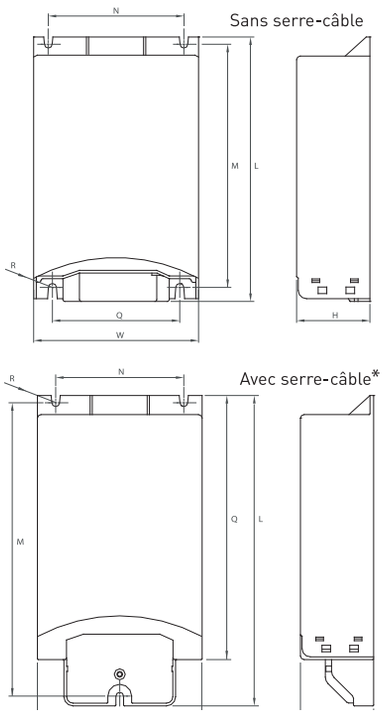

Référence	Code	Puissance de la lampe	Courant d'entrée	Puissance d'entrée	Tc	Dimensions en mm sans serre-câble H x W x L (entraxe N x M)	Dimensions en mm avec serre-câble H x W x L (entraxe N x M)	Colisage
EB EXT 70 CG	1213010	70 W	350 mA	78 W	70 °C	40 x 90 x 145,5 (70 x 133,8)	40 x 90 x 171 (70 x 161,6)	1 / 20
EB EXT 100 CG	1213020	100 W	490 mA	108 W	75 °C			
EB EXT 150 CG	1213030	150 W	720 mA	163 W	80 °C			

IP20
Classe II si installé avec serre-câble
Tension d'entrée : 220 - 240 V
Tension d'entrée AC : 198 - 264 Vac
Tension d'allumage : < 5 kV
Fréquence d'entrée : 50 - 60 Hz
Facteur de puissance : 0,98
Température ambiante (Ta) : -15 °C à +50 °C
Serre-câble amovible
Durée de vie : 50 000 heures

Stabilité des couleurs grâce à une puissance constante
Flux lumineux constant indépendant des fluctuations du réseau
Redémarrage automatique après remplacement de la lampe
Fonctionnement sans scintillement
Distance lampe / ballast maximum : 2 mètres

Protection
Contre les courts-circuits et circuits ouverts
Coupure automatique en cas de défaut de lampe
Protection en fin de vie

EN 61347-1 ; EN 61347-2-12 ; EN 61000-3-2 ;
EN 61000-3-3 ; EN 55015 ; EN 61547

IP20
Class II if installed with cable clamp
Input voltage : 220 - 240 V
AC input voltage : 198 - 264 Vac
Ignition voltage : < 5 kV
Input frequency : 50 - 60 Hz
Power factor : 0,98
Operating ambient temperature (Ta) : -15 °C to +50 °C
Removable cable-grip
Lifetime : 50 000 hours

Color stability through constant power
Constant light flux independent of fluctuations on the main
Automatic restart after lamp replacement
Flicker-free operation
Maximum distance lamp / ballast : 2 meters

Protection
Short and open circuits proof
Automatic shutdown in case of lamp failure
End of life protection

EN 61347-1 ; EN 61347-2-12 ; EN 61000-3-2 ;
EN 61000-3-3 ; EN 55015 ; EN 61547

BALLAST ÉLECTRONIQUE HID EXTÉRIEUR / LAMPE COSMOPOLIS

EB EXT 45 CG EB EXT 90 CG
EB EXT 60 CG EB EXT 140 CG

*Si installé avec serre-câble

Schéma technique

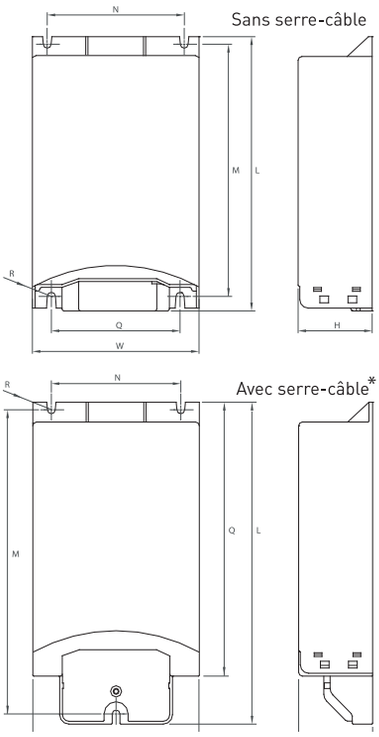

Référence	Code	Puissance de la lampe	Puissance d'entrée	Courant d'entrée	Tc	Dimensions en mm sans serre-câble H x W x L (entraxe N x M)	Dimensions en mm avec serre-câble H x W x L (entraxe N x M)	Colisage
EB EXT 45 CG	1213045	45 W	49,5 W	220 mA	65 °C	40 x 90 x 145,5 (70 x 133,8)	40 x 90 x 171 (70 x 161,6)	1 / 20
EB EXT 60 CG	1213060	60 W	66,5 W	300 mA				
EB EXT 90 CG	1213090	90 W	97,5 W	445 mA	70 °C			
EB EXT 140 CG	1213140	140 W	153 W	675 mA	75 °C			

IP20	IP20
Classe II si installé avec serre-câble	Class II if installed with cable clamp
Tension d'entrée : 220 - 240 V	Input voltage : 220 - 240 V
Tension d'entrée AC : 198 - 264 Vac	AC input voltage : 198 - 264 Vac
Tension d'allumage : < 5 kV	Ignition voltage : < 5 kV
Fréquence d'entrée : 50 - 60 Hz	Input frequency : 50 - 60 Hz
Fréquence de fonctionnement : 120 Hz	Operating frequency : 120 Hz
Facteur de puissance : 0,98	Power factor : 0,98
Température ambiante (Ta) : -15 °C à +50 °C	Operating ambient temperature (Ta) : -15 °C to +50 °C
Serre-câble amovible	Removable cable-grip
Durée de vie : 50 000 heures	Lifetime : 50 000 hours
Stabilité des couleurs grâce à une puissance constante	Color stability through constant power
Flux lumineux constant indépendant des fluctuations du réseau	Constant light flux independent of fluctuations on the main
Redémarrage automatique après remplacement de la lampe	Automatic restart after lamp replacement
Fonctionnement sans scintillement	Flicker-free operation
Distance lampe / ballast maximum : 2 mètres	Maximum distance lamp / ballast : 2 meters
Protection	**Protection**
Contre les courts-circuits et circuits ouverts	Short and open circuits proof
Coupure automatique en cas de défaut de lampe	Automatic shutdown in case of lamp failure
Protection en fin de vie	End of life protection
EN 61347-1 ; EN 61347-2-12 ; EN 61000-3-2 ; EN 61000-3-3 ; EN 55015 ; EN 61547	EN 61347-1 ; EN 61347-2-12 ; EN 61000-3-2 ; EN 61000-3-3 ; EN 55015 ; EN 61547

BALLAST ÉLECTRONIQUE HID DIMMABLE EXTÉRIEUR

EB EXT DIM 70 CG / 22-6 OU 24-6
EB EXT DIM 100 CG / 22-6 OU 24-6
EB EXT DIM 150 CG / 22-6 OU 24-6

*Si installé avec serre-câble

Schéma technique

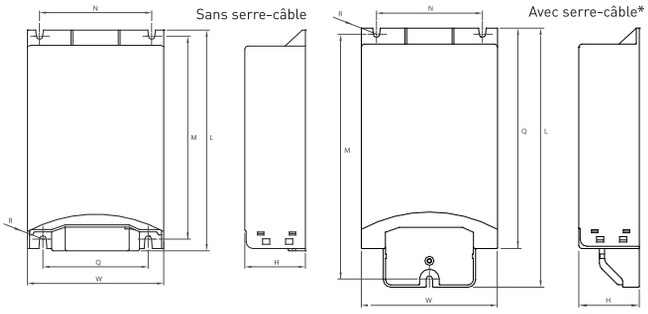

Référence	Code	Puissance	Conso. à 100 %	Conso. à 50 %	Courant d'entrée	Tc	Dimensions en mm sans serre-câble H x W x L (entraxe N x M)	Dimensions en mm avec serre-câble H x W x L (entraxe N x M)	Colisage
EB EXT DIM 70 CG 22-6	1212205	70 W	78 W	43 W	350 mA	70 °C	40 x 90 x 145,5 (70 x 133,8)	40 x 90 x 171 (70 x 161,6)	1 / 20
EB EXT DIM 100 CG 22-6	1212210	100 W	108 W	58 W	490 mA	75 °C			
EB EXT DIM 150 CG 22-6	1212215	150 W	163 W	88 W	720 mA	80 °C			
EB EXT DIM 70 CG 24-6	1212405	70 W	78 W	43 W	350 mA	70 °C	40 x 90 x 145,5 (70 x 133,8)	40 x 90 x 171 (70 x 161,6)	1 / 20
EB EXT DIM 100 CG 24-6	1212410	100 W	108 W	58 W	490 mA	75 °C			
EB EXT DIM 150 CG 24-6	1212415	150 W	163 W	88 W	720 mA	80 °C			

IP20	IP20
Classe II si installé avec serre-câble	Class II if installed with cable clamp
Tension d'entrée : 220 - 240 V	Input voltage : 220 - 240 V
Tension d'entrée AC : 198 - 264 Vac	AC input voltage : 198 - 264 Vac
Tension d'allumage : < 5 kV	Ignition voltage : < 5 kV
Fréquence d'entrée : 50 - 60 Hz	Input frequency : 50 - 60 Hz
Fréquence de fonctionnement : 120 Hz	Operating frequency : 120 Hz
Facteur de puissance : 0,98	Power factor : 0,98
Température ambiante (Ta) : -15 °C à +50 °C	Operating ambient temperature (Ta) : -15 °C to +50 °C
Serre-câble amovible	Removable cable-grip
Durée de vie : 50 000 heures	Lifetime : 50 000 hours
Stabilité des couleurs grâce à une puissance constante	Color stability through constant power
Flux lumineux constant indépendant des fluctuations du réseau	Constant light flux independent of fluctuations on the main
Gestion intelligente de la puissance qui ajuste automatiquement la gradation horaire d'exploitation en fonction des différentes saisons	Intelligent power management adjusting automatically the dimming operation schedule according to the different seasons
Redémarrage automatique après remplacement de la lampe	Automatic restart after lamp replacement
Fonctionnement sans scintillement	Flicker-free operation
Distance lampe / ballast maximum : 2 mètres	Maximum distance lamp / ballast : 2 meters
Protection	**Protection**
Contre les courts-circuits et circuits ouverts	Short and open circuits proof
Coupure automatique en cas de défaut de lampe	Automatic shutdown in case of lamp failure
Protection en fin de vie	End of life protection
EN 61347-1 ; EN 61347-2-12 ; EN 61000-3-2 ; EN 61000-3-3 ; EN 55015 ; EN 61547	EN 61347-1 ; EN 61347-2-12 ; EN 61000-3-2 ; EN 61000-3-3 ; EN 55015 ; EN 61547

BALLAST ÉLECTRONIQUE HID DIMMABLE EXTÉRIEUR LAMPES COSMOPOLIS

EB EXT DIM 60 CG / 22-6 OU 24-6
EB EXT DIM 90 CG / 22-6 OU 24-6

IP20 EEI=A2 110

*Si installé avec serre-câble

Schéma technique

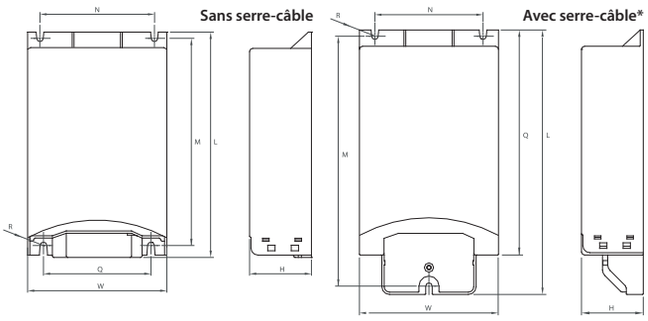

Référence	Code	Puissance	Conso. à 100 %	Conso. en réduction	Courant d'entrée	Tc	Dimensions en mm sans serre-câble H x W x L (entraxe N x M)	Dimensions en mm avec serre-câble H x W x L (entraxe N x M)	Colisage
EB EXT DIM 60 CG 22-6	1212235	60 W	66,5 W	à 75 % 51,5 W	300 mA	65 °C	40 x 90 x 145,5 (70 x 133,8)	40 x 90 x 171 (70 x 161,6)	1 / 20
EB EXT DIM 90 CG 22-6	1212240	90 W	97,5 W	à 60 % 61,5 W	445 mA	70 °C			
EB EXT DIM 60 CG 24-6	1212435	60 W	66,5 W	à 75 % 51,5 W	300 mA	65 °C			
EB EXT DIM 90 CG 24-6	1212440	90 W	97,5 W	à 60 % 61,5 W	445 mA	70 °C			

Les lampes Cosmopolis ne peuvent varier à 50% comme les lampes standard
Le maximum admis est de 75% pour la 60 W et 60% pour les 90 W

Cosmopolis lamps can not be dimmed at 50% like the standard lamps
The maximum admitted is 75% for the 60 W and 60% for the 90 W

IP20
Classe II si installé avec serre-câble
Tension d'entrée : 220 - 240 V
Tension d'entrée AC : 198 - 264 Vac
Tension d'allumage : < 5 kV
Fréquence d'entrée : 50 - 60 Hz
Fréquence de fonctionnement : 120 Hz
Facteur de puissance : 0,98
Température ambiante (Ta) : -15 °C à +50 °C
Serre-câble amovible
Durée de vie : 50 000 heures

Stabilité des couleurs grâce à une puissance constante
Flux lumineux constant indépendant des fluctuations du réseau

Gestion intelligente de la puissance qui ajuste automatiquement la gradation horaire d'exploitation en fonction des différentes saisons

Redémarrage automatique après remplacement de la lampe
Fonctionnement sans scintillement
Distance lampe / ballast maximum : 2 mètres

Protection
Contre les courts-circuits et circuits ouverts
Coupure automatique en cas de défaut de lampe
Protection en fin de vie

EN 61347-1 ; EN 61347-2-12 ; EN 61000-3-2 ; EN 61000-3-3 ; EN 55015 ; EN 61547

IP20
Class II if installed with cable clamp
Input voltage : 220 - 240 V
AC input voltage : 198 - 264 Vac
Ignition voltage : < 5 kV
Input frequency : 50 - 60 Hz
Operating frequency : 120 Hz
Power factor : 0,98
Operating ambient temperature (Ta) : -15 °C to +50 °C
Removable cable-grip
Lifetime : 50 000 hours

Color stability through constant power
Constant light flux independent of fluctuations on the main

Intelligent power management adjusting automatically the dimming operation schedule according to the different seasons

Automatic restart after lamp replacement
Flicker-free operation
Maximum distance lamp / ballast : 2 meters

Protection
Short and open circuits proof
Automatic shutdown in case of lamp failure
End of life protection

EN 61347-1 ; EN 61347-2-12 ; EN 61000-3-2 ; EN 61000-3-3 ; EN 55015 ; EN 61547

BALLAST ÉLECTRONIQUE HID EXTÉRIEUR

La gamme de ballasts LCI est constituée de deux options qui correspondent aux applications suivantes :

1. le système en deux niveaux de gradation qui fonctionne à 100 % puis à 50 % de puissance de 22 h à 6 h
2. le système en deux niveaux de gradation qui fonctionne à 100 % puis à 50 % de puissance de 24 h à 6 h

The LCI ballasts EB EXT DIM are made of two options corresponding to the applications below :

1. Bi-level dim system runs at 100 % then at 50 % power from 22 h to 6 h
2. Bi-level dim system runs at 100 % then at 50 % power from 24 h to 6 h

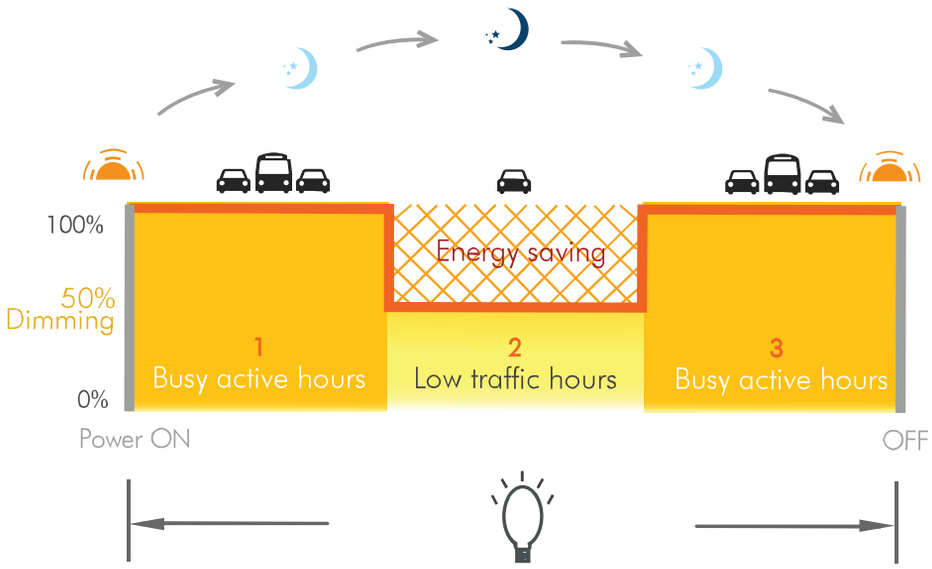

Consommation d'énergie

Temps de fonctionnement de la lampe : 12hrs	50W	70W	100W	150W
	Consommation d'énergie (KW/an)			
Ballast conventionnel non dimmable PF : 0.8 Efficacité : 0.8	342	479	684	1026
Ballast électronique non dimmable PF : 0.98 Efficacité : 0.9	248	347	496	744
Ballast électronique à deux niveaux de gradation 100% de puissance pendant 6h50 50% de puissance pendant 6h	186	260	372	558

Schéma d'installation

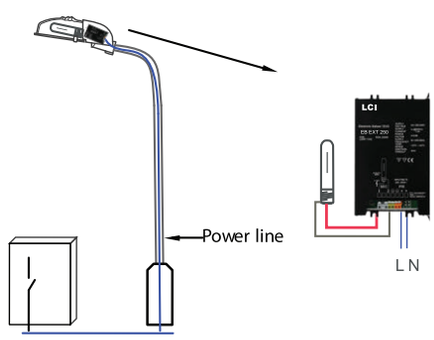

Schéma de gradation

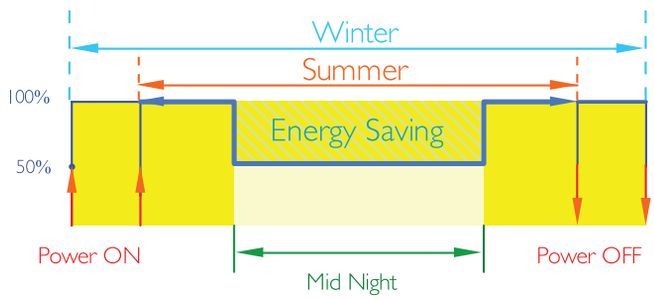

13

ALIMENTATIONS FERROMAGNÉTIQUES ET AMORCEURS

MAGNETIC CONTROL GEARS UNITS AND IGNITORS

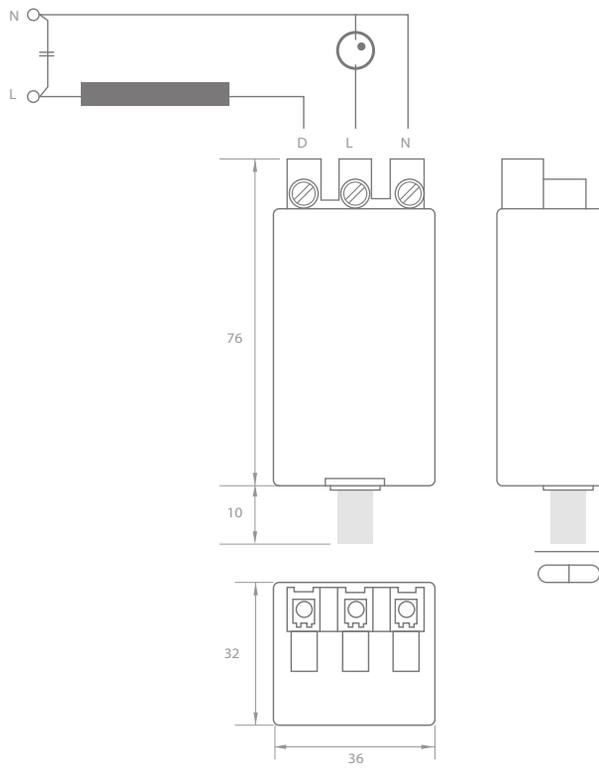

BALLAST FERROMAGNÉTIQUE FLUO

MB 18-B2
MB 36-B2
MB 58-B2

Schéma technique

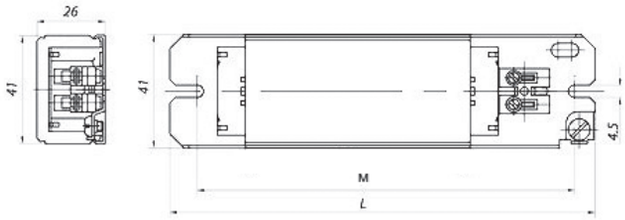

Référence	Code	Puissance	A	Δ T	Cos Fi.	Cond.	EEI	Dimensions en mm h x l x L (entraxe M)	Colisage
MB 18 - B2	2353018	18 W	0,37	65 °C	0,32	4,5 µF	B2	26 x 41 x 155 (137,5)	1
MB 36 - B2	2353036	36 W	0,43	55 °C	0,45				
MB 58 - B2	2353058	58 W	0,67	50 °C	0,46	7 µF		26 x 41 x 195 (180)	

IP20
Classe I
Pour lampes fluorescentes et compactes
Type à intégrer
Température maximale d'enroulement (Tw) : +130 °C
Imprégné de résine de polyester thermodurcissable

DIN EN 61347-1 (VDE 0712 Teil 30) : 2009-04
EN 61347-1 : 2008-05
DIN EN 61347-2-8 (VDE 0712 Teil 38) : 2006-09
EN 61347-2-8 :2001-01 + A1 : 2006-02
DIN EN 60921 : 2005-04
EN 60921 : 2004-12

IP20
Class I
For fluorescent and compact lamps
Built-in type
Max. winding temperature (Tw) : +130 °C
Impregnation with thermosetting polyester resin

DIN EN 61347-1 (VDE 0712 Teil 30) : 2009-04
EN 61347-1 : 2008-05
DIN EN 61347-2-8 (VDE 0712 Teil 38) : 2006-09
EN 61347-2-8 :2001-01 + A1 : 2006-02
DIN EN 60921 : 2005-04
EN 60921 : 2004-12

BALLAST FERROMAGNÉTIQUE HID

MB 35
MB 70
MB 100
MB 150
MB 250

Schéma technique

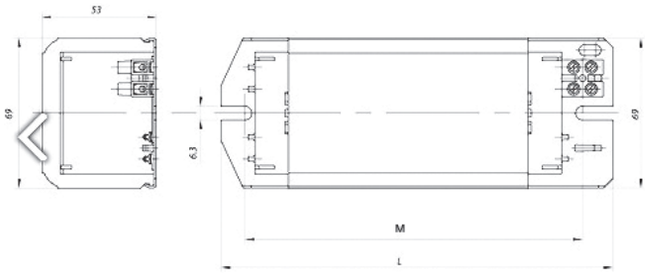

Référence	Code	Puissance	A	Δ T	Cos Fi.	Cond.	Dimensions en mm h x l x L (entraxe M)	Colisage
MB 35	2353110	35 W	0,53	50 °C	0,37	6 µF	53 x 69 x 112 (87)	1
MB 70	2353130	70 W	1	70 °C	0,36	12 µF		
MB 100	2353140	100 W	1,2		0,42			
MB 150	2353150	150 W	1,8		0,38	20 µF	53 x 69 x 145 (120)	
MB 250	2353160	250 W	3		0,44	32 µF	53 x 69 x 180 (155)	

IP20
Classe I
Pour lampes iodures métalliques et sodium haute pression
Compatible avec amorceur à superposition F400 (1302011)
Type à intégrer
Température maximale d'enroulement (Tw) : +130 °C
Imprégné de résine de polyester thermodurcissable

Protection
Contre les surchauffes

DIN EN 61347-1 (VDE 0712 Teil 30) : 2011-12
EN 61347-1 :2008 + A1 : 2011-02
DIN EN 61347-2-9 (VDE 0712 Teil 39) : 2007-03
EN 61347-2-9 :2001 + A1 :2003 + A2 : 2006-08
DIN EN 60923 (VDE 0712 Teil 13) : 2006-04
EN 60923 : 2005-11

IP20
Class I
For metal halide and high pressure sodium lamps
Compatible with superimposed ignitor F400 (1302011)
Built-in type
Max. winding temperature (Tw) : +130 °C
Impregnation with thermosetting polyester resin

Protection
Against overheatings

DIN EN 61347-1 (VDE 0712 Teil 30) : 2011-12
EN 61347-1 :2008 + A1 : 2011-02
DIN EN 61347-2-9 (VDE 0712 Teil 39) : 2007-03
EN 61347-2-9 :2001 + A1 :2003 + A2 : 2006-08
DIN EN 60923 (VDE 0712 Teil 13) : 2006-04
EN 60923 : 2005-11

BALLAST FERROMAGNÉTIQUE HID

MB 400

Schéma technique

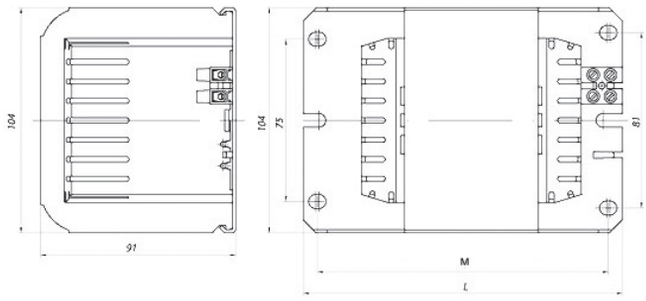

Référence	Code	Puissance	A	Δ T	Cos Fi.	Cond.	EEI	Dimensions en mm h x l x L (entraxe M)	Colisage
MB 400	2353170	400 W	4,45	70 °C	0,43	45 µF	A2	91 x 104 x 148 (135)	1

IP20	IP20
Classe I	Class I
Pour lampes iodures métalliques et sodium haute pression	For metal halide and high pressure sodium lamps
Compatible avec amorceur à superposition F400 (1302011)	Compatible with superimposed ignitor F400 (1302011)
Type à intégrer	Built-in type
Température maximale d'enroulement (Tw) : +130 °C	Max. winding temperature (Tw) : +130 °C
Imprégné de résine de polyester thermodurcissable	Impregnation with thermosetting polyester resin
Protection	**Protection**
Contre les surchauffes	Against overheatings
DIN EN 61347-1 (VDE 0712 Teil 30) : 2011-12	DIN EN 61347-1 (VDE 0712 Teil 30) : 2011-12
EN 61347-1 :2008 + A1 : 2011-02	EN 61347-1 : 2008 + A1 :2011-02
DIN EN 61347-2-9 (VDE 0712 Teil 39) : 2007-03	DIN EN 61347-2-9 (VDE 0712 Teil 39) : 2007-03
EN 61347-2-9 :2001 + A1 :2003 + A2 : 2006-08	EN 61347-2-9 :2001 + A1 :2003 + A2 : 2006-08
DIN EN 60923 (VDE 0712 Teil 13) : 2006-04	DIN EN 60923 (VDE 0712 Teil 13) : 2006-04
EN 60923 : 2005-11	EN 60923 : 2005-11

UNITÉ D'ALIMENTATION FERROMAGNÉTIQUE HID

UAL 250
UAL 400

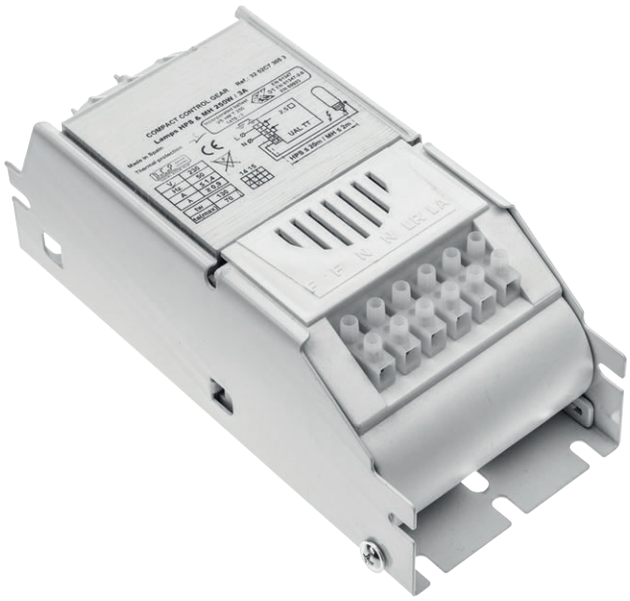

Schéma technique

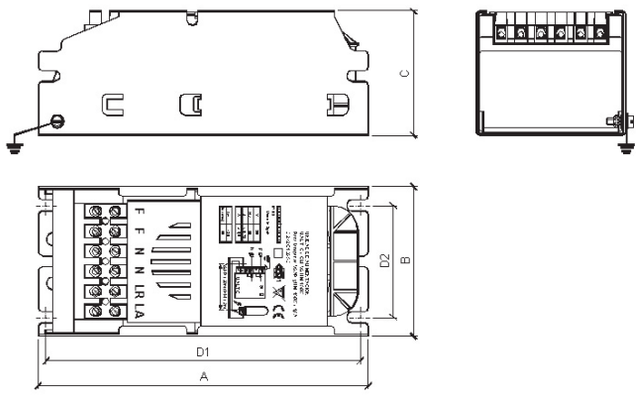

Référence	Code	Puissance	Intensité	Δ T	Dimensions en mm C x B x A (entraxe D2 x D1)	Colisage
UAL TT VS/IM 250 CLASS 1	2208050	250 W	2,15 - 3 A	70 °C	72 x 87 x 197 (66 x 186)	1
UAL TT VS/IM 400 CLASS 1	2208060	400 W	4,2 - 4,6 A	78 °C	87 x 105 x 207 (42 x 98)	

IP20
Classe I
Pour lampes iodures métalliques et sodium haute pression
Tension d'allumage : 4,5 kV
Capacité de charge de l'amorceur : 20 - 2000 pF
Distance maximale lampe / UAL : MH ≤ 2 mètres - SHP ≤ 20 mètres
Température maximale d'enroulement (Tw) : +130 °C
Facteur de puissance : 0,90
À l'intérieur, tous les éléments nécessaires
(ballast, amorceur et condensateur) sont intégrés et connectés
de manière adéquate pour commande de tout type de lampes spécifiées

Protection
Contre les surchauffes

EN 60598-2-1, EN 60922, EN 60923, EN 61347-2-9

IP20
Class I
For metal halide and high pressure sodium lamps
Starting voltage : 4,5 kV
Load capacity of the ignitor : 20 - 2000 pF
Maximum distance lamp / UAL : MH ≤ 2 meters - SHP ≤ 20 meters
Max. winding temperature (Tw) : +130 °C
Power factor : 0,90
Inside, all the necessary elements
(ballast, ignitor and capacitor) are integrated and properly connected
to control any type of specified lamps

Protection
Against overheats

EN 60598-2-1, EN 60922, EN 60923, EN 61347-2-9

AMORCEUR PAR SUPERPOSITION

F 400 / 35 À 400 W

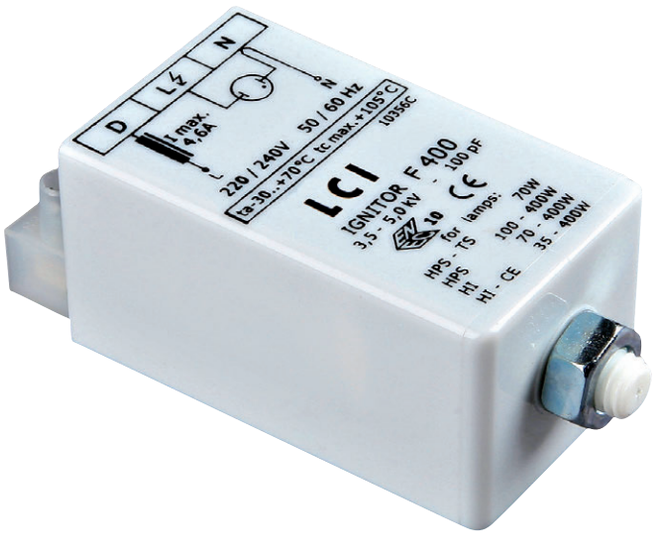

Schéma technique

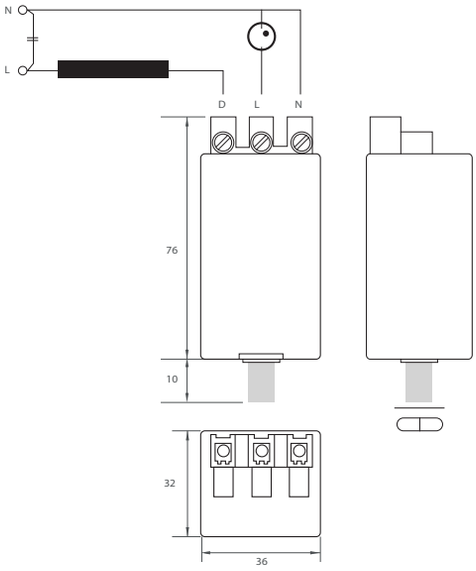

Référence	Code	Type Lampes	Dimensions en mm h x l x L	Colisage
F 400	1302011	HI-CE 35 à 400 W HI 70 à 400 W HS 70 à 400 W	32 x 36 x 86	30

IP20	IP20
Type intégré	Built-in type
Tension d'entrée : 198 - 264 V	Input voltage : 198 - 264 V
Tension d'allumage : 3,5 - 5 kV	Ignition voltage : 3,5 - 5 kV
Fréquence d'entrée : 50 - 60 Hz	Input frequency : 50 - 60 Hz
Température ambiante (Ta) :	Operating ambient temperature (Ta) :
4,6 A : -30 °C à +70 °C	4,6 A : -30 °C à +70 °C
3,0 A : -30 °C à +90 °C	3,0 A : -30 °C à +90 °C
1,8 A : -30 °C à +95 °C	1,8 A : -30 °C à +95 °C
Fonctionnement maximal de la lampe : 4,6 A	Maximum lamp operation : 4,6 A
Pertes : 1 W (1,80 A) ; 2 W (3,0 A) ; 3 W (4,6 A)	Losses : 1 W (1,80 A) ; 2 W (3,0 A) ; 3 W (4,6 A)
Cycles d'impulsion : ≤ 6	Pulse for cycle : ≤ 6
Capacité de charge : 20 - 100 pF	Load capacitance : 20 - 100 pF
Distance maximale lampe / amorceur : 1,2 m	Max. distance lamp / ignitor : 1,2 m
EN 61347-1 ; EN 61347-2-1 ; EN 60927 ; EN 55015 ; EN 61547	EN 61347-1 ; EN 61347-2-1 ; EN 60927 ; EN 55015 ; EN 61547

AMORCEUR PAR IMPULSION

SP 2 T / 100 À 1000 W

Schéma technique

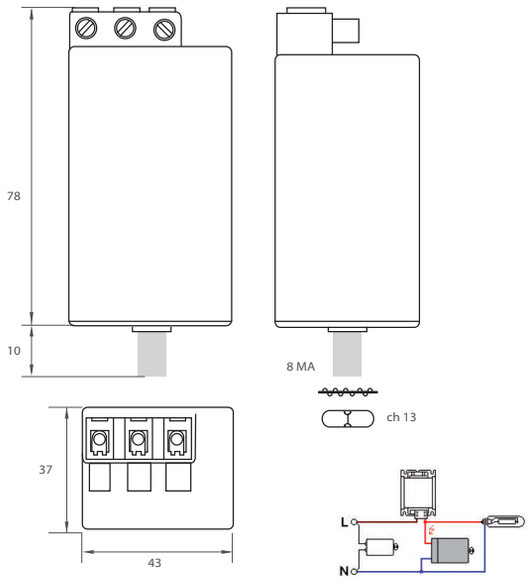

Référence	Code	Type Lampes	Dimensions en mm h x l x L	Colisage
SP 2 T	1302021	HPSV 100, 150, 250, 400, 600 et 1000 W	37 x 43 x 88	20 / 100

IP20	IP20
Type intégré	Built-in type
Tension d'entrée : 220 - 240 V	Input voltage : 220 - 240 V
Tension d'allumage : 3,5 - 4,5 kV	Ignition voltage : 3,5 - 4,5 kV
Fréquence d'entrée : 50 - 60 Hz	Input frequency : 50 - 60 Hz
Température ambiante (Ta) : -30 °C à +50 °C	Operating ambient temperature (Ta) : -30 °C to +50 °C
Température maximale du boîtier (Tc) : +90 °C	Max. case temperature (Tc) : +90 °C
Essai au fil incandescent : 850 °C	Glow wire test : 850 °C
Arrêt automatique : 2 - 5 min	Automatic switch-OFF : 2 - 5 min
Distance maximale lampe / ballast : 10 m (6 m à 600 W et 1000 W)	Maximum distance lamp / ignitor : 10 m (6 m at 600 W and 1000 W)
Impulsions par cycle : > 3	Pulse for cycle : > 3
Position d'impulsions : 60 - 90	Impulses position : 60 - 90
Capacité de charge : 20 - 1000 pF	Load capacitance : 20 - 1000 pF
Isolation du ballast : 4,5 kV	Ballast insulation : 4,5 kV
EN 60926 ; EN 61347-1 ; EN 61347-2-1 ; EN 60927 ; EN 55015 ; EN 61547	EN 60926 ; EN 61347-1 ; EN 61347-2-1 ; EN 60927 ; EN 55015 ; EN 61547

AMORCEUR PAR IMPULSION 2 FILS
SP 2 F / 70 À 400 W

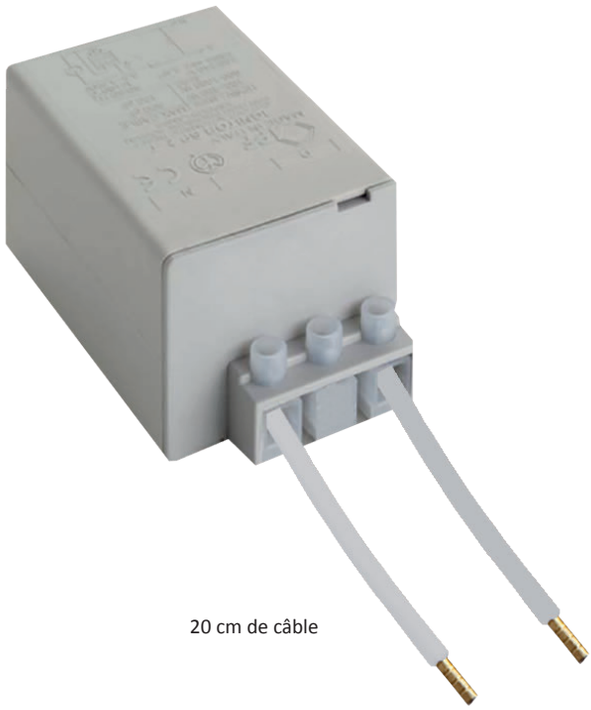

Schéma technique

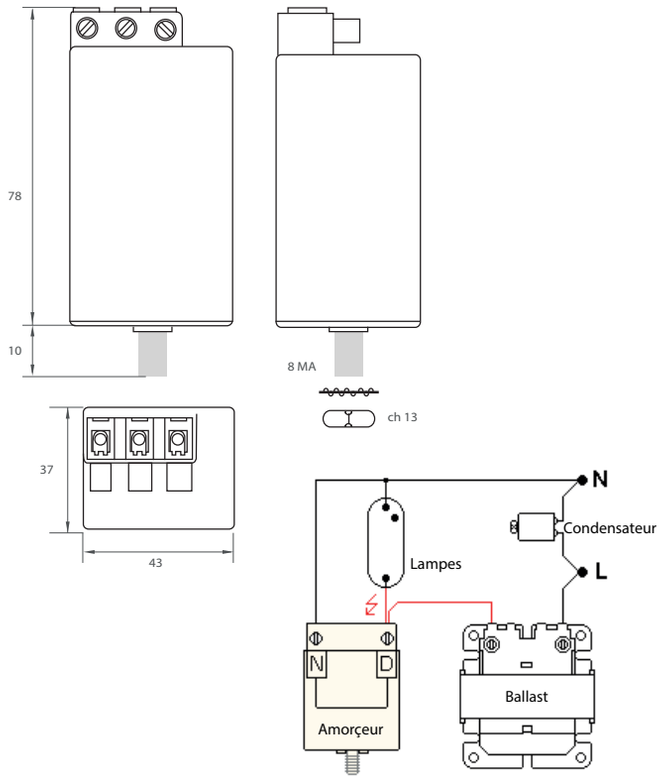

Référence	Code	Type Lampes	Dimensions en mm h x l x L	Colisage
SP2F + câble 20cm	1302019	HPSV 70, 100, 150, 250, 400 W HI 70, 100, 150, 250, 400 W	37 x 43 x 88	20 / 100

IP20	IP20
Classe I	Class I
Type intégré	Built-in type
Tension d'entrée : 198 - 264 V	Input voltage : 198 - 264 V
Fréquence d'entrée : 50 - 60 Hz	Input frequency : 50 - 60 Hz
Tension d'allumage : 3,5 - 4,5 kV	Ignition voltage : 3,5 - 4,5 kV
Température ambiante (Ta) : -30 °C à +50 °C	Operating ambient temperature (Ta) : -30 °C to +50 °C
Température maximale du boîtier (Tc) : +90 °C	Max. case temperature (Tc) : +90 °C
Sortie précâblée 2 fils de 20 cm	Prewired output with 2 wires of 20 cm
Amorçeur 2 fils compatible avec n'importe quel type de ballast de 70 à 400 W	2 wires ignitor compatible with any type of ballast from 70 to 400 W
Distance maximale lampe / ballast : 10 m	Maximum distance lamp / ignitor : 10 m
Capacité de charge : 20 - 1000 pF	Load capacitance : 20 - 1000 pF
Essai au fil incandescent : 850 °C	Glow wire test : 850 °C
Arrêt automatique : 2 - 5 min	Automatic switch-OFF : 2 - 5 min
Impulsions par cycle : > 3	Pulse for cycle : > 3
Position d'impulsions : 60 - 90	Impulses position : 60 - 90
Isolation du ballast : 4,5 kV	Ballast insulation : 4,5 kV
EN 61347-1 ; EN 61347-2-1 ; EN 60927 ; EN 55015 ; EN 61547	EN 61347-1 ; EN 61347-2-1 ; EN 60927 ; EN 55015 ; EN 61547

UNITÉ D'ALIMENTATION FERROMAGNÉTIQUE HID / CLASSE II

MB SAPIM 70.3 Q
MB SAPIM 100.3 Q
MB SAPIM 150.3 Q

Schéma technique

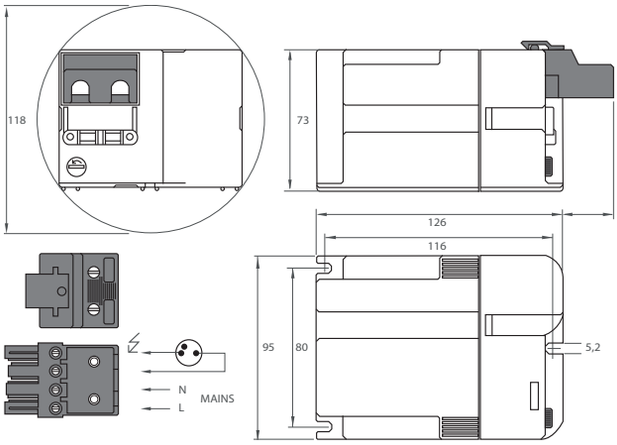

Référence	Code	Puissance	A	Pertes	Facteur de puissance	Dimensions en mm h x l x L (entraxe)	Colisage
MB SAPIM 70.3 Q	2202573	70 W	0,41	12,2 W	0,95	73 x 95 x 126 (80 x 116)	1
MB SAPIM 100.3 Q	2202615	100 W	0,53	13,3 W	0,90		
MB SAPIM 150.3 Q	2202616	150 W	0,78	15,8 W	0,95		

IP40	IP40
Classe II	Class II
Unité d'alimentation pour lampes iodures métalliques et sodium haute pression	Control gear unit for metal halide and high pressure sodium lamps
Tension d'entrée : 230 V	Input voltage : 230 V
Fréquence d'entrée : 50 Hz	Input frequency : 50 Hz
Température maximale d'enroulement (Tw) : +130 °C	Max. winding temperature (Tw) : +130 °C
Température ambiante (Ta) : +60 °C	Operating ambient temperature (Ta) : +60 °C
Type indépendant	Independent type
Essai au fil incandescent : 850 °C	Glow wire test : 850 °C
Amorceur électronique	Electronic ignitor
Condensateur à haut facteur de puissance	High power factor capacitor
Distance maximale lampe / ballast : 2 m	Max. distance lamp / gear : 2 m
Ballast moulé de résine	Moulded - resin ballast
Connecteur pour câble : 1,0 - 2,5 mm²	Terminal connector : 1,0 - 2,5 mm²
Protection	**Protection**
Contre les surchauffes	Against overheatings
EN 61347-1 ; EN 61347-2-9 + 2-1 ; EN 60598-1 + 2-2 ; EN 60923 ; EN 60927 ; EN 61000-3-2 + 3-3 ; EN 55015 ; EN 61547	EN 61347-1 ; EN 61347-2-9 + 2-1 ; EN 60598-1 + 2-2 ; EN 60923 ; EN 60927 ; EN 61000-3-2 + 3-3 ; EN 55015 ; EN 61547

UNITÉ D'ALIMENTATION FERROMAGNÉTIQUE HID / CLASSE II

BCS 70.3 TB
BCS 100.3 TB
BCS 150.3 TB

Schéma technique

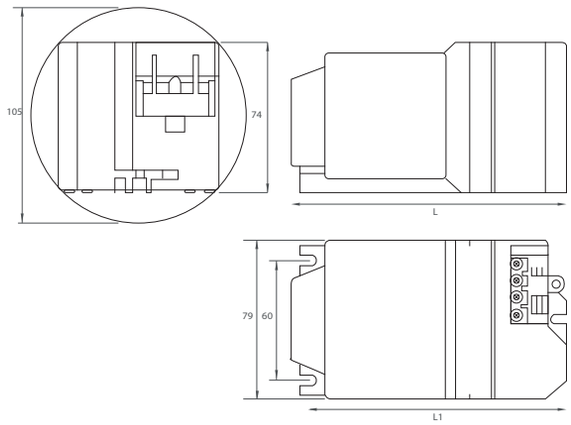

Référence	Code	Puissance	A	Lampes	Facteur de puissance	Pertes	Dimensions en mm h x l x L (entraxe L1)	Colisage
BCS 70.3 TB	2202020	70 W	0,41	MH Iodure : E27 - G 8.5 G12 - Rx7s - PG 12-2 HPSV Sodium : Rx7s - E27	0,95	12,2 W	74 x 79 x 132 (60 x 118)	1
BCS 100.3 TB	2202030	100 W	0,53	MH Iodure : E27 - Rx7S HPSV sodium : E27 - E40	0,90	13,3 W		
BCS 150.3 TB	2202040	150 W	0,78	MH iodure : E27 - E40 G12 - PGx12-2 - Rx7s HPSV sodium : E40 - Fc2 - Rx7s	0,95	15,8 W	74 x 79 x 162 (60 x 148)	

IP40	IP40
Classe II	Class II
Unité d'alimentation pour lampes iodures métalliques et sodium	Control gear unit for metal halide and sodium lamps
Tension d'entrée : 230 V	Input voltage : 230 V
Tension d'allumage : 3,5 - 4,5 kV	Ignition voltage : 3,5 - 4,5 kV
Fréquence d'entrée : 50 Hz	Input frequency : 50 Hz
Température maximale d'enroulement (Tw) : +130 °C	Max. winding temperature (Tw) : +130 °C
Température ambiante (Ta) : +60 °C	Operating ambient temperature (Ta) : +60 °C
Type indépendant	Independent type
Essai au fil incandescent : 850 °C	Glow wire test : 850 °C
Amorceur électronique	Electronic ignitor
Condensateur à haut facteur de puissance	High power factor capacitor
Ballast moulé de résine	Moulded - resin ballast
Distance d'installation / ballast max : 2 m	Max. distance lamp / ballast : max 2 m
Protection	**Protection**
Contre les surchauffes	Against overheatings
EN 61347-1 ; EN 61347-2-9 ; EN 61347-2-1 EN 60598-1 ; EN 60598-2-2 ; EN 60923 ; EN 60927 ; EN 61000-3-2 ; EN 55015 ; EN 61547 ; EN 61000-3-3	EN 61347-1 ; EN 61347-2-9 ; EN 61347-2-1 EN 60598-1 ; EN 60598-2-2 ; EN 60923 ; EN 60927 ; EN 61000-3-2 ; EN 55015 ; EN 61547 ; EN 61000-3-3

UNITÉ D'ALIMENTATION FERROMAGNÉTIQUE HID / CLASSE II

BCS-E 35.3 TB
BCS-E 70.3 TB
BCS-E 150.3 TB

Schéma technique

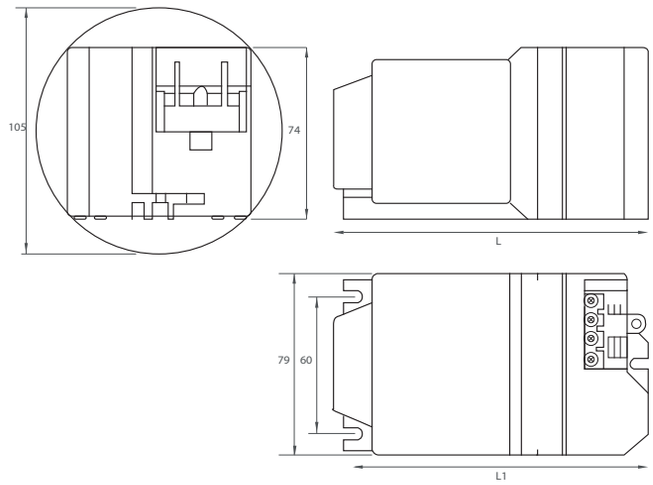

Référence	Code	Puissance	A	Lampes	Ta	Pertes	Dimensions en mm h x l x L (L1 x ø)	Colisage
BCS-E 35.3 TB	2202140	35 W	0,22	MH iodure : E27 - G8.5 G12 HPSV sodium : E27	55 °C	8,3 W	74 x 79 x 132 (60 x 118)	1
BCS-E 70.3 TB	2202150	70 W	0,41	MH iodure : E27 - G8.5 - G12 - Rx7s PG12-2 - HPSV sodium : E27 - Rx7s	45 °C	13,4 W		
BCS-E 150.3 TB	2202160	150 W	0,78	MH iodure : E27 - E40 - G12 - PGx12 Rx7s - HPSV sodium : E40 - Fc2 - PGx12-2		17,6 W	74 x 79 x 162 (60 x 118)	

Option : amorceur longue distance 15 mètres

Optional : long distance ignitor 15 meters

IP40	IP40
Classe II	Class II
Unité d'alimentation pour lampes iodures métalliques et sodium	Control gear unit for metal halide and sodium lamps
Tension d'entrée : 230 V	Input voltage : 230 V
Tension d'allumage : 3,5 - 4,5 kV	Ignition voltage : 3,5 - 4,5 kV
Fréquence d'entrée : 50 Hz	Input frequency : 50 Hz
Température maximale d'enroulement (Tw) : +130 °C	Max. winding temperature (Tw) : +130 °C
Facteur de puissance : 0,90	Power factor : 0,90
Essai au fil incandescent : 850 °C	Glow wire test : 850 °C
Amorceur électronique	Electronic ignitor
Condensateur à haut facteur de puissance	High power factor capacitor
Distance maximale lampe / ballast : 2 m	Max. distance lamp / ballast : 2 m
Ballast moulé de résine	Moulded - resin ballast
Avec protection thermique	With thermal protector
EN 61347-1 ; EN 61347-2-9 ; EN 61347-2-1 ; EN 60598-1 ; EN 60923 ; EN 60827 ; EN 61000-3-2 ; EN 55015 ; EN 61547 ; EN 61000-3-3	EN 61347-1 ; EN 61347-2-9 ; EN 61347-2-1 ; EN 60598-1 ; EN 60923 ; EN 60827 ; EN 61000-3-2 ; EN 55015 ; EN 61547 ; EN 61000-3-3

UNITÉ D'ALIMENTATION FERROMAGNÉTIQUE HID À RÉDUCTION DE PUISSANCE / IP20 / CLASSE I

PAKAP 70/50.3 F
PAKAP 100/70.3 F
PAKAP 150/100.3 F

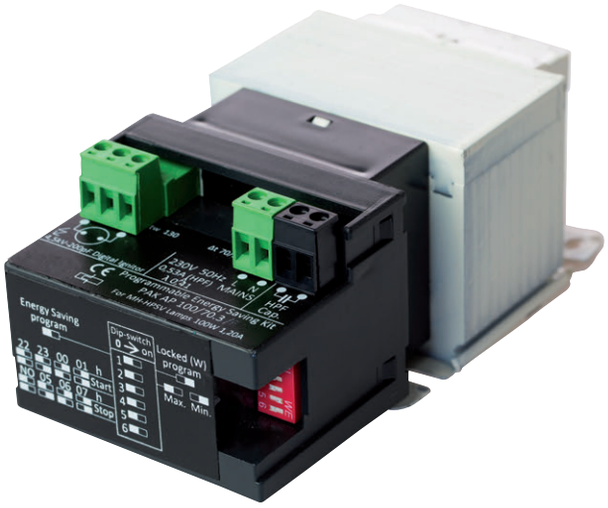

Schéma technique

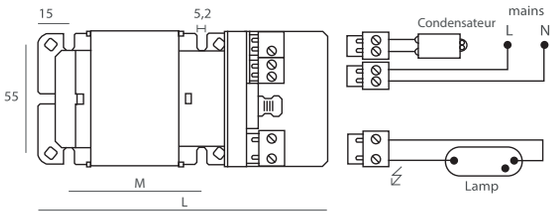

Programmer

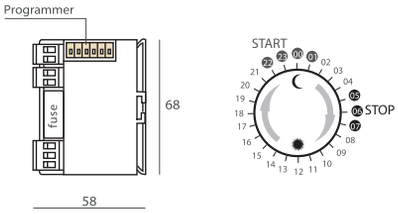

Programmation

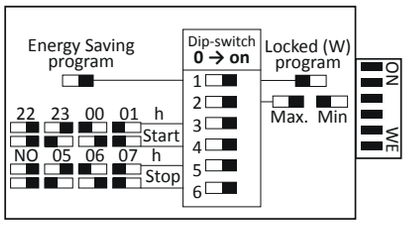

Référence	Code	Puissance	A	Puissance nominale	Puissance réduite	Gains	Facteur de puissance	Cond	Δ T	Dimensions en mm h x l (entraxe M)	Colisage
PAKAP 70/50.3F	2202552	70 W	0,42	82 W	53 W	29 W	0,34	11µF	75 - 60 °C	58 x 68 x 140 (55 x 62)	1
PAKAP 100/70.3F	2202553	100 W	0,53	113 W	74 W	39 W	0,39	12,5µF	70 - 55 °C		
PAKAP 150/100.3F	2202554	150 W	0,78	167 W	107 W	60 W	0,38	18 µF	75 - 60 °C	58 x 68 x 160 (55 x 78)	

IP20	IP20
Classe I	Class I
Tension d'entrée : 230 V	Input voltage : 230 V
Fréquence d'entrée : 50 Hz	Input frequency : 50 Hz
Température maximale d'enroulement (Tw) : +130 °C	Max. winding temperature (Tw) : +130 °C
Température ambiante (Ta) : +60 °C	Operating ambient temperature (Ta) : +60 °C
Unité d'alimentation à réduction de puissance	Control gear unit with energy saving program
Le réglage des 6 DIP switch permet soit d'être en mode réduction de puissance soit en mode pleine puissance et dans ce cas choix possible entre 50 W minimum et 150 W maximum	The selection of 6 DIP switch allows to choose between energy saving program or full power with the possibility of 50 W minimum and 150 W maximum
Choix de réglage de réduction de puissance à 22 h / 23 h / 24 h / 1 h pour une reprise à 5 h / 6 h / 7 h ou pas de reprise	You can choose to go to power reduction at 22 h / 23 h / 24 h / 1 h and come back to full power at 5 h / 6 h / 7 h or not
Type à intégrer	Built-in type
Connecteur pour câble : 0,5 - 2,5 mm	Terminal connection : 0,5 - 2,5 mm
Fusible remplaçable : 5 x 20 mm 10 A 250 V T	Replaceable fuse : 5 x 20 mm 10A 250 V T
Distance maximale lampe / ballast : 2 m	Max. distance lamp / ballast : 2 m
Condensateur externe à brancher	External capacitor to connect
Amorceur électronique digital temporisé : 3,5 - 4,5 kV	Safety timed digital ignitor : 3,5 - 4,5 kV
Protection	**Protection**
Contre les surchauffes	Against overloads
EN 61347-1 ; EN 61347-2-9 ; EN 61347-2-1 ; EN 60923 ; EN 60927 ; EN 61000-3-2 ; EN 55015 ; EN 61547	EN 61347-1 ; EN 61347-2-9 ; EN 61347-2-1 ; EN 60923 ; EN 60927 ; EN 61000-3-2 ; EN 55015 ; EN 61547

UNITÉ D'ALIMENTATION FERROMAGNÉTIQUE HID À RÉDUCTION DE PUISSANCE / IP40 / CLASSE II

MB APC 70.3/F
MB APC 100.3/F
MB APC 150.3/F

Schéma technique

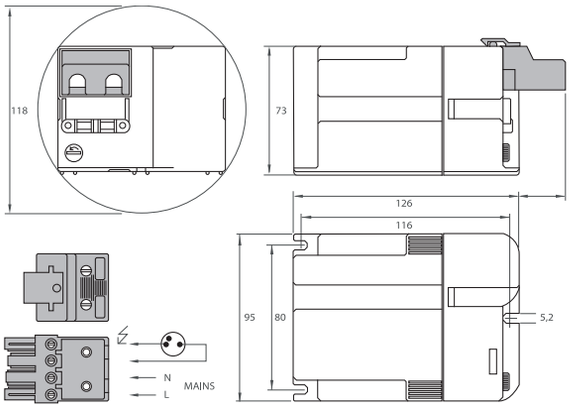

Programmation

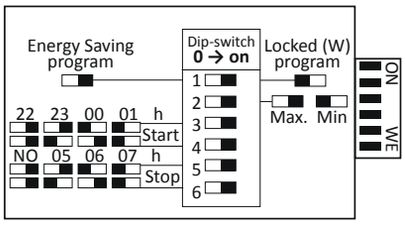

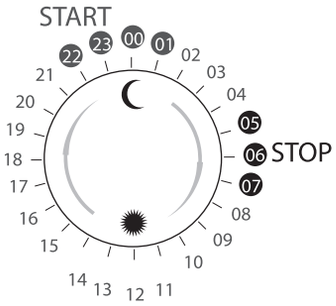

Référence	Code	Puissance	A	Puissance nominale	Puissance réduite	Gains	Dimensions en mm h x l x L (entraxe)	Colisage
MB APC 70.3/F	2202572	70 W	0,40	82 W	53 W	29 W	73 x 95 x 126 (80 x 116)	1
MB APC 100.3/F	2202575	100 W	0,54	113 W	74 W	39 W		
MB APC 150.3/F	2202574	150 W	0,80	167 W	107 W	60 W		

IP20	IP20
Classe II	Class II
Tension d'entrée : 230 V	Input voltage : 230 V
Fréquence d'entrée : 50 Hz	Input frequency : 50 Hz
Température maximale d'enroulement (Tw) : +130 °C	Max. winding temperature (Tw) : +130 °C
Facteur de puissance : 0,90	Power factor : 0,90
Température ambiante (Ta) : +60 °C	Operating ambient temperature (Ta) : +60 °C
Unité d'alimentation à réduction de puissance	Control gear unit with energy saving program
Le réglage des 6 DIP switch permet soit d'être en mode réduction de puissance soit en mode pleine puissance et dans ce cas choix possible entre 50 W minimum et 150 W maximum	The selection of 6 DIP switch, allows to choose between energy saving program or full power with the possibility of 50 W minimum and 150 W maximum
Choix de réglage de réduction de puissance à 22 h / 23 h / 24 h / 1 h pour une reprise à 5 h / 6 h / 7 h ou pas de reprise	You can choose to go to power reduction at 22 h or 23 h or 24 h or 1 h and come back to full power at 5 h or 6 h or 7 h or not
Type indépendant	Independent type
Connecteur pour câble : 1 - 4 mm²	Terminal connection : 1 - 4 mm²
Fusible remplaçable 5 x 20 mm 10 A 250 V T	Replaceable fuse 5 x 20 mm 10A 250 V T
Distance maximale lampe / ballast : 2 m	Max. distance lamp / ballast : 2 m
Condensateur intégré	Integrated capacitor
Amorceur électronique digital temporisé : 3,5 - 4,5 kV	Safety timed digital ignitor : 3,5 - 4,5 kV
Protection	**Protection**
Contre les surchauffes	Against overloads
EN 61347-1 ; EN 61347-2-9 ; EN 61347-2-1 ; EN 60923 ; EN 60927 ; EN 61000-3-2 ; EN 55015 ; EN 61547 ; EN 60922 ; EN 61000-3-3 ; EN 60598-1 ; EN 60598-2-1	EN 61347-1 ; EN 61347-2-9 ; EN 61347-2-1 ; EN 60923 ; EN 60927 ; EN 61000-3-2 ; EN 55015 ; EN 61547 ; EN 60922 ; EN 61000-3-3 ; EN 60598-1 ; EN 60598-2-1

ALIMENTATIONS HID IP66-67

HID IP66-67 CONTROL GEARS

13

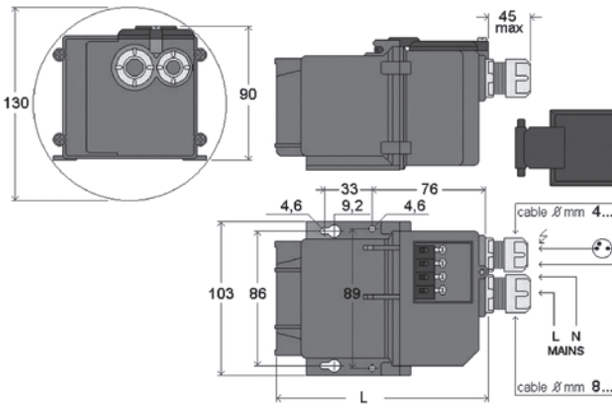

UNITÉ D'ALIMENTATION FERROMAGNÉTIQUE HID
CLASSE II / IP66-67

MP LDPW 35.3 IP66/67
MP LDPW 70.3 IP66/67
MP LDPW 100.3 IP66/67
MP LDPW 150.3 IP66/67

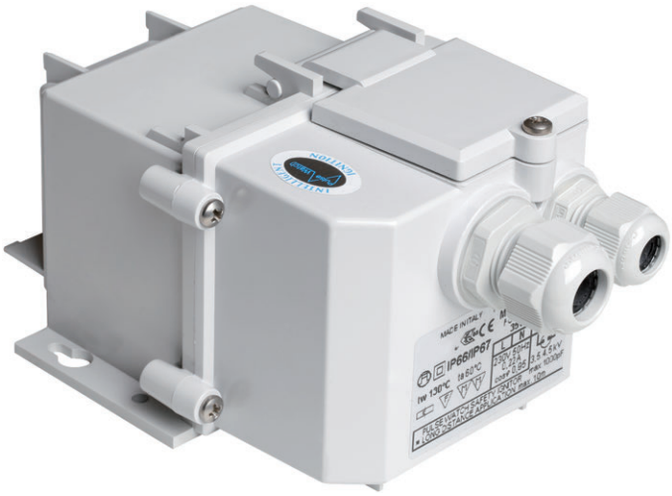

Schéma technique

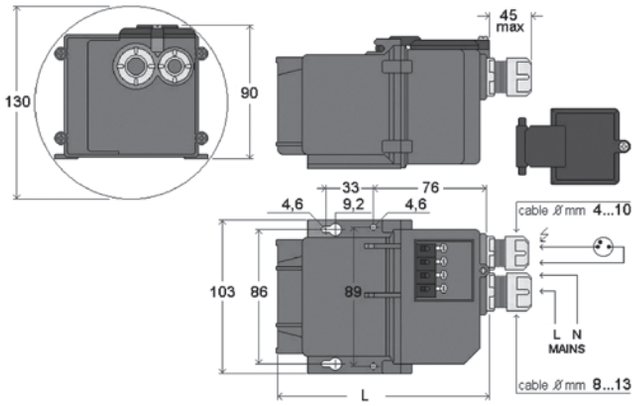

Référence	Code	Puissance	A	Pertes	Facteur de puissance	Dimensions h x l x L (entraxe)	Colisage
MP LDPW 35.3	2202211	35 W	0,22	7,2 W	0,95	90 x 103 x 142 (86)	1
MP LDPW 70.3	2202210	70 W	0,41	12,2 W			
MP LDPW 100.3	2202213	100 W	0,53	13,3 W	0,90		
MP LDPW 150.3	2202212	150 W	0,78	15,8 W	0,95	90 x 103 x 172 (86)	

IP66 - 67	IP66 - 67
Classe II	Class II
Tension d'entrée : 230 V	Input voltage : 230 V
Fréquence d'entrée : 50 Hz	Input frequency : 50 Hz
Température maximale d'enroulement (Tw) : +130 °C	Max. winding temperature (Tw) : +130 °C
Température ambiante (Ta) : +60 °C	Operating ambient temperature (Ta) : +60 °C
Unité d'alimentation étanche pour lampes iodures métalliques et sodium haute pression	Waterproof control gear unit for metal halide and high pressure sodium lamps
Type indépendant	Independent type
Connecteur pour câble : 2,5 mm²	Screw terminal : 2,5 mm²
Presse étoupe pour câble : 10 - 14 mm² HO7 RN-F	Cable gland for cable : 10 - 14 mm² HO7 RN-F
Distance maximale lampe / ballast : 15 m	Max. distance lamp / ballast : 15 m
Condensateur intégré	Integrated capacitor
Amorceur électronique digital temporisé : 3,5 - 4,5 kV	Safety timed digital ignitor : 3,5 - 4,5 kV
Protection	**Protection**
Contre les surchauffes	Against overloads
EN 61347-1 ; EN 61347-2-9 ; EN 61347-2-1	EN 61347-1 ; EN 61347-2-9 ; EN 61347-2-1
EN 60923 ; EN 60927 ; EN 61000-3-2	EN 60923 ; EN 60927 ; EN 61000-3-2
EN 55015 ; EN 61547	EN 55015 ; EN 61547
EN 61000-3-3 ; EN 60598-1	EN 61000-3-3 ; EN 60598-1

UNITÉ D'ALIMENTATION FERROMAGNÉTIQUE HID
CLASSE I / IP65 / 1000 W / 9,5-10,3 A
BFA SAPIM 1000.34/E-VB-F

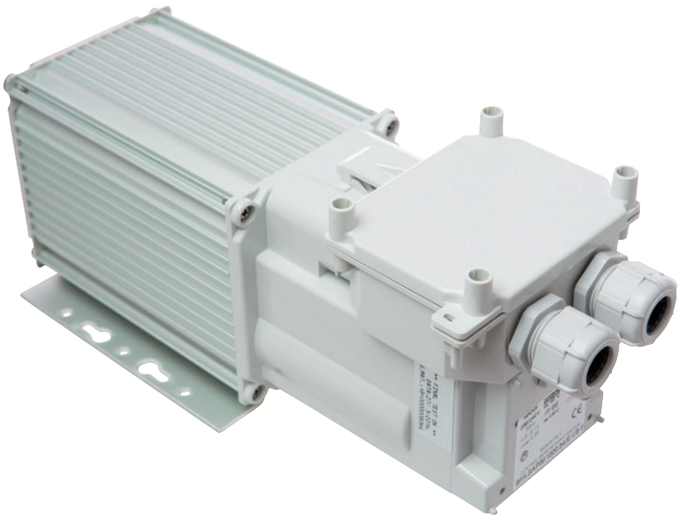

Schéma technique

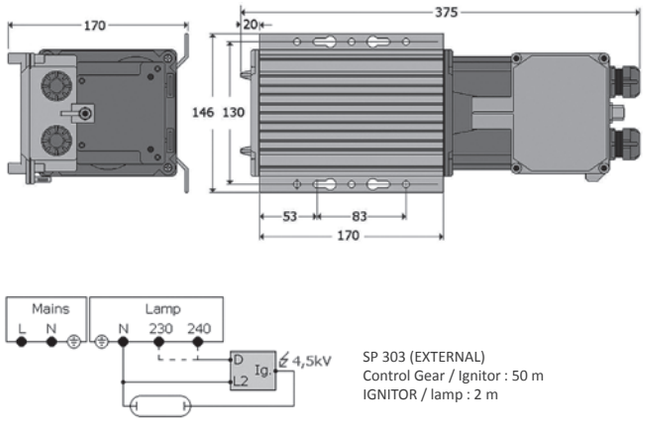

Référence	Code	Puissance	A	Pertes	facteur de puissance	Amorceur	Dimensions en mm h x l x L	Colisage
BFA SAPIM 1000.34/E-VB-F	2202497	1000 W	5,10	61 W	0,90	Externe (voir schéma)	170 x 146 x 375	1

Disponible sur commande en version avec amorceur digital LDPW 15 m intégré

Available on order in version with integrated digital ignitor LDPW 15 m

IP65	IP65
Classe I	Class I
Tension d'entrée : 230 V	Input voltage : 230 V
Fréquence d'entrée : 50 Hz	Input frequency : 50 Hz
Température maximale d'enroulement (Tw) : +130 °C	Max. winding temperature (Tw) : +130 °C
Température ambiante (Ta) : +45 °C	Operating ambient temperature (Ta) : +45 °C
Unité d'alimentation pour lampes iodure métalliques 1000 W 9,5 A et sodium 10,3 A	Control gear unit for 1000 W 9,5 A metal halide and 10,3 A sodium lamps
Type indépendant	Independent type
Matériel : aluminium extrudé	Case material : extruded aluminum
Essai au fil incandescent : 850 °C	Glow wire test : 850 °C
Presse étoupe pour câble : 10 - 17 mm² HO7 RN-F M25	Cable gland for cable : 10 - 17 mm² HO7 RN-F M25
Connecteur pour câble : 1,0 - 10 mm² - 750 V / 57 A	Screw terminal : 1,0 - 10 mm² - 750 V / 57 A
Fusible n.2 - 10 x 38 mm	Fuse n.2 - 10 x 38 mm
Protection	**Protection**
Contre les surchauffes	Against overloads
EN 61347-1 ; EN 61347-2-9 ; EN 60598-1	EN 61347-1 ; EN 61347-2-9 ; EN 60598-1
EN 60923 ; EN 61000-3-2 ; EN 61000-3-3	EN 60923 ; EN 61000-3-2 ; EN 61000-3-3
EN 55015 ; EN 61547	EN 55015 ; EN 6154

UNITÉ D'ALIMENTATION FERROMAGNÉTIQUE HID
CLASSE I / IP65 / 380-400 V / 2000 W / 8,8 A
BFA 2388.34 / VB-F

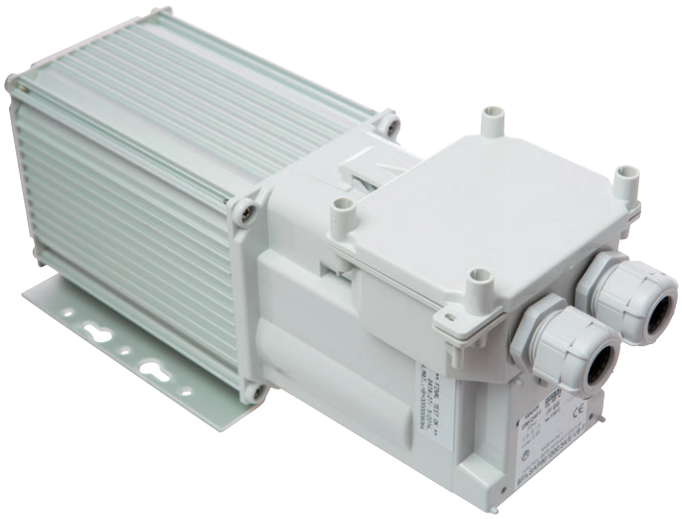

Schéma technique

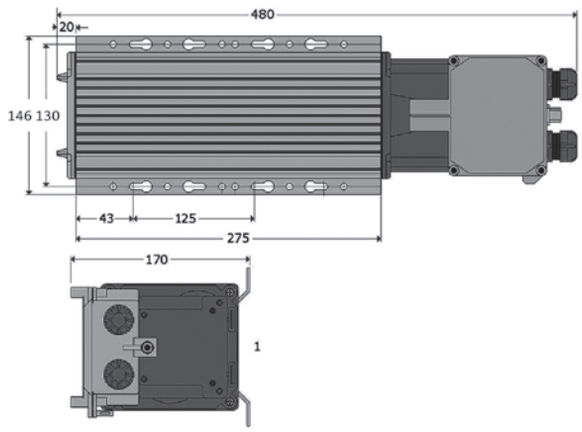

Schéma de câblage

HQI T 2000/N

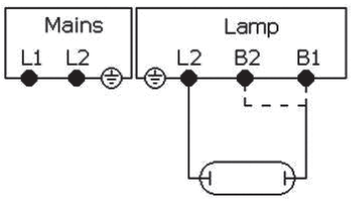

NO NECESSARY
Control gear / lamp : 50 m

HQI T 2000/N/SN
HPI 2000/380

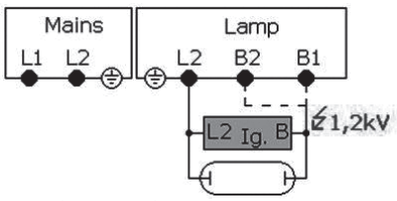

IM 4 (EXTERNAL)
Control gear / ignitor / lamp : 50 m

HQI T 2000/N/E

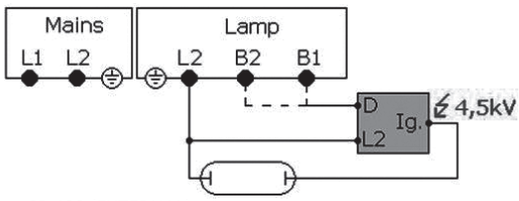

SP 403 (EXTERNAL)
Control gear / ignitor : 50 m
Ignitor / lamp : 2 m

Référence	Code	Puissance	A	Pertes	Cos Fi	Amorceur	Dimensions en mm h x l x L	Colisage
BFA 2388.34/VB-F	2202499	2000 W	5,9	75 W	0,90	Externe (voir schéma)	170 x 146 x 480	1

Disponible sur commande en version 380-400 V 60 Hz et 400-415 V

Available on order in version 380-400 V 60 Hz et 400-415 V

IP65	IP65
Classe I	Class I
Tension d'entrée : 380 - 400 V	Input voltage : 380 - 400 V
Fréquence d'entrée : 50 Hz	Input frequency : 50 Hz
Température maximale d'enroulement (Tw) : +130 °C	Max. winding temperature (Tw) : +130 °C
Température ambiante (Ta) : +45 °C	Operating ambient temperature (Ta) : +45 °C
Unité d'alimentation pour lampes iodures métalliques 2000 W 8,8 A :	Control gear unit for 2000 W 8,8 A metal halide lamp :
HQI T 2000 / N	HQI T 2000 / N
HQI T 2000 / N / E	HQI T 2000 / N / E
HQI T 2000 / N / SN	HQI T 2000 / N / SN
HPI T 2000/380	HPI T 2000/380
Type indépendant	Independent type
Matériel : aluminium extrudé	Case material : extruded aluminum
Essai au fil incandescent : 850 °C	Glow wire test : 850 °C
Presse étoupe pour câble : 10 - 17 mm² HO7 RN-F M25	Cable gland for cable : 10 - 17 mm² HO7 RN-F M25
Connecteur pour câble : 1,0 - 10 mm² - 750 V / 57 A	Screw terminal : 1,0 - 10 mm² - 750 V / 57 A
Fusible n.2 - 10 x 38 mm	Fuse n.2 - 10 x 38 mm
Protection	**Protection**
Contre les surchauffes	Against overloads
EN 61347-1 ; EN 61347-2-9 ; EN 60598-1	EN 61347-1 ; EN 61347-2-9 ; EN 60598-1
EN 60923 ; EN 61000-3-2 ; EN 61000-3-3	EN 60923 ; EN 61000-3-2 ; EN 61000-3-3
EN 55015 ; EN 61547	EN 55015 ; EN 6154

UNITÉ D'ALIMENTATION FERROMAGNÉTIQUE HID
CLASSE I / IP65 / 380-400 V / 2000 W / 10,3-11,3 A
BFA 2400.34/VB-F

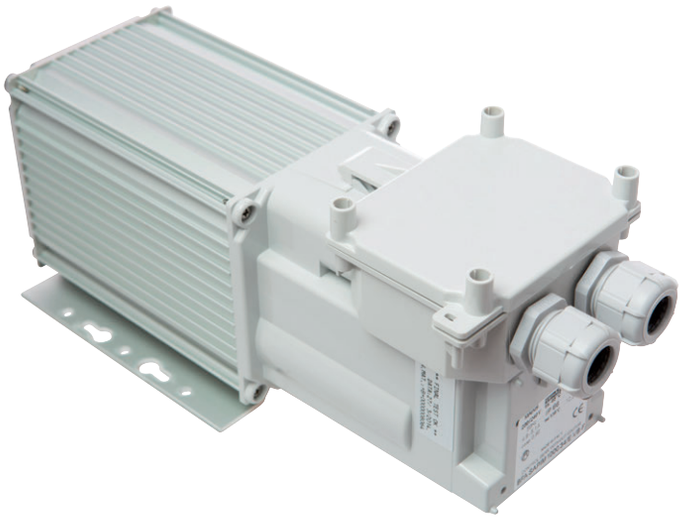

Schéma technique

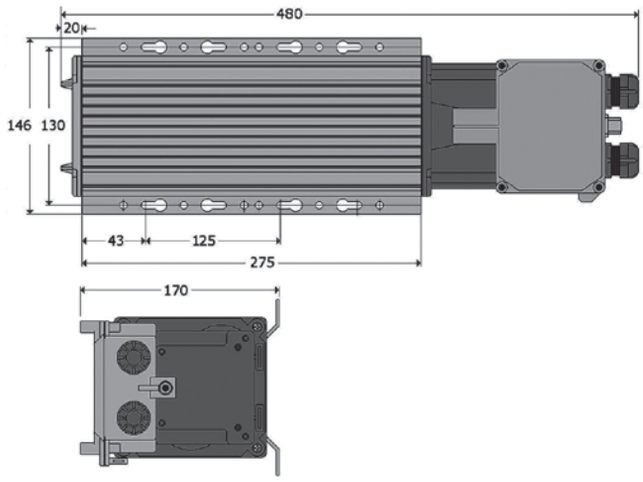

Schéma de câblage

HQI T 2000/D/I

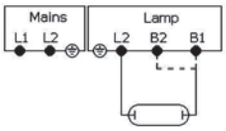

NO NECESSARY
Control gear / lamp : 50 m

HQI T 2000/D - HQI T 2000/DS
MHN LA 2000 - MHN SA 2000

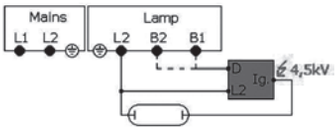

SP 403 (EXTERNAL)
Control gear / Ignitor : 50 m
ignitor / lamp : 2 m

Référence	Code	Puissance	A	Pertes	Cos Fi	Amorceur	Dimensions en mm h x l x L	Colisage
BFA 2400.34/VB-F	2202498	2000 W	6,2	103 W	0,90	Externe (voir schéma)	170 x 146 x 480	1

Disponible sur commande en version 380-400 V 60 Hz et 400-415 V

Available on order in version 380-400 V 60 Hz et 400-415 V

IP65	IP65
Classe I	Class I
Tension d'entrée : 380 - 400 V	Input voltage : 380 - 400 V
Fréquence d'entrée : 50 Hz	Input frequency : 50 Hz
Température maximale d'enroulement (Tw) : +130 °C	Max. winding temperature (Tw) : +130 °C
Température ambiante (Ta) : -30 °C à +45 °C	Operating ambient temperature (Ta) : -30 °C to +45 °C
Unité d'alimentation pour lampes iodures métalliques 2000 W 10,3 A et 11,3 A ; HQI T 2000 / D ; HQI T 2000 / D / I ; HQI TS 2000 DS ; MHN LA 2000 ; MHN SA 2000	Control gear unit for metal halide lamp 2000 W 10,3 A et 11,3 A ; HQI T 2000 / D ; HQI T 2000 / D / I ; HQI TS 2000 DS ; MHN LA 2000 ; MHN SA 2000
Type indépendant	Independent type
Matériel : aluminium extrudé	Case material: extruded aluminum
Essai au fil incandescent : 850 °C	Glow wire test : 850 °C
Presse étoupe pour câble : 10 - 17 mm² HO7 RN-F M25	Cable gland for cable : 10 - 17 mm² HO7 RN-F M25
Connecteur pour câble : 1,0 - 10 mm² - 750 V / 57 A	Screw terminal : 1,0 - 10 mm² - 750 V / 57 A
Fusible n.2 - 10 x 38 mm	Fuse n.2 - 10 x 38 mm
Protection	**Protection**
Contre les surchauffes	Against overloads
EN 61347-1 ; EN 61347-2-9 ; EN 60598-1 EN 60923 ; EN 61000-3-2 ; EN 61000-3-3 EN 55015 ; EN 61547	EN 61347-1 ; EN 61347-2-9 ; EN 60598-1 EN 60923 ; EN 61000-3-2 ; EN 61000-3-3 EN 55015 ; EN 6154

La marque ENEC (European Norms Electrical Certification) est une certification européenne qui confirme que chaque appareil muni de ce symbole remplit les conditions spécifiques d'essais définis par la norme.

Les produits LCI répondent aux exigences des directives Européennes 2004/108/CE et 2006/95/CE et de ce fait, peuvent porter le cigle CE.

RoHS - restriction of the use of certain Hazardous Substances in electrical and electronic equipment (limitation de l'utilisation de certaines substances dangereuses dans les équipements électriques et électroniques) : appellation courante de la directive 2002/95/CE de l'UE portant sur l'interdiction de certaines matières dans la fabrication et la transformation d'appareils et de composants électriques et électroniques.

Digital Addressable Lighting Interface : protocole d'interface pour la communication numérique entre appareillages électroniques d'éclairage normalisés selon IEC 62386

Safety Extra Low Voltage : Très basse tension de sécurité (TBTS)

Directive de compatibilité électromagnétique, assurant une quantité limitée d'interférences

Produit de classe I : mise à la terre

Produit de classe II : double isolation ou isolation renforcée

Isolation renforcée. Appareil adapté à l'intégration dans un luminaire de classe II

Produit de classe III : très basse tension de sécurité (TBTS)

Ballast / driver indépendant pouvant être installé à l'extérieur du luminaire

Appareil (avec câblage) pouvant être installé sur des surfaces inflammables (bois)

Appareil pouvant être installé dans ou sur un meuble dont le degré d'inflammabilité n'est pas connu

Répond aux critères du label KEMA (Pays-Bas)

Répond aux critères du label VDE (Allemagne)

Répond aux critères du label TÜV (Allemagne)

Convertisseur / transformateur de sécurité résistant aux courts-circuits

Indice de protection thermique indiquant la température de surface maximale en cas d'erreur

EEI = Energy Efficiency Index - Indice d'efficacité énergétique
A1 pour B.E. graduables
A2/A3 pour B.E. non graduables
B1/B2 pour ballasts ferromagnétiques

Lampe en fin de vie automatiquement éteinte

Appareil fonctionnant par télécommande en radio-fréquence

Utilisation de bandes de fréquence WIFI 2.4 gHz

Système wifi intégré

Blanc

Ajustement de la température de couleur : blanc chaud, blanc froid

Ajustement de la température de couleur : rouge, vert, bleu

Ajustement de la température de couleur : rouge, vert bleu, blanc

Dimmable

Classe énergétique

Angle de diffusion

Durée de vie moyenne du produit

Diamètre de perçage

Profilé alu pour montage en surface

Profilé alu pour montage encastré

Ruban LED avec gaine : IP67

Ruban LED sans gaine : IP20

Détecteur de présence

Tension constante 12V

Sans scintillement

Installation sans outil

Température ambiante

Température maximale admissible au point Tc

Élévation de température à 25 °C ambiant

Température maximale admissible au niveau de l'enroulement

IPXX Protection contre les corps solides et liquides

Solides		Liquides	
0	Aucune protection	0	Aucune protection
1	Protection contre les corps solides > 50 mm	1	Protection contre les gouttes verticales
2	Protection contre les corps solides > 12,5 mm	2	Protection contre les gouttes obliques (inclinaison max 15°)
3	Protection contre les corps solides > 2,5 mm	3	Protection contre la pluie (inclinaison max 60°)
4	Protection contre les corps solides > 1 mm	4	Protection contre les projections d'eau de toutes directions
5	Protection contre la poussière	5	Protection contre les jets d'eau à la lance dans toutes les directions
6	Étanche à la poussière	6	Protection contre les fortes projections d'eau dans toutes les directions
		7	Protection contre les effets de l'immersion temporaire
		8	Protection contre les effets de l'immersion prolongée

Selon les normes NF EN 60598-1 et NF EN 60529
Le premier chiffre indique le degré de protection contre la pénétration de corps solides
Le deuxième chiffre indique le degré de protection contre la pénétration de l'eau

Exemple : IP67 signifie que le produit est totalement protégé contre les poussières (6) et contre les effets de l'immersion temporaire (7)

IKXX Indice de résistance aux chocs

IK	Description du choc	Énergie de choc en joules
01	Chute de 10 cm d'une masse de 0,15 kg	0,15 joule
02	Chute de 13 cm d'une masse de 0,15 kg	0,20 joule
03	Chute de 23 cm d'une masse de 0,15 kg	0,35 joule
04	Chute de 33 cm d'une masse de 0,25 kg	0,50 joule
05	Chute de 48 cm d'une masse de 0,15 kg	0,70 joule
06	Chute de 20 cm d'une masse de 0,5 kg	1 joule
07	Chute de 40 cm d'une masse de 0,5 kg	2 joules
08	Chute de 30 cm d'une masse de 1,7 kg	5 joules
09	Chute de 20 cm d'une masse de 5 kg	10 joules
10	Chute de 40 cm d'une masse de 5 kg	20 joules

Selon les normes NF EN 62262 et NF EN 60068-2-75. Système de codification indiquant le degré de protection du matériel contre les chocs mécaniques

Exemple : IK10 signifie que le produit résiste au choc d'un marteau de 5 kg tombant de 40 cm

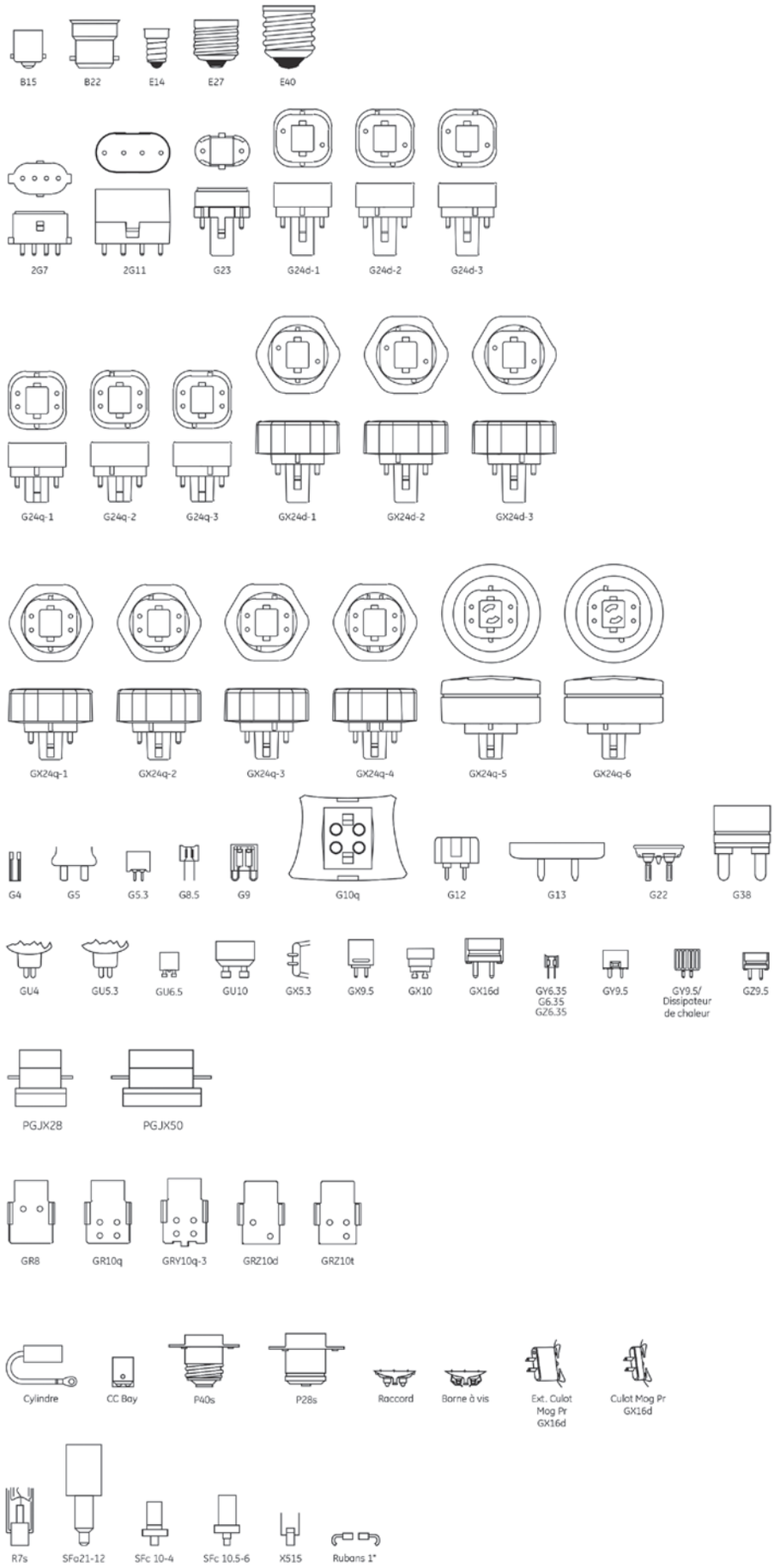
B15
B22
E14
E27
E40
2G7
2G11
G23
G24d-1
G24d-2
G24d-3
G24q-1
G24q-2
G24q-3
GX24d-1
GX24d-2
GX24d-3
GX24q-1
GX24q-2
GX24q-3
GX24q-4
GX24q-5
GX24q-6
G4
G5
G5.3
G8.5
G9
G10q
G12
G13
G22
G38
GU4
GU5.3
GU6.5
GU10
GX5.3
GX9.5
GX10
GX16d
GY6.35
G6.35
GZ6.35
GY9.5
GY9.5/
Dissipateur
de chaleur
GZ9.5
PGJX28
PGJX50
GR8
GR10q
GRY10q-3
GRZ10d
GRZ10t
Cylindre
CC Bay
P40s
P28s
Raccord
Borne à vis
Ext. Culot
Mog Pr
GX16d
Culot Mog Pr
GX16d
R7s
SFa21-12
SFc 10-4
SFc 10.5-6
XS15
Rubans 1"

EN 61347-1	IEC 61347-1	Appareillages de lampes - prescriptions générales et prescriptions de sécurité General and safety requirements for lamp control gears / LED drivers
EN 61347-2-1	IEC 61347-2-1	Prescriptions particulières concernant les dispositifs d'amorçage Special requirements for starting devices
EN 61347-2-2	IEC61347-2-2	Prescriptions particulières concernant les convertisseurs électroniques pour lampes à incandescence alimentés en courant continu ou alternatif Special requirements for electronic converters for filament lamps DC or AC powered
EN 61347-2-3	IEC 61347-2-3	Prescriptions particulières concernant les ballasts électroniques pour lampes fluorescentes alimentés en courant alternatif Special requirements for electronic ballasts for fluorescent lamps AC powered
EN 61347-2-7	IEC 61347-2-7	Prescriptions particulières concernant les ballasts électroniques pour éclairages de secours alimentés en courant continu Special requirements for electronic ballasts for emergency lighting DC powered
EN 61347-2-8	IEC 61347-2-8	Prescriptions particulières concernant les ballasts pour lampes fluorescentes Special requirements for ballasts for fluorescent lamps
EN 61347-2-9	IEC 61347-2-9	Prescriptions particulières concernant les ballasts pour lampes à décharge Special requirements for ballasts for discharge lamps
EN 61347-2-11	IEC 61347-2-11	Prescriptions particulières pour circuits électroniques divers utilisés avec des luminaires Particular requirements for miscellaneous electronic circuits used with luminaires
EN 61347-2-12	IEC 61347-2-12	Exigences particulières pour les ballasts électroniques alimentés en courant continu ou alternatif pour lampes à décharge Special requirements for electronic ballasts DC or AC powered current for discharge lamps
EN 61347-2-13	IEC 61347-2-13	Exigences particulières pour les appareillages électroniques alimentés en courant continu ou alternatif pour les modules de LED Particular requirements for electrical equipment DC or AC powered for LED modules
EN 61558	IEC 61558	Transformateurs de sécurité Safety transformers
EN 62031	IEC 62031	Impératif de sécurité que doivent remplir les modules LED Safety specifications to be performed for LED modules
EN 60598-1	IEC 60598-1	Exigences générales pour les luminaires General requirements for luminaires
EN 60598-2-1	IEC 60598-2-1	Exigences applicables aux luminaires fixes à usages général Requirements for fixed luminaires in general use
EN 60598-2-22	IEC 60598-2-22	Prescriptions particulières concernant les luminaires pour éclairage de secours Particular requirements in respect of luminaires for emergency lighting
EN 62493	IEC 62493	Évaluation de matériel d'éclairage lié à l'exposition humaine aux champs électromagnétiques Assessment of lighting equipment related to human exposure to electro-magnetic fields
EN 62471	IEC 62471	Sécurité photobiologique des lampes et systèmes de lampes Photobiological safety of lamps and lamp systems
EN 55015	CISPR 15	Perturbations radioélectriques Radio disturbances
EN 61547	IEC 61547	Exigences d'immunité CEM EMC immunity requirements
EN 61000-3-2	IEC 61000-3-2	Émissions de courant harmonique Harmonic current emissions
EN 61000-3-3	IEC 61000-3-3	Les fluctuations de tension et du flicker dans les systèmes d'alimentation basse tension Voltage fluctuations and flicker in low-voltage supply systems

EN 60921	IEC 60921	Ballasts pour lampes fluorescentes tubulaires - prescriptions concernant le fonctionnement Ballasts for tubular fluorescent lamps - requirements for operation
EN 60923	IEC 60923	Ballasts pour lampes à décharges - prescriptions concernant le fonctionnement Ballasts for discharge lamps - requirements for operation
EN 60925	IEC 60925	Prescriptions de performances - courant continu Performance requirements - DC
EN 60927	IEC 60927	Dispositifs d'amorçage - prescriptions concernant le fonctionnement Starting devices - requirements for operation
EN 60929	IEC 60929	Prescriptions de performances - courant alternatif Performance requirements - AC
EN 61047	IEC 61047	Convertisseurs abaisseurs électroniques alimentés en courant continu ou alternatif pour lampes à incandescence - exigences de performances Electronic step-down converters DC or AC for incandescent lamps - Performance requirements
EN 62384	IEC 62384	Appareillages électroniques alimentés en courant continu ou alternatif pour modules LED - Exigences de performances DC or AC supplied electronic LED Driver for LED modules - performance requirements
EN 62386	IEC 62386	Interfaces digitales pour luminaires adressables Digital addressable lighting interface
EN 50172	acc. to VDE 0108	Exigences relatives aux systèmes d'éclairages de secours Requirements for emergency escape lighting systems
EN 62034	IEC 62034	Système de test automatique pour l'évacuation d'urgence d'éclairage alimenté par batterie Automatic test system for battery-powered emergency escape lighting

CONVERTISSEURS LED IP20 TENSION CONSTANTE

CONVERTISSEURS LED IP67 TENSION CONSTANTE

CONVERTISSEURS LED IP20 + IP67 DIMMABLES TENSION CONSTANTE

CONVERTISSEURS LED IP20 COURANT CONSTANT

LUMINAIRES LED

SYSTÈMES RF WIFI RGB + CW - WW

MODULES LED

RUBANS LED IP20

RUBANS LED IP67

PROFILÉS ALU

SOLARLEDS

TRANSFORMATEURS ÉLECTRONIQUES

BALLASTS ÉLECTRONIQUES FLUO

BALLASTS ÉLECTRONIQUES HID

ALIMENTATIONS FERROMAGNÉTIQUES ET AMORCEURS

Édité par LCI - 2019 - RCS 448 330 241
2 rue René Schickelé - 67000 Strasbourg FRANCE
Tél. +33(0)3 88 24 18 05 - Fax +33(0)3 88 36 74 58
contact@lciballast.com - www.lciballast.com

Vous pourrez aussi retrouver l'ensemble des fiches techniques
et le catalogue téléchargeable sur notre site internet
www.lciballast.com

2 rue René Schickelé - 67000 Strasbourg FRANCE
Tél. +33(0)3 88 24 18 05 - Fax +33(0)3 88 36 74 58
contact@lciballast.com - www.lciballast.com