Telegärtner
KARL GÄRTNER GMBH

BESTE VERBINDUNGEN FÜR IHREN ERFOLG

Telegärtner
KARL GÄRTNER GMBH

NETZWERK-KOMPONENTEN
KOAXIALE STECKVERBINDER
KABEL-KONFEKTIONIERUNG
PRÄZISIONS-DREHTEILE
KUNSTSTOFF-SPRITZGUSSTEILE
INDUSTRIE-ELEKTRONIK

2014

DataVoice Industry Produktkatalog Industriesteckverbinder

D

DataVoice
Industry
Produktkatalog Industriesteckverbinder

Alle Produkte finden Sie auch im
Online-Katalog
www.telegaertner.com

Herausgeber

Telegärtner
Karl Gärtner GmbH
Lerchenstr. 35
D-71144 Steinenbronn

Telefon: +49 (0) 7157/125-100
Telefax: +49 (0) 7157/125-120
E-Mail: info@telegaertner.com

Besuchen Sie uns online:
www.telegaertner.com

Gestaltung
team:orange GmbH, Web- und Werbeagentur
www.teamorange.de

Fotos
hartmannstudios
Zuckerfabrik Digital, Fotodesign
Leske Fotodesign

Druck
Druckerei Raisch

Ausgabe
DataVoice Industry 2014 © Copyright by Telegärtner T00010A0010
Nachdruck auch auszugsweise bedarf einer schriftlichen Genehmigung. Technische Änderungen vorbehalten.

Inhalt

3 Industrial Ethernet

9 STX-Plattformkonzept

17 Telegärtner

25 Standorte und Vertretungen

29 Technische Informationen

33 Produkte

241 Einbaumaße

245 Bestellnummern-Index

33 Komponenten für den Etagenverteiler - RJ45/LWL 1

49 Komponenten für den Schaltschrank - RJ45/LWL 2

61 Komponenten für die Feldverkabelung - M12/RJ45/LWL 3

147 Komponenten für die Außenverkabelung - RJ45/LWL 4

159 RJ45 Steckverbinder IP20 5

167 LWL Steckverbinder 6

179 RJ45 Patchkabel 7

197 LWL Patchkabel 8

209 M12x1 Verbindungsleitungen 9

219 Kupferkabel als Meterware 10

225 IP44 Anschlussdosen 11

231 Montagewerkzeuge 12

Telegärtner goes Industry

Ethernet ist heute auch außerhalb von Bürogebäuden eine weit verbreitete Technologie. Im Industrial Ethernet können zwar in manchen Fällen gleiche Verkabelungskomponenten wie im Bürobereich verwendet werden. Doch in der rauen Fertigungsumgebung sind die Komponenten eines Datennetzes sehr viel größeren Belastungen ausgesetzt: Staub, Feuchtigkeit, Chemikalien, mechanische Belastungen, extreme Temperaturen und höhere elektromagnetische Belastungen setzen der Verkabelung zu und stellen komplett neue Anforderungen. Gleichzeitig wird in der Fertigung höchste Zuverlässigkeit und Verfügbarkeit gefordert, denn ein Ausfall – und sei es nur von kurzer Dauer – führt unweigerlich zu hohen finanziellen Verlusten. Gerade im industriellen Umfeld sind Qualität und Zuverlässigkeit der Komponenten von Ausschlag gebender Bedeutung – besonders der Anschlussdosen und Steckverbindungen. Neben der Qualität sorgfältig aufeinander abgestimmter Komponenten ist bei industriellen Anwendungen zusätzlich der Schutz gegen ein Eindringen von festen und flüssigen Stoffen wichtig.

Telegärtner hat sich dieses Themas angenommen und basierend auf unseren millionenfach bewährten Steckverbindern aus dem Office-Bereich eine zukunftsweisende Lösung für „Industrial Ethernet“ entwickelt.

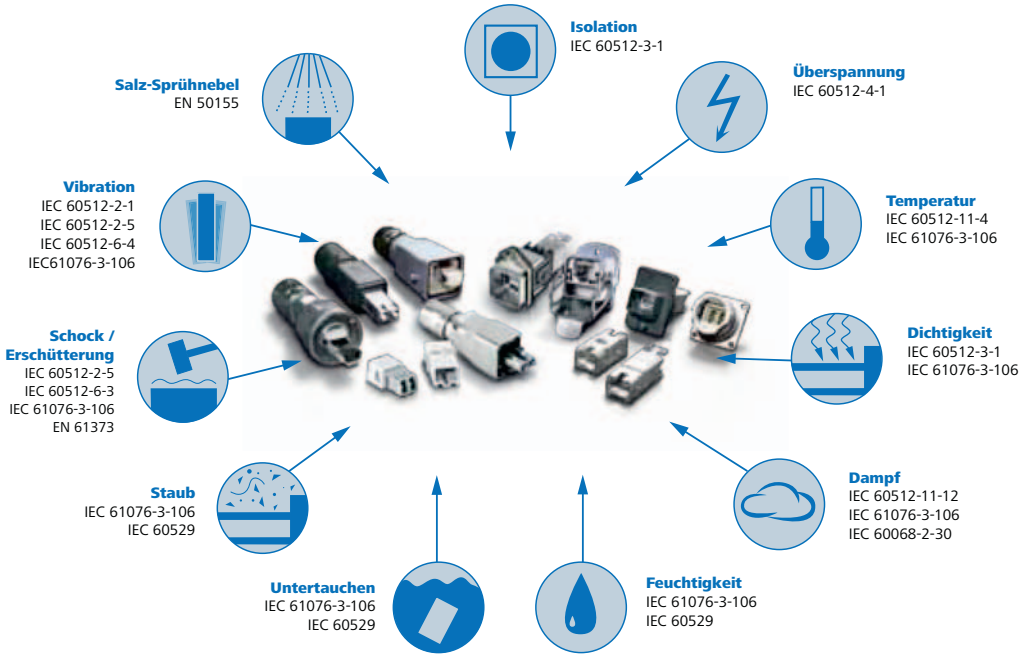

Das industrielle Umfeld stellt unterschiedliche Anforderungen an Steckverbinder und Anschlüsse: Mal sind hohe Übertragungsraten gefragt, mal sind bestimmte Schutzarten verlangt. Mussten Anwender bisher auf Produkte unterschiedlicher Hersteller zurückgreifen, um sich die Kombination zusammenzubauen, die sie für ihre Arbeit brauchten, gibt es jetzt endlich eine Lösung für alle Anforderungen im industriellen Umfeld: **DataVoice Industry von Telegärtner**.

DataVoice Industry:
Eine Lösung für alle Anforderungen

Die industrietauglichen Steckverbinder und Verkabelungskomponenten aus dem DataVoice Industry-Programm sorgen für zuverlässige Verbindungen im Schaltschrank, Etagenverteiler, Maschinenverteiler oder Ethernetgerät. Alle Anforderungen, die Anwendern im industriellen Umfeld begegnen, werden berücksichtigt: Glasfaser und Kupfer, Flansch und Gehäuse. Sämtliche Komponenten aus dem DataVoice Industry-Programm erfüllen alle weltweit gültigen Normen an Kontaktsicherheit, Gehäusestabilität und Übertragungsraten im Industrial Ethernet.

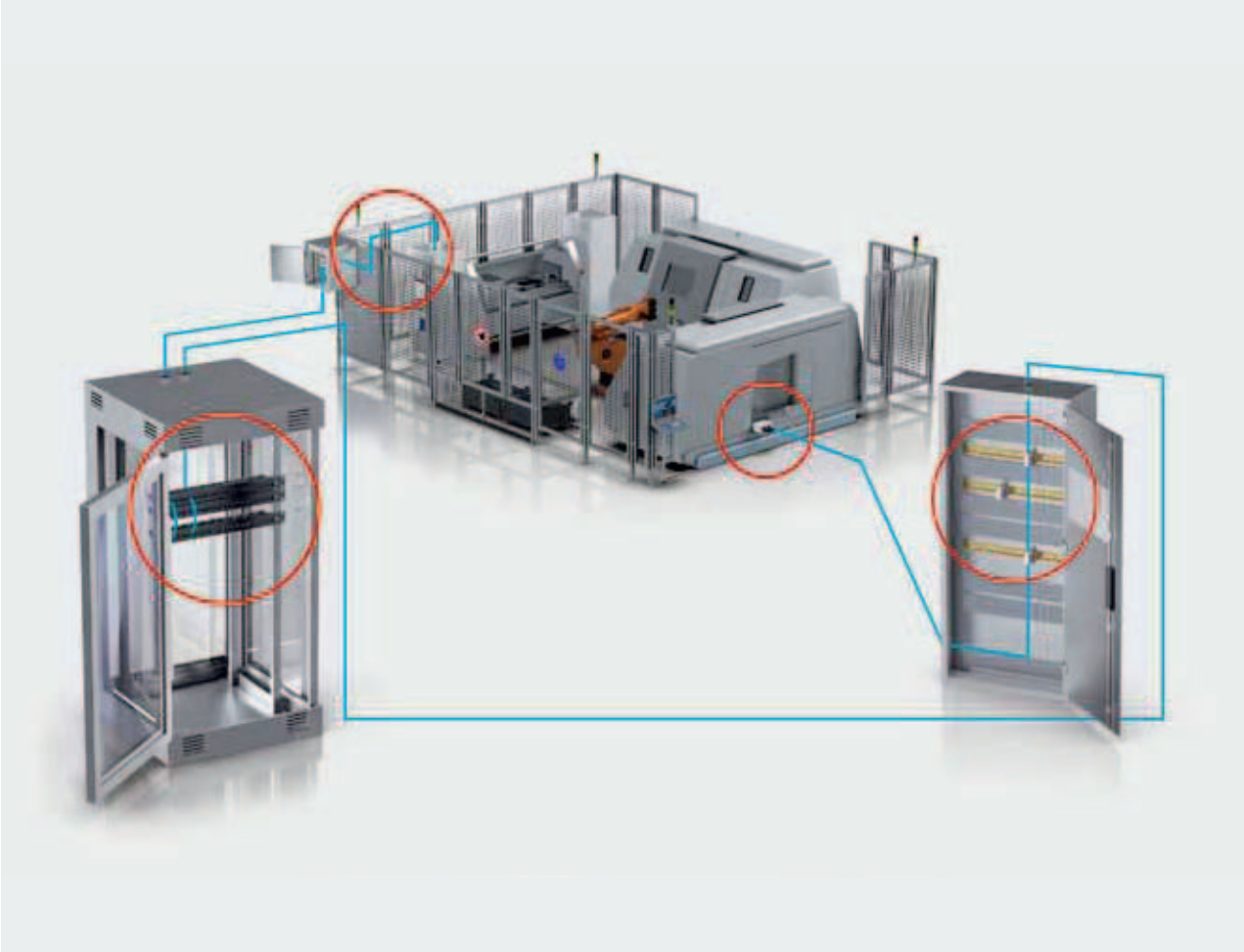

Komponenten für den Etagenverteiler

Komponenten für die Feldverkabelung

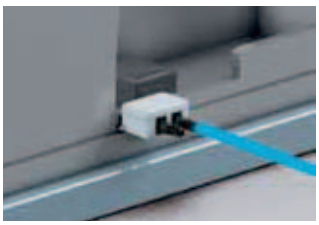

Anschlussdosen

Komponenten für den Schaltschrank

Hohe Geschwindigkeit – von der Montage bis zur Übertragung

Die Ansprüche an eine schnelle Vernetzung, ans Reporting und an die Prozesssteuerung werden immer größer. Mit DataVoice Industry hat der Anwender endlich eine Lösung, die all seinen Anforderungen gerecht wird: Mit einer Datentransferleistung von 10 MBit bis 10 GBit eröffnen sich Anwendern völlig neue Möglichkeiten: sowohl in Prozessgestaltung als auch in der Logistik.

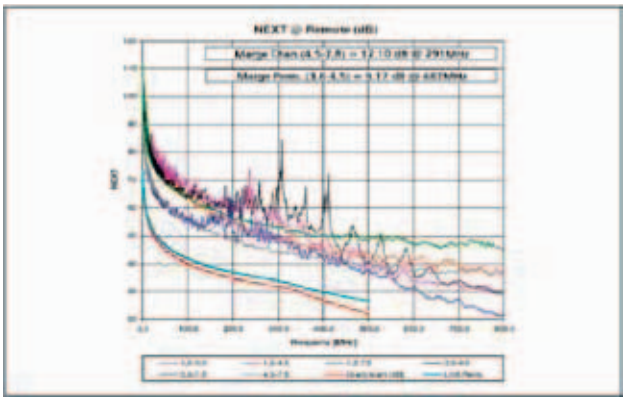

Einfachste Handhabung

Die industriellen Steckverbindersets wurden so entwickelt, dass die Montage schnell, einfach, sicher und vor allem zuverlässig ohne Spezialwerkzeuge erfolgen kann. Die Telegärtner Steckverbinder zeichnen sich durch maximal flexible Montagemöglichkeiten aus. Das beginnt bei vormontierten Einheiten und Komponenten, die einfach und vor allem ohne Spezialwerkzeug zusammen gebaut werden können – und geht bis hin zu einfachen Montagemöglichkeiten von Flanschen. Der Anwender hat bei DataVoice Industry die Wahl zwischen Zentralverschraubungen für Standard-Wandausschnitte oder vier Schrauben für die Außenmontage. Beide Optionen sind problemlos mit Standard-Ausknackwerkzeugen zu erstellen.

Rundsteckverbinder M12x1 IP67 X- & D-kodiert für industrielle Automation

Mit dem M12 Steckverbinder reagiert Telegärtner auf die Anforderung der Industrie zur durchgängigen Verkabelung von Industriekommunikations-Netzwerken gemäß IEC 61918, die als Steckgesicht M12x1-Rundsteckverbinder in 4- und 8-poliger Ausführung vorschreiben.

Als 4-poliger, D-kodierter Kompaktsteckverbinder kann der M12 von Telegärtner im PROFINET-Umfeld Datenraten bis 100 Mbit/s übertragen. X-kodiert überträgt die 8-adrige Version Datenraten bis 10 Gbit/s und ermöglicht zusätzlich eine Spannungsversorgung angeschlossener Endgeräte. Damit können Applikationen wie Sicherheits- bzw. Videoüberwachung (CCTV), Fahrgastinformationssysteme (PIS), Produktionsanlagen bzw. Fertigungsüberwachung mit hochauflösenden Kameras realisiert werden. Der extrem robuste M12 lässt sich ohne Spezialwerkzeug vor Ort montieren. Seine rüttelfeste Schraubverbindung ermöglicht Zugentlasten und Abdichten in einem Dreh. Er zeichnet sich darüber hinaus durch seine sehr gute Schirmkontaktierung aus und deckt eine große Bandbreite an Adern- (0,9-1,6 mm) und Kabeldurchmessern (5-10 mm) ab.

Telegärtner STX M12 Verkabelungssystem

Telegärtner bietet für die Installation von Industriekommunikations-Netzwerken M12x1 D-und X-kodierte Steckverbinder, die sowohl zum Anschluss an Massivleiter- als auch Litzenleiter-Kabel geeignet sind und eine 360° Schirmkontaktierung bieten.

Ein weiterer Bestandteil des STX M12 Verkabelungssystems sind Leiterplattenbuchsen mit Gehäuse für die Vorder- oder Hinterwand-Montage. Für den Geräteanschluss zwischen Maschinen/Endgeräten bzw. von Maschine/Endgerät in den Schaltschrank bietet Telegärtner vorkonfektionierte Verbindungsleitungen mit SF/UTP 2x2xAWG22/7 PUR gemäß PROFINET-Spezifikation für den M12x1 D-kodiert.
Die Verbindungsleitungen mit M12x1 X-kodiert weisen einen S/FTP 4x2xAWG26/7 PUR Aufbau und erhöhten Temperaturbereich von -40° bis 85°C auf.

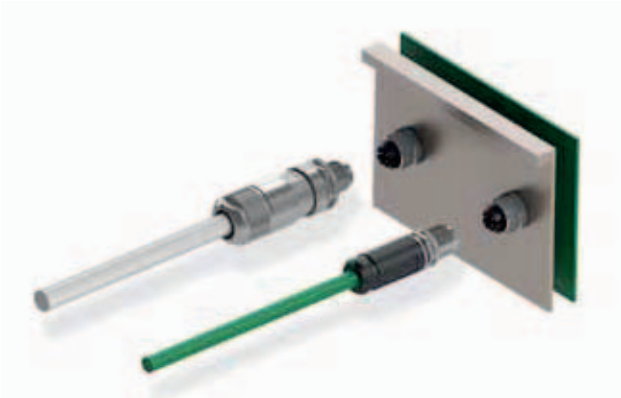

TOC Outdoor Steckverbinder IP68

TOC steht für Telegärtner Outdoor Connectors und bietet Verkabelungs-Profis bei Außenanwendungen die Zuverlässigkeit und Flexibilität, die Sie sich für Ihr Netzwerk wünschen. Sie kommen in Außenanwendungen für die Daten- und Telekommunikation im Mobilfunk, Prozess-, Anlagen-, Verkehrsautomatisierung zum Einsatz.

Die TOC-Serie ist in Ausführungen mit vernickeltem Messing sowohl für RJ45 Cat.6_A als auch LWL LC Duplex erhältlich. Die Konformität mit den Vorgaben der Schutzklasse IP68 und die hervorragenden Materialeigenschaften ermöglichen einen Einsatz in härtesten Umgebungsbedingungen, und dies in einem Temperaturbereich von -40°C bis 85°C.

Das Verriegeln, Zugentlasten und Abdichten der TOC Steckverbinder erfolgt über eine Drehbewegung und erfordert keine weiteren Arbeitsschritte. Für Sie bedeutet das: einfache, schnelle und fehlerfreie Installation, hohe Übertragungssicherheit und Flexibilität bei der Verkabelung.

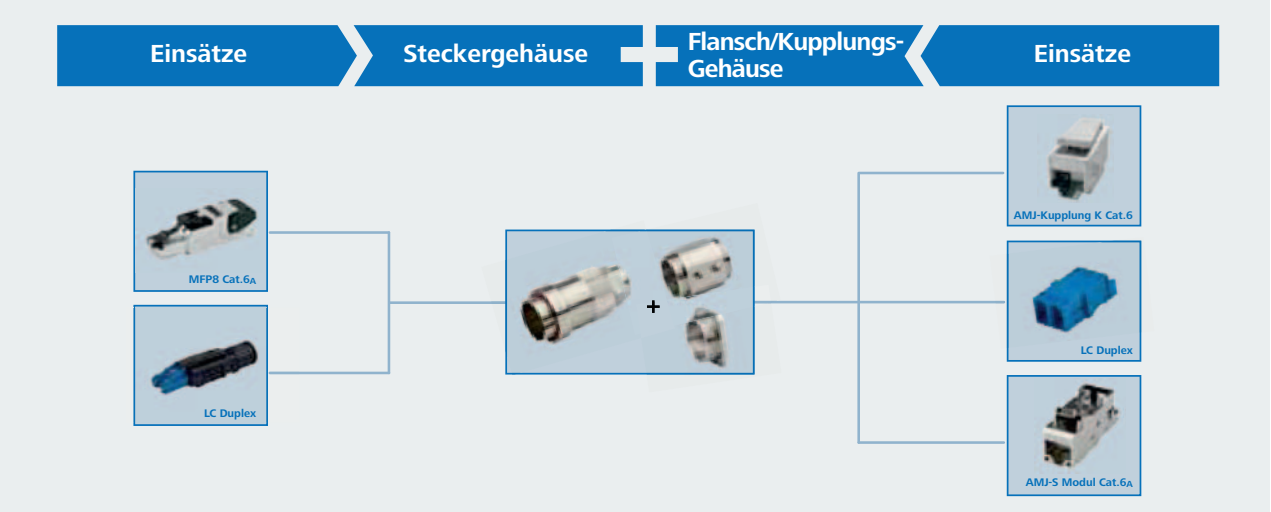

TOC-Serie RJ45 und LC Duplex

Die TOC-Serie RJ45 ist mit den neuen montagefreundlichen Anschlusskomponenten MFP8 Cat.6_A Stecker und AMJ-S Modul Cat.6_A als Set erhältlich und kann vor Ort ohne Spezialwerkzeuge an Massiv- und Litzenleiterkabel mit Kabeldurchmesser bis 9,5 mm (u. a. PE-Kabel) angeschlossen werden.

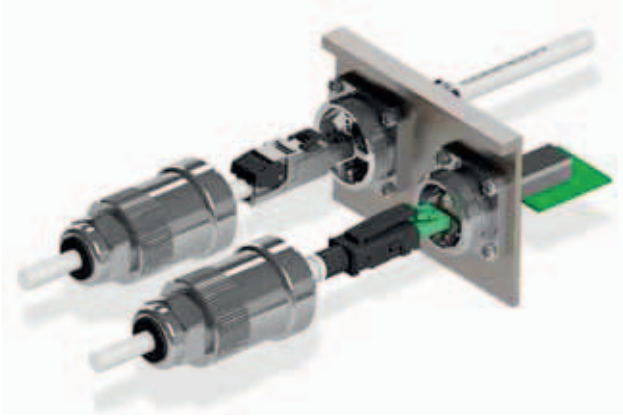

Die TOC-Serie in LC Duplex besticht durch ihre einfache Handhabung als auch Flexibilität in der Installation. Es können vorkonfektionierte Kabel in das TOC Steckergehäuse eingeführt werden oder die Montage der LC Stecker erfolgt vor Ort. Der beiliegende Halterahmen mit verlängertem Rasthebel nimmt die LC Stecker fest auf und bietet eine zusätzliche werkzeugfreie Zugentlastung. Mit dem verlängerten Rasthebel lassen sich die LC Stecker in Verbindungen mit SFP+ Transceiver oder LC Duplex Kupplungen auch bei beengten Platzverhältnissen mühelos Stecken & Ziehen. Darüber hinaus können die unterschiedlichen Einbaulagen der SFP+ Transceiver in allen Achsen ausgeglichen werden. Das TOC Steckergehäuse ist für Kabeldurchmesser bis 9,5 mm (u. a. PE-Kabel) ausgelegt.

Telegärtner STX: Steckverbinder-Plattform für Industrial Ethernet

Ob in der Fabrik-, Maschinen- oder Anlagenverkabelung: mit den Industrie-Steckverbindern der Variante 1, Variante 4, Variante 5 und Variante 14 aus der STX-Plattform, sowie Industrie-Steckverbindern der Variante 6 bietet Ihnen Telegärtner normgerechte Industrial Ethernet Lösungen der Extra-Klasse. Ein Grund dafür liegt in ihrer Resistenz gegenüber den Belastungen im industriellen Umfeld. Ein zweiter Grund liegt in ihrer Modularität: Denn nirgendwo anders können Sie Schutzgehäuse so uneingeschränkt mit Stecker- bzw. Flanscheinsätzen bestücken wie bei STX.

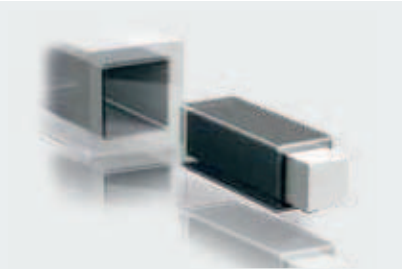

Eine Schnittstelle für alle Anforderungen in der industriellen Verbindungstechnik

Das Herzstück des STX-Plattformkonzepts ist eine Schnittstelle, welche alle Anforderungen, Möglichkeiten und Eventualitäten berücksichtigt, die Anwendern in der industriellen Verbindungstechnik begegnen: Glasfaser und Kupfer, Flansch und Gehäuse.

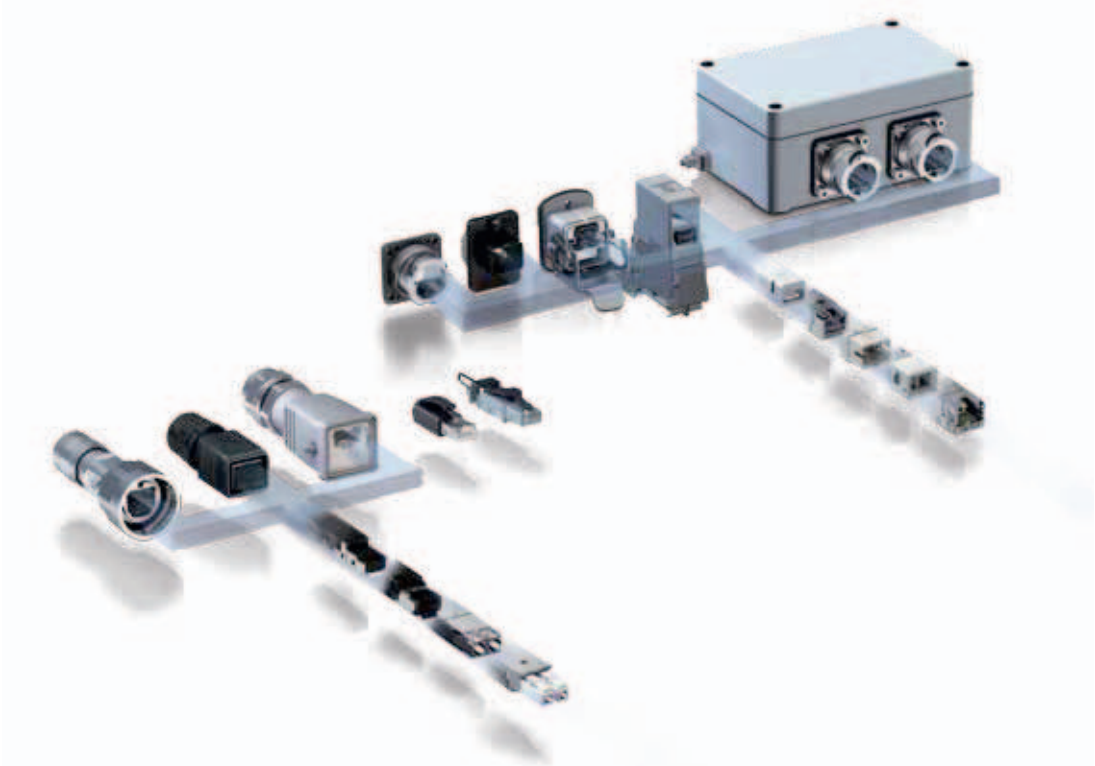

Das STX Plattform-Konzept für industrielle Steckverbinder ermöglicht es, Einsätze mit einheitlichen Abmaßen in verschiedenen Gehäusen zu verwenden. **Für moderne, zukunftssichere 10 Gbit Netzwerke gibt es nichts, das einfacher und zuverlässiger zugleich ist.**

Uneingeschränkt kombinierbar: Das modulare STX-Steckverbindersystem

Vorsprung durch maximale Modularität. Die neuen Telegärtner STX-Ethernet-Steckverbinder der Variante 1, Variante 4, Variante 5 und Variante 14 mit ***STEADY**TEC*®-Technologie bieten normgerechte Lösungen, die flexibel miteinander kombinierbar sind – ohne störende Anpassungen. Denn die frei wählbaren Einsätze lassen sich problemlos in alle IP67-Schutzgehäuse einsetzen. Das schafft größere Freiheiten bei der Artikelauswahl und in der Anwendung. Neben den RJ45- Einsätzen können auch LWL-Steckverbinder für Plastic Optical Fibre (POF), Plastic Cladded Fibre (PCF) und Glass Optical Fibre (GOF) in 9 µm, 50 µm und 62,5 µm integriert werden. Obendrein steht eine einmalige Auswahl zwischen Varianten aus Kunststoff oder Metall zur Verfügung. Sämtliche Steckverbinder sind zudem nach EN 50173-1 und ISO/IEC 24702, IEC 61918, IEC 61784-5 sowie IEC 61076-3-106 und IEC 61076-3-117

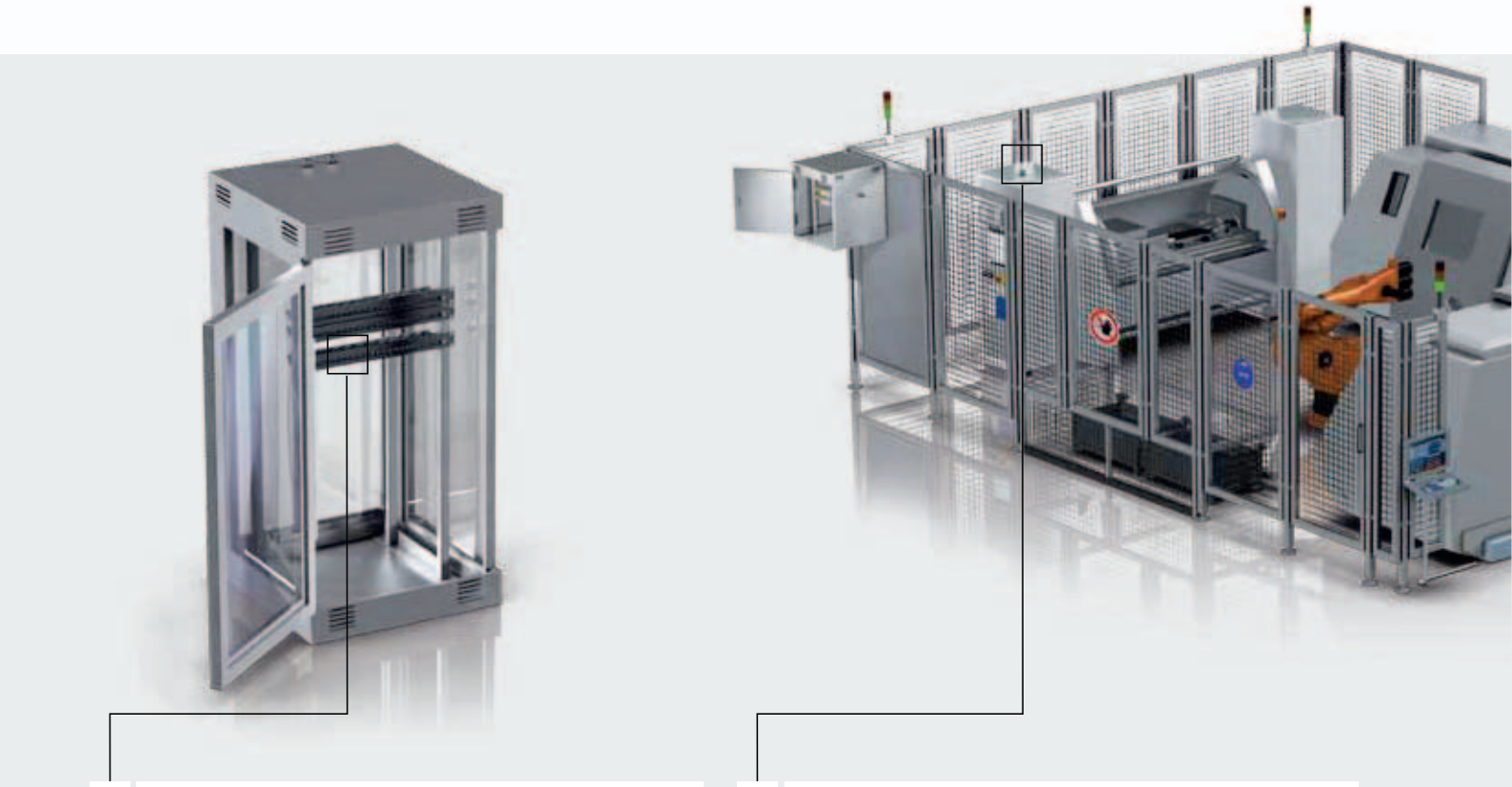

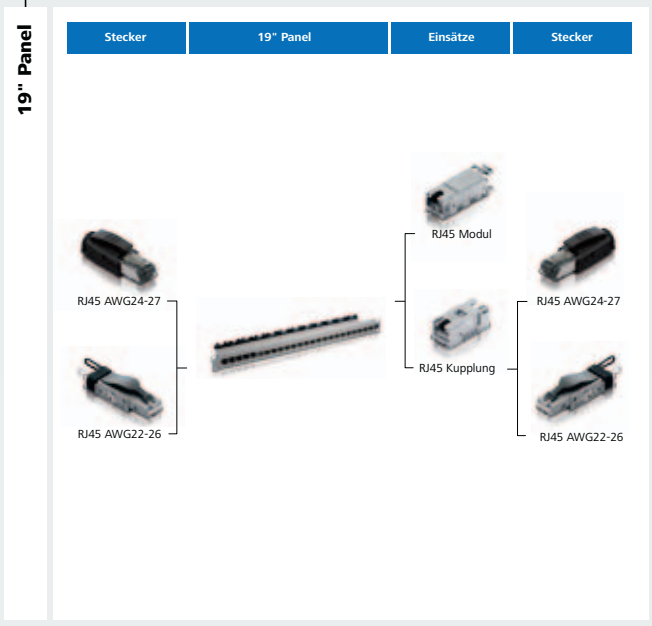

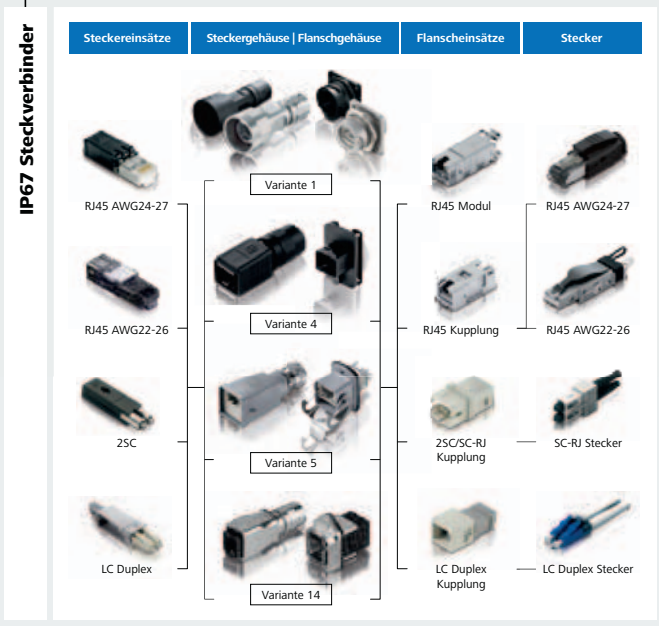

genormt. Fazit: Für moderne gigabitschnelle Netzwerke gibt es nichts, das einfacher und zuverlässiger zugleich ist. Ob in der Fabrik- oder in der Maschinen- und Anlagenverkabelung. Oder ob für zuverlässige Verbindungen zwischen Produktionshallen, Maschinen- und Anlagennetzwerken.

Profitieren Sie bei STX von maximaler Flexibilität. Das Produktsortiment sichert Ihnen über viele Varianten hinweg entscheidende Vorteile für vielfältige Anwendungen: bei der Planung, der Konfektionierung und im laufenden Betrieb. Der Anwender hat die freie Auswahl und erhält somit auf einer gemeinsamen Basis immer das Produkt, das er für seine Applikation benötigt. Sämtliche Varianten – ob Kunststoff- oder Metallgehäuse – sind für die Schutzart IP 67 ausgelegt.

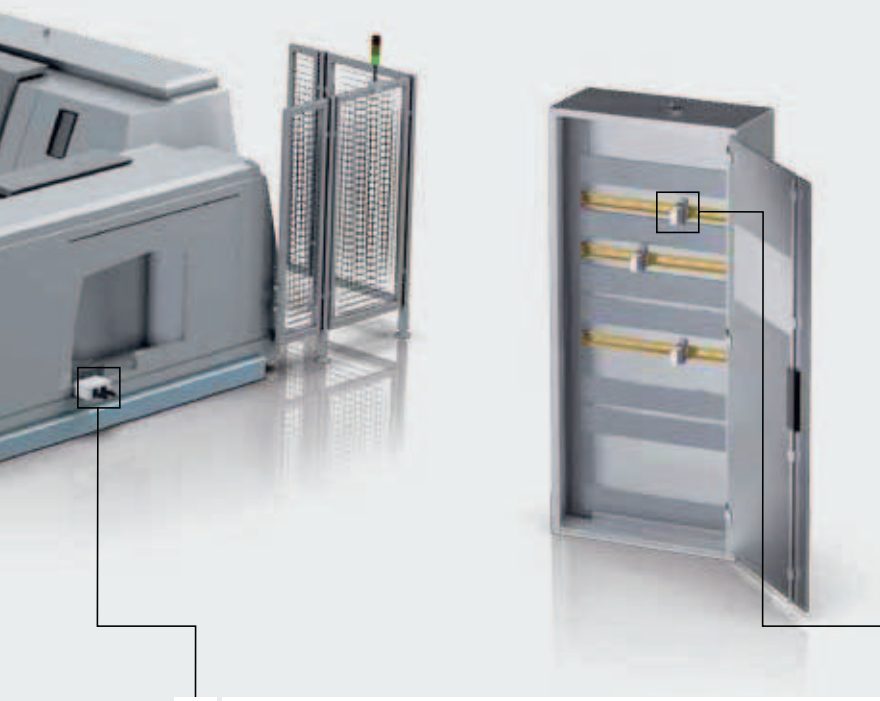

ZUVERLÄSSIG.
EINFACH.
SCHNELL.
LÖSUNGSORIENTIERT.

Telegärtner STX: mit „*STEADY*TEC® Reliable Technology“

Um für die besonderen Herausforderungen des rauen Industrial Ethernet optimal gerüstet zu sein, hat Telegärtner in Kooperation mit führenden Unternehmen der Branche die ***STEADY****TEC*® Technologie entwickelt. ***STEADY****TEC*® steht für einfach zuverlässige Verbindungstechnik für raue Umgebungen. Wo immer ein Produkt das „***STEADY****TEC*® Reliable Technology“-Logo trägt, kann der Anwender sicher sein:

Dieser Steckverbinder erfüllt die weltweit gültigen Normen und Standards für Industrial Ethernet zu 100 %. Die hohen Anforderungen hinsichtlich Qualität und Systemdurchgängigkeit spiegeln sich in der gesamten Palette an Produkten wider. Planer, Installateure und Betreiber freuen sich über diese Kombination von Zuverlässigkeit, Normtreue, Flexibilität, Vielfalt und Modularität. Nur Produkte, die diese Kriterien erfüllen, werden mit dem „***STEADY****TEC*® Reliable Technology“-Logo gekennzeichnet.

IP67 Anschlussdosen

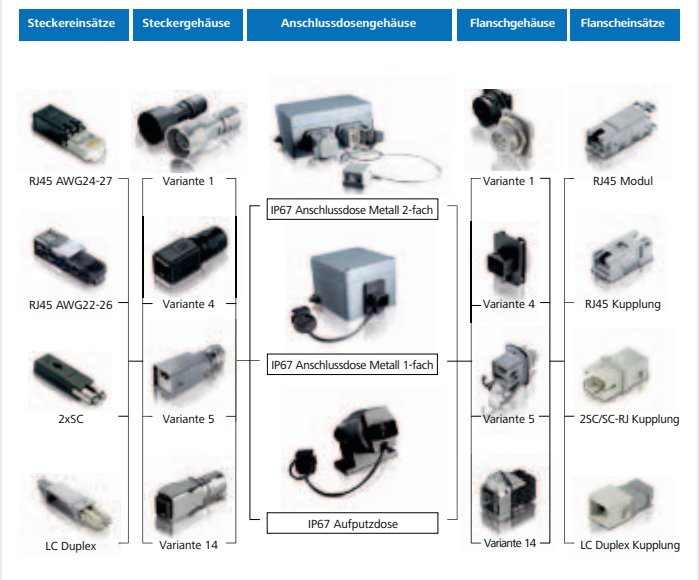

IP20 Kabelverbinder

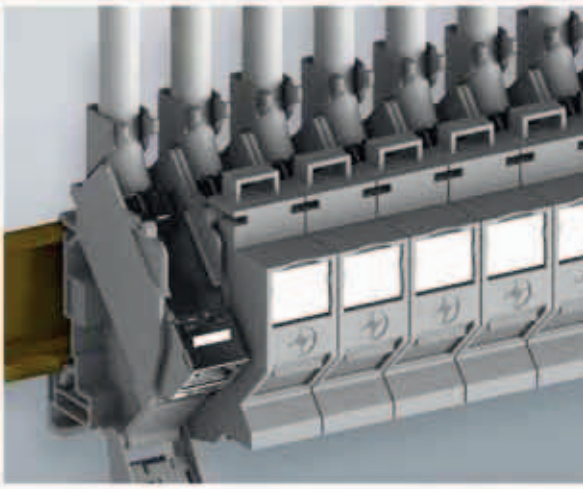

Telegärtner DataVoice Industry
Highlights

Wenn es um zuverlässige Übertragung von Daten, Signalen und Energie im industriellen Umfeld geht, setzt Telegärtner auf die Weitentwicklung bewährter Technologien und Materialien. Unsere innovativen Produkte und Lösungen ermöglichenes Anwendern, ihren täglichen Aufgaben leichter, effizienter und erfolgsversprechender nachzugehen.

Feldkonfektionierbarer Steckverbinder STX M12x1 X- und D-kodiert Cat.6_A
Die Verkabelung von Industriekommunikations-Netzwerken gemäß IEC 61918 sieht als Steckgesicht die M12x1-Rundsteckverbinder in 4- und 8-poliger Ausführung vor. Telegärtner bietet hierfür M12x1 D-und X-kodierte Steckverbinder nach IEC 61076-2-101, Leiterplattenbuchsen mit Gehäuse für die Vorder- oder Hinterwandmontage und vorkonfektionierte Verbindungsleitungen für den Geräteanschluss zwischen Maschinen/Endgeräten bzw. von Maschine/Endgerät in den Schaltschrank an.

Feldkonfektionierbarer RJ45-Steckverbinder MFP8/UFP8 Cat.6_A
Der MFP8 Cat.6_A bzw. die ungeschirmte Version UFP8 ist ein RJ45-Stecker für die zeitsparende und zuverlässige Konfektionierung vor Ort, für alle Netze bis 10 Gigabit Ethernet. In nur 60 Sekunden lässt er sich auf alle gängigen Kabeltypen montieren – ohne Spezialwerkzeug. Ob im Büro oder im Rechenzentrum, in der Industrie oder in Heimnetzwerken – der MFP8 bzw. der UFP8 bietet eine bislang unerreichte Flexibilität und spart Zeit und Kosten bei Installation, Reparatur und Wartung.

Verbindungsmodul VM-Pro 8-8 Class F_A (1000 MHz) IP67
Die mechanische Stabilität, der isolierte Aufbau und der Schutz vor äußeren Einflüssen ermöglicht einen vielseitigen Einsatz des VM-Pro 8-8 Class F_A (1000 MHz) IP67 bei Kabelverlegungen und -reparaturen in der Gebäude-, Heim- und Industriegebäudeverkabelung. Seine kompakte Bauform ermöglicht eine komfortable Kabelverbindung auch bei sehr beengten Platzverhältnissen. Die Montage erfordert keine Spezialwerkzeuge und ist in wenigen Schritten erfolgt.

AMJ-S Modul Cat.6_A
Die schlanke Bauform des AMJ-S Modul Cat.6_A eröffnet Anwendern eine Vielzahl von Anwendungsmöglichkeiten. So kann es z. B. problemlos mit Abdeckungen der Schalterprogramme aller namhaften Hersteller kombiniert werden. Der spezielle 3-fach Modulträger 50 x 50 von Telegärtner ermöglicht mit dem AMJ-S Modul drei Anschlüsse in der Datendose. Eingesetzt in den Tragschienen-Verbinder TS45 und aufgeklipst auf die Tragschiene TH35, ist es ideal für die strukturierte Verkabelung im Multimedia-Verteiler. Und auch im Schaltschrank überzeugt es auf ganzer Linie: Es passt in alle 19“ Modulträger und erreicht dabei eine Packungsdichte von bis zu 48 Ports auf 1 HE.

TOC Telecommunication Outdoor Steckverbinder IP68
In der Telekommunikation und Automatisierung sowie bei Anwendungen im Militär-, Offshore- oder Bergbau-Bereich kommen die handlichen und montagefreundlichen TOC-Steckverbinder zum Einsatz. Die TOC-Serie eignet sich für die Integration in Elektronik-Interface SFP+ oder als eigenständige Schnittstelle (IP68 outlets). Alle Steckverbinder sind konform mit den Vorgaben der Schutzklasse IP68 und können aufgrund ihrer Materialeigenschaften in einem Temperaturbereich von -40 °C bis 85 °C eingesetzt werden.

LWL-Wandverteiler ODB 54
Bei Fiber-to-the-Building/Home Netzwerken müssen die Glasfasern im Kundenzugangsbereich sicher abgeschlossen werden. Der Telegärtner Wandverteiler ODB 54 ermöglicht es, unterschiedlichste Installationsanforderungen mit einem Produkt zu lösen. Ob als Spleißablage oder als Verteilergehäuse: Im robusten ODB 54 Kunststoffgehäuse besteht genug Platz, um bis zu 24 Glasfaser-Ports unterbringen zu können.

Weitere Telegärtner Highlights aus dem DataVoice-Bereich finden Sie auf unserer Homepage unter **www.telegaertner.com/datavoice**

Für jede Anforderung die richtige Lösung

Das Telegärtner Leistungsspektrum

Sämtliche Produkte aus unserem Portfolio wurden entwickelt, um Daten und Signale sicher und zuverlässig zu übertragen. Dabei deckt unser umfangreiches Katalogprogramm eine große Bandbreite an Applikationen ab. Da aber jede Anwendung ihre eigenen Anforderungen an das Produkt stellt, ist es manchmal notwendig, einzelne Produkte oder Baugruppen anzupassen. Speziell hierfür bietet Telegärtner eine Fülle an produktbegleitenden und ergänzenden Leistungen – sowohl für Anschlusskomponenten, Netzwerklösungen, LWL-Produkte als auch für HF-Steckverbinder.

Nutzen Sie unsere TICNET- und Coax-Onlinekonfiguratoren, um Kabel, Steckverbinder, LWL-Rangierverteiler oder koaxiale Steckverbinder nach Ihren Anforderungen zu konfigurieren und einfach online zu bestellen. Profitieren Sie von unserem Know-how aus einer Vielzahl kundenspezifisch angepasster Produkte wie Anschlussdosen oder Verteiler oder von unserer OEM-Kompetenz – für eine unkomplizierte und strukturierte Verkabelung von Hallen, Maschinen oder Anlagen bzw. eine sichere Übertragung von HF-Signalen.

Katalog-Produkte

Telegärtner bietet ein umfangreiches Programm an hochwertigen Anschlusskomponenten für die Daten- und Fernmeldetechnik. Neben leistungsstarken passiven Bauteilen zur Übertragung über Kupferkabel erhalten Sie bei uns auch Anschluss- und Verteilerkomponenten für Lichtwellenleitertechnik. Komplettiert wird das Ganze durch unsere Kabelkonfektionierung – für eine lückenlose, strukturierte Gebäudeverkabelung. Neben Netzwerkkomponenten finden Sie in unserem Portfolio ebenfalls ein breites Standardprogramm an HF-Steckverbindern für schnelle Verfügbarkeit. Mit einem Plus an Telegärtner Qualität und Zuverlässigkeit in jedem Produkt.

Kundenspezifische Produktentwicklungen

Weil viele Applikationen ihre eigenen Anforderungen stellen, ist es notwendig, einzelne Produkte oder Baugruppen den spezifischen Anforderungen der Applikation anzupassen. Kundenspezifische Produktentwicklungen von Telegärtner sorgen für eine unkomplizierte und strukturierte Verkabelung in Büros und Fabrikhallen von Maschinen oder Anlagen. Unsere Entwicklungskompetenz zeigt sich besonders im Coax-Bereich, wo wir mit einer CAD-Datenbank mit über 15.000 Einzelteilen und vielen Tausend realisierter Sonderentwicklungen überzeugen – gerade bei kleinen und mittleren Serien ist dieser kundenindividuelle Ansatz von unschätzbarem Wert.

OEM Fertigung

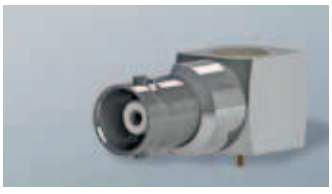

Ob als Einbaueinheit oder als komplettes Produkt nach Ihren technischen und gestalterischen Vorgaben gefertigt: Die maßgeschneiderten Telegärtner OEM-Produkte werden in unterschiedlichsten Branchen zum Übertragen von Daten und Signalen eingesetzt. Durch kurze Entwicklungszeiten, eine schnelle und flexible Musterfertigung inklusive Gehäusebau sowie eine zuverlässige Auftragsabwicklung gelingt es Telegärtner kontinuierlich, Kunden aus den unterschiedlichsten Segmenten der Telekommunikation die passende DataVoice bzw. Coax-Lösung zu liefern: in Form eines OEM-Gerätes, welches sämtliche Anforderungen erfüllt und ihnen hilft, am Markt erfolgreich aufzutreten.

Kabelkonfektionierung

Sie möchten Kabel samt Steckverbinder oder einen LWL-Rangierverteiler nach Ihren Wünschen online zusammenstellen und gleich eine Anfrage absenden? Dann ist der TICNET-Konfigurator von Telegärtner genau das richtige Werkzeug für Sie. Hier stehen Ihnen insgesamt vier verschiedene Konfiguratoren für unterschiedliche individuelle Anforderungen zur Verfügung. Jedes von Ihnen konfigurierte Produkt wird Ihnen ausführlich dargestellt – inkl. Abbildungen und technischen Informationen. Sie haben die Möglichkeit, Ihre Konfigurationen zu speichern und bei Bedarf schnell wieder aufzurufen. Neben dem TICNET-Konfigurator bieten wir Ihnen ebenfalls den Coax-Konfigurator an: Damit können Sie auch koaxiale Steckverbinder samt Kabel online konfigurieren.

Telegärtner

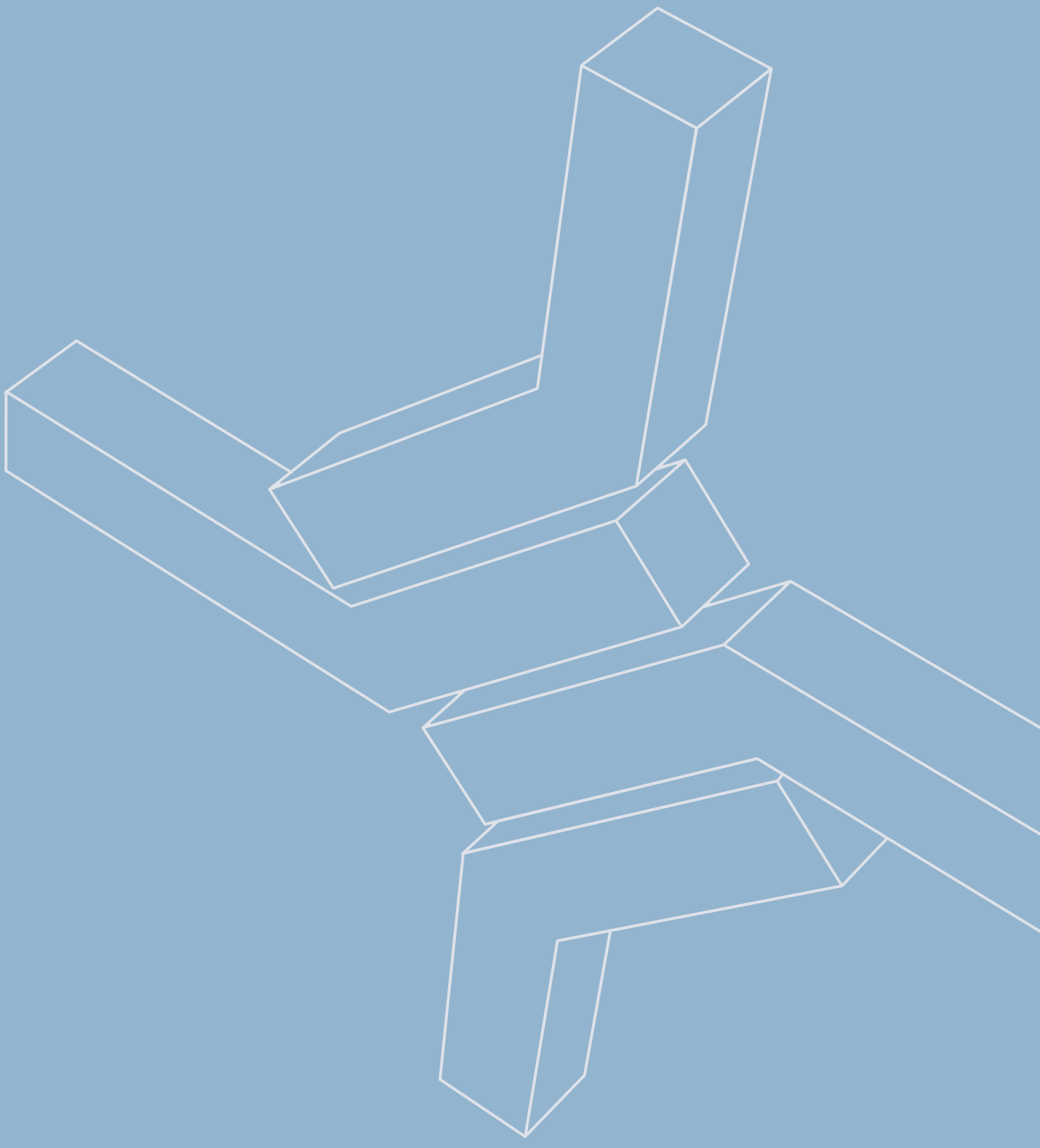

Telegärtner

Telegärtner

Beste Verbindungen für Ihren Erfolg

Telegärtner ist ein weltweit operierender Komplettanbieter für professionelle Lösungen in der Verbindungstechnik. Das Traditionsunternehmen produziert und vertreibt HF-Koaxialsteckverbinder sowie Netzwerklösungen für die strukturierte Gebäudeverkabelung für Büro- und Industrieumgebungen.

In ihrer fast 70-jährigen Geschichte hat sich Telegärtner vom Ersatzteillieferanten für Telefonanlagen in amerikanischen Kasernen zu einer der ersten Adressen für koaxiale Steckverbinder, Data Voice-Komponenten und Kabelkonfektionierung entwickelt. Diese bemerkenswerte Entwicklung war aber nur möglich, weil sich der Anspruch des Traditionsunternehmens die ganzen Jahre über nicht geändert hat: Telegärtner möchte nicht einfach nur qualitativ gut sein, sondern seinen Kunden überragende Lösungen liefern, mit denen sie erfolgreich arbeiten können.

Bei Telegärtner werden zum einen HighTech-Ansprüche erfüllt, zum anderen auch konventionelle Kundenwünsche mit hohem Engagement bedient. Ob für große oder kleine Serien, Telegärtner ist der ideale Standardlieferant und auch Entwicklungspartner für Kunden, die mit hohen Ansprüchen beste Verbindungen für ihren Erfolg erwarten.

Ausführliche Informationen über Telegärtner sowie unseren Online-Katalog finden Sie unter:
www.telegaertner.com

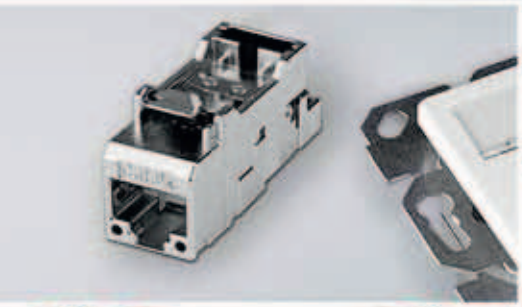

Cat.6A
1 2 3 4 5 6 7 8 9
Telegärtner
1 2 3 4 5 6

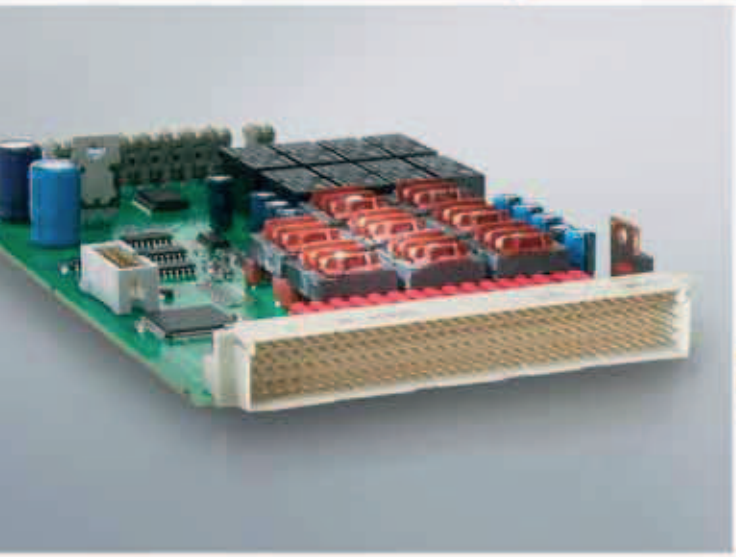

Telegärtner Produkte

Nutzen Sie das Angebot der Telegärtner Gruppe

Die Telegärtner Gruppe bietet Ihnen ein Netz an vielfältigen Leistungen. Wenn Sie schon erfolgreich mit einem der folgenden Telegärtner Bereiche arbeiten, können Sie von unseren hervorragenden Leistungen auch in anderen Bereichen profitieren – und Synergien nutzen. Fragen Sie Ihren Telegärtner Vertriebspartner nach weiteren Katalogen und Informationen!

Koaxiale Steckverbinder
Ob Koaxiale Steckverbinder für hohe Leistungsübertragung im Sendebereich, geräteinterne Kleinst-Steckverbinder oder Präzisions-Steckverbinder für Labor-Messgeräte: Wir erfüllen alle Anforderungen mit einem großen Programm aus Standardprodukten – aber selbstverständlich auch nach Ihren spezifischen Vorgaben.

Netzwerk-Komponenten
Für die Fernmelde- und Datentechnik bieten wir Ihnen ein großes Programm an Anschlusskomponenten. Zum einen mit leistungsstarken aktiven und passiven Bauteilen zur Übertragung via Kupferkabel. Zum anderen mit Anschluss- und Verteilerkomponenten für Lichtwellenleiter.

Kabel-Konfektionierung
Auf Kundenwunsch liefern wir Ihnen einsatzbereite koaxiale und sonstige Kabel aus eigener Konfektionierung. Der Vorteil: Kabelspezifisch optimale Steckverbinder und zuverlässige, verlustarme HF-Kabel. Neben konventionellen Koax-Kabeln werden auch Semi-Rigid-, Semi-Flex- und Wellmantelkabel sowie RJ45- und LWL-Kabel in den Schutzklassen IP 20 bis 68 konfektioniert.

Präzisions-Drehteile
Telegärtner Gerätebau fertigt Präzisions-Drehteile auf höchstem Niveau. Dies umfasst Formdrehteile von Ø 10 mm bis Ø 65 mm, Langdrehteile von Ø 6 mm bis Ø 26 mm, Teile aus Messing, Aluminium, Stahl, Edelstahl u. a. Materialien. Unser breites Know-how in Bereichen der Nacharbeit, wie Fräsen und Schleifen, und galvanischer Oberflächenbehandlung sowie thermischer Behandlung rundet unser Angebot ab.

Kunststoff-Spritzgussteile
Telegärtner Kunststofftechnik verfügt über ein großes Sonder-Know-how für komplexe Materialkombinationen: von der Produktentwicklung über einen eigenen Werkzeugbau bis zur Serienproduktion. Vom Mehrkomponenten-Spritzguss über Inmould- und MID 3D-Technologien bis zu Automatisierungs- und Reinraum-Technik.

Industrie-Elektronik
Telegärtner Elektronik bietet aktive/passive Baugruppen für Industrie-Elektronik, Telefon- und Türsprechanlagen sowie Notruftechnik. Von der Entwicklung (Hard- und Software) nach Kundenvorgabe über die technische Beratung und Typenmusterabnahme durch den TÜV bis zur Fertigung in Klein- und Großserien. Der Gerätebau läuft von der Leiterplattenbestückung und Baugruppenmontage bis zur kompletten Gerätefertigung.

CERTIFICATE

DEKRA

Telegärtner
KARL GÄRTNER GMBH

ISO 9001:2008

DEKRA Certification GmbH hereby certifies that the company

Telegärtner Karl Gärtner GmbH

Scope of certification:
Development, production and sales of connection devices for high-frequency engineering and telecommunication

Certified location:
D-71144 Steinenbronn, Lerchenstraße 35

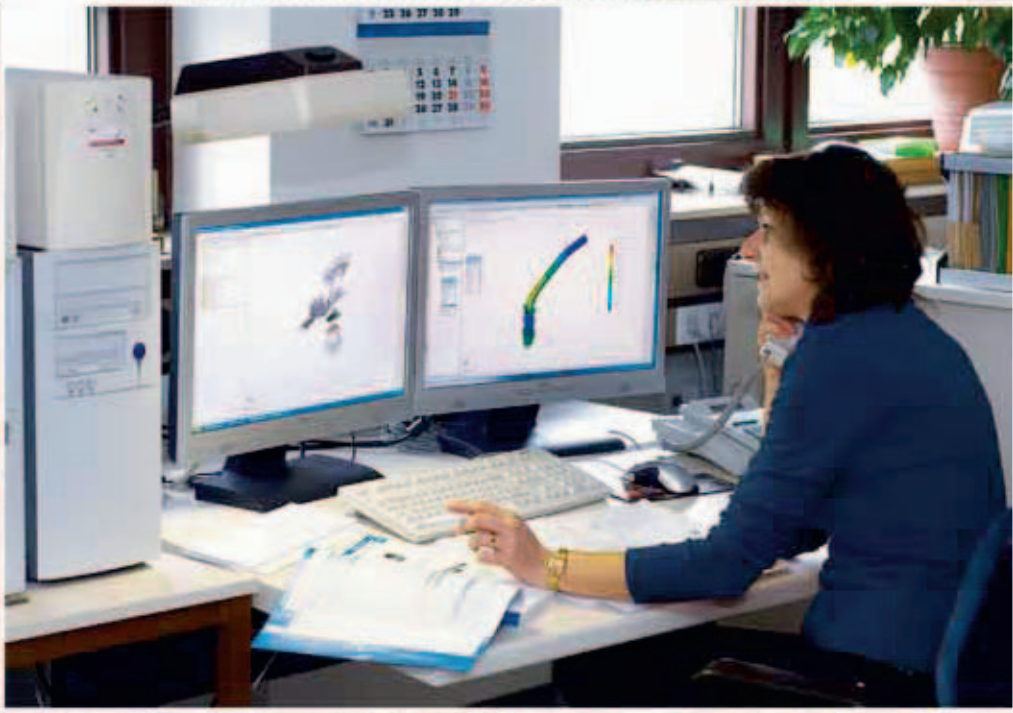

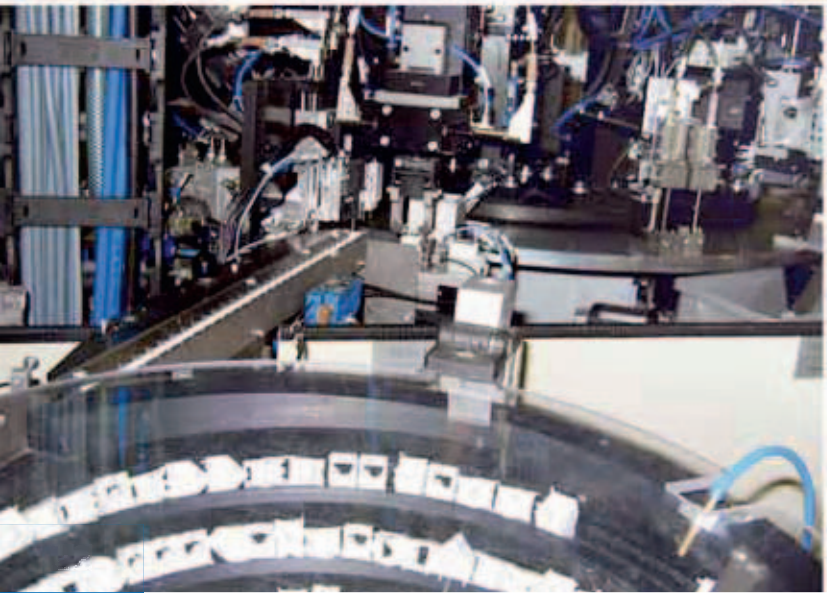

Telegärtner Qualität
Steckverbinder für höchste Ansprüche

Qualitätspolitik
Weil wir Ihnen, unseren Kunden, stets die besten Verbindungen bieten möchten, geht unser Anspruch an Qualität über das Maß des Üblichen hinaus. Dementsprechend ist ISO für uns nur eine Norm für Qualität – die Telegärtner Qualität fügen wir täglich neu hinzu. So haben wir eine umfassende Qualitätssicherung nach DIN EN ISO 9001:2008 und DIN EN ISO 14001:2004 installiert: vom Wareneingang über die Fertigung bis zur Lieferung und Wartung. Ein CAQ-Programm, modernste Mess- und Prüfmittel, optische 3D-Messsysteme, das Qualitätsbewusstsein der Mitarbeiter und die kontinuierliche Optimierung des Total Quality Management: All das macht Telegärtner so einzigartig.

Entwicklung and Fertigung
Die im CAD entwickelten Produkte werden in unseren Testlabors mit Hilfe von Netzwerk-Analyzern und Intermodulations-Messplätzen optimiert. Ein ausgewogenes Verhältnis zwischen vollautomatischer, teilautomatischer und manueller Fertigung garantiert ein hohes Maß an Flexibilität. Über das große Sortiment der hier im Katalog gezeigten Standardtypen hinaus sind Sondertypen in großer Vielfalt lieferbar. Weitere Produkte können nach Ihren speziellen Anforderungen entwickelt und gefertigt werden.

Lieferung
Die Marke Telegärtner steht für knapp 70 Jahre ausgeprägter Kundenorientierung. Angefangen von der Produktion, in der wir Ihre Wünsche berücksichtigen bis hin zum Lieferservice, bei dem wir alles machen, um Ihnen die besten Verbindungen zur richtigen Zeit am richtigen Ort zu liefern. Ein hochmodernes Lagersystem mit 28.000 Behältern gewährleistet, dass Sie nie lange auf Ihre Bestellungen warten müssen. 24 Stunden Lieferung ab Lager: Dies ist der Richtwert, an dem Sie die Leistungsfähigkeit unserer Logistik messen können.

Standorte und Vertretungen

Telegärtner Gruppe
Weltweit für Sie da

Das Stammhaus der Telegärtner-Gruppe befindet sich in Steinenbronn, Deutschland. Es liegt im Herzen des Industriegroßraums Stuttgart, von dem aus weltbekannte Marken wie Mercedes-Benz, Porsche oder Bosch ihren globalen Siegeszug angetreten haben.

Bei Telegärtner Deutschland werden in Steinenbronn Netzwerk-Komponenten für strukturierte Verkabelung und koaxiale Steckverbinder sowie Kunststoff-Spritzgussteile gefertigt. In Höckendorf (bei Dresden) werden Präzisions-Drehteile und Komponenten für die Lichtwellenleitertechnik produziert. Und in Crailsheim aktive bzw. passive elektronische Baugruppen entwickelt und hergestellt. Hinzu kommen weitere Niederlassungen im Ausland.

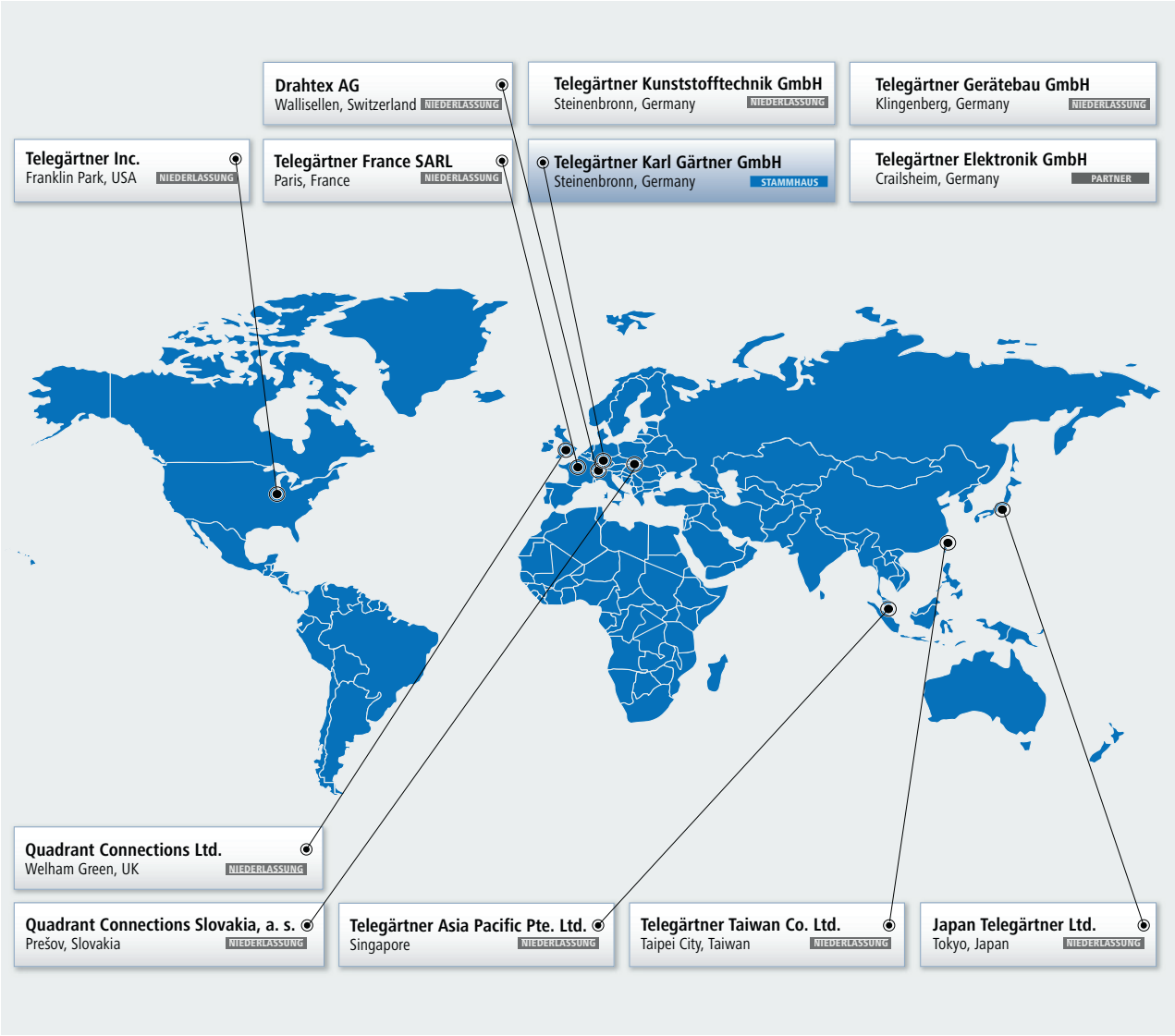

Telegärtner Stammhaus und weltweite Niederlassungen

Deutschland

Telegärtner Karl Gärtner GmbH
Steinenbronn, Deutschland

Telegärtner Karl Gärtner GmbH
Lerchenstraße 35
D-71144 Steinenbronn
Germany

Tel: +49 7157 125-100
Fax: +49 7157 125-120
info@telegaertner.com
www.telegaertner.com
Stammhaus

Deutschland

Telegärtner Kunststofftechnik GmbH
Steinenbronn, Deutschland

Telegärtner Kunststofftechnik GmbH
Gewerbestraße 4-6
D-71144 Steinenbronn
Germany

Tel: +49 7157 52501-0
Fax: +49 7157 72512
kunststofftechnik@telegaertner.com
www.telegaertner.com
Niederlassung

Deutschland

Telegärtner Elektronik GmbH
Crailsheim, Deutschland

Telegärtner Elektronik GmbH
Hofäckerstraße 18
D-74564 Crailsheim
Germany

Tel: +49 7951 488-0
Fax: +49 7951 488-80
elektronik@telegaertner.com
www.telegaertner-elektronik.de
Partner

Deutschland

Telegärtner Gerätebau GmbH
Klingenberg, Deutschland

Telegärtner Gerätebau GmbH
Frauenstraße 1
D-01774 Klingenberg
Germany

Tel: +49 35055 682-0
Fax: +49 35055 612-24
geraetebau@telegaertner.com
www.telegaertner.com
Niederlassung

Japan

Japan Telegärtner Ltd.
Tokyo, Japan

Japan Telegärtner Ltd.
Shibuya-YT Bldg.02-5F
21-3 Shinsen-Cho, Shibuya-Ku
J-Tokyo 150-0045, Japan

Tel: +81 3 579076-21
Fax: +81 3 579076-22
info.japan@telegaertner.com
www.telegaertner.co.jp
Niederlassung

USA

Telegärtner Inc.
Franklin Park, USA

Telegärtner Inc.
411 Domenic Court
Franklin Park, IL 60131
USA

Tel: +1 630 616-7600
Fax: +1 630 616-8322
info.usa@telegaertner.com
www.telegaertner.com
Niederlassung

Frankreich

Telegärtner France SARL
Paris, Frankreich

Telegärtner France SARL
47, rue du Trou Grillon
F - 91280 Saint-Pierre-du-Perray
France

Tel: +33 64 9364-37
Fax: +33 64 9364-57
info.france@telegaertner.com
www.telegaertner.com
Niederlassung

Taiwan

Telegärtner Taiwan Co., Ltd.
Taipei City, Taiwan

Telegärtner Taiwan Co., Ltd.
6F, No. 317, Sec. 2,
Wenhua Rd., Banqiao Dist.,
New Taipei City, 22046, Taiwan, R.O.C.

Tel: +886 22252-7620
Fax: +886 22258-9099
info.taiwan@telegaertner.com
www.telegaertner.com
Niederlassung

Singapur

Telegärtner Asia Pacific Pte. Ltd.
Singapur

Telegärtner Asia Pacific Pte. Ltd.
102F Pasir Panjang Road #08-05
Citilink Warehouse Complex
Singapore 118530

Tel: +65 62 72-6666
Fax: +65 62 72-8009
daniel.gaertner@telegaertner.com
www.telegaertner.com
Niederlassung

Schweiz

Drahtex AG
Zürich, Schweiz

Drahtex AG
Hertistraße 25
8304 Wallisellen
Schweiz

Tel: +41 44 87820-78
Fax: +41 44 87820-79
info@drahtex.com
www.drahtex.com
Niederlassung

Großbritannien

Quadrant Connections Ltd.
London, Großbritannien

Quadrant Connections Ltd.
Unit 1 - A1(M) Business Centre
151 Dixons Hill Road, Welham Green,
Hertfordshire AL9 7JE, Großbritannien

Tel: +44 1707 636-600
Fax: +44 1707 636-639
info@quadrantconnections.com
www.quadrantconnections.com
Niederlassung

Slowakei

Quadrant Connections
Slovakia, a.s., Prešov, Slowakei

Quadrant Connections Slovakia, a.s.
Budovatelska 38
08001 Prešov
Slowakei

Tel: +421 51 7725561
Fax: +421 51 7725561
info@quadrantconnections.com
www.quadrantconnections.com
Niederlassung

Weltweite Vertriebswege – Telegärtner verbindet die Welt

Ob Tokio, Johannesburg oder London – Telegärtner gibt es auf der ganzen Welt. Von A wie Auckland über M wie Mauritius bis Z wie Zagreb. Die Produkte werden selbstverständlich den geforderten internationalen Normen gerecht. Weitere Produktions- und Vertriebsniederlassungen der Telegärtner Gruppe gibt es weit über die Grenzen Deutschlands hinaus: in Frankreich, Japan, Großbritannien, Slowakei, Singapur, Schweiz, Taiwan, USA …

Telegärtner weltweit
Telegärtner-Vertretungen finden Sie immer aktuell auf unserer Homepage www.telegaertner.com

Technische Büros, Vertretungen und Systemberater in Deutschland

Baden-Württemberg

Telegärtner
Technisches Büro Stuttgart
Torsten Schäfer

Tel.: 07031 20486-31
Fax: 07031 20486-32
torsten.schaefer@telegaertner.com

Bayern

Telegärtner
Technisches Büro München
Udo Rösch

Tel.: 08062 783-00
Fax: 08062 783-01
udo.roesch@telegaertner.com

Berlin
Brandenburg
Mecklenburg-Vorpommern Ost
Sachsen-Anhalt Nord

Telegärtner
Technisches Büro Berlin
Martin Düker

Tel.: 030 4148003
Fax: 030 4148999
martin.dueker@telegaertner.com

Nordrhein-Westfalen

Industrievertretung
Loges Elektronik GmbH
Wolfgang Loges

Tel.: 0202 478680
Fax: 0202 478681-0
wolfgang.loges@telegaertner.com

Hamburg, Schleswig-Holstein
Niedersachsen Nord, Bremen
Mecklenburg-Vorpommern West

Telegärtner
Technisches Büro Hamburg
Roland Jeschke

Tel.: 03882 6895-65
Fax: 03882 6895-66
roland.jeschke@telegaertner.com

Sachsen
Brandenburg Süd
Thüringen Ost
Bayern (Oberfranken)

Telegärtner
Technisches Büro Dresden
Dipl.Ing. (FH) Andreas Kobsch

Tel.: 0351 65017-42
Fax: 0351 65017-48
andreas.kobsch@telegaertner.com

Hessen Süd, Rheinland-Pfalz
Saarland
Bayern (Unterfranken)

Telegärtner
Technisches Büro Frankfurt
Ralph Vetter

Tel.: 06126 700-4594
Fax: 06126 700-4641
ralph.vetter@telegaertner.com

Niedersachsen Süd
Thüringen Nord, Hessen Nord
Ost-Westfalen
Sachsen-Anhalt West

Telegärtner
Technisches Büro Hannover
Christian Rothkamm

Tel.: 05344 91598-90
Fax: 05344 91598-91
christian.rothkamm@telegaertner.com

Deutschland (gesamt)

Telegärtner
Systemberater DataVoice
Dipl.Ing. (FH) Falk Krüger

Tel.: 03573 65896-96
Fax: 03573 65896-97
falk.krueger@telegaertner.com

Telegärtner-Stützpunkthändler finden Sie immer aktuell auf unserer Homepage

www.telegaertner.com

Technische Informationen

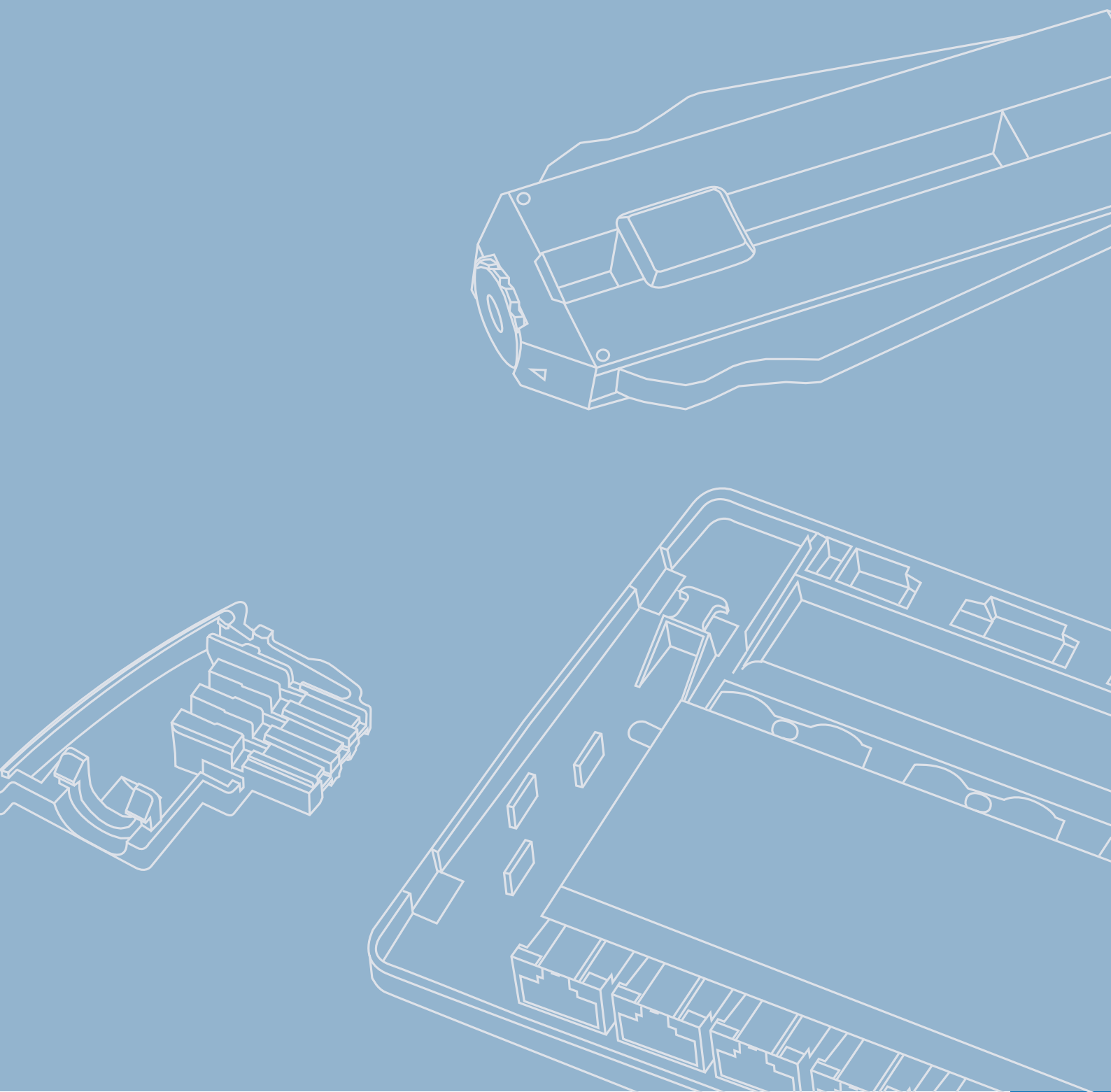

Ethernet in Industrienetzen – eine Erfolgsgeschichte

Ethernet ist in der Informationstechnik nicht mehr wegzudenken. 1973 von Bob Metcalfe vorgestellt, ist es seit Jahren das Standardnetz in Bürogebäuden, und auch in der Telefonie und Sicherheitstechnik setzt Ethernet sich durch und verdrängt die klassischen, etablierten Technologien. Immer mehr Industrienetze verwenden ebenfalls Ethernet zur vertikalen Integration für eine durchgängige Kommunikation von der Feld- zur Leitebene. Der Einsatz von Industrial Ethernet, der industrietauglichen Version des weltweit erfolgreichen Ethernets, ist bereits in vollem Gang. Die Entwicklung von der zentralen SPS zur dezentralen Steuerung bis hin zur verteilten Intelligenz im Feld mit größeren, untereinander verbundenen Fertigungsnetzwerken führt dabei zu einem stark anwachsenden Datenverkehr. Eine stetig steigende Zahl an intelligenten Sensoren/Aktoren, hochauflösende Visionsysteme und verfügbare, industrietaugliche Gigabit Ethernet-Switche zeigen die weitere Richtung von industriellen Ethernetnetzwerken mit hohen Datenraten und Übertragungsbandbreiten auf.

Die Kommunikation in der industriellen Fertigung findet auf drei Ebenen statt: Der Leitebene, der Steuerebene und der Sensor-/Aktuatorebene. Auf der Sensor-/Aktuatorebene sind Feldbussysteme weit verbreitet, doch haben die verschiedenen Bussysteme einen gemeinsamen Nachteil: Busverkabelungen sind nicht anwendungsneutral, sondern proprietär mit herstellerspezifischen Steuerungssystemen und Verkabelungskomponenten. Zwischen den Bussystemen besteht oft keine Möglichkeit zur Kommunikation untereinander. Weiterhin können die Bussysteme nur über Gateways mit der Steuerungsebene kommunizieren. Bei Änderungen, Erweiterungen und beim Tausch von Maschinen und Anlagenteilen muss der jeweils vorhandene Bustyp berücksichtigt werden. Anders beim Industrial Ethernet auf der Steuerungs- und Leitebene: Industrial Ethernet basiert auf einer anwendungsneutralen Verkabelung, die wie die Verkabelung für Bürogebäude universell genutzt werden kann. Die Netze in der Fertigungshalle, an den Maschinen, den Anlagen und in der Verwaltung folgen einer gemeinsamen Technologie und sind dadurch wesentlich einfacher und effizienter zu verwalten und zu betreiben. Die Verkabelung unterliegt den international gültigen und anerkannten Normen ISO/IEC 24702:2006 und EN 50173-1 und -3:2007 und ist beliebig erweiterbar. Anwendungsklassen für die Verkabelungen und Kategorien für die Einzelkomponenten stellen als weltweit gültige Leistungsklassen sicher, dass die Netze zuverlässig und zukunftssicher aufgebaut und betrieben werden.

In der rauen Fertigungsumgebung sind die Komponenten eines Datennetzes jedoch sehr viel größeren Belastungen ausgesetzt als in Büros: Staub, Feuchtigkeit, Chemikalien, mechanische Beanspruchungen, extreme Temperaturen und starke elektromagnetische Felder stellen neue, zusätzliche Anforderungen. Gleichzeitig wird in der Fertigung höchste Zuverlässigkeit und Verfügbarkeit gefordert, denn ein Ausfall – und sei er nur von kurzer Dauer – ist nicht akzeptabel. Den erhöhten Anforderungen tragen die ISO/IEC 24702:2006, EN 50173-1 und -3:2007 sowie die IEC 61918 Ed. 1.0 mit der MICE-Matrix Rechnung. Mit ihrer Hilfe sollen Planer die Möglichkeit bekommen, die Umwelt- und Umgebungsanforderungen für die Verkabelung zu spezifizieren. Diese Umgebungsklassen werden im MICE-Konzept beschrieben.

MICE steht für

- **M** **Mechanical rating:** mechanische Anforderungen wie Schlag, Schock, Vibration, Zug, Quetschung, …
- **I** **Ingress rating:** Schutz gegen Eindringen von Fremdkörpern wie Feuchtigkeit oder Staub
- **C** **Climatic rating:** klimatische Anforderungen wie Kälte, Hitze, Luftfeuchtigkeit, UV-Strahlung, Brandverhalten, Beständigkeit gegen Chemikalien, …
- **E** **Electromagnetic rating:** elektromagnetische Anforderungen wie Störfestigkeit gegen elektromagnetische Felder, Entladungen, Störspannungen, …

Innerhalb dieser vier Bereiche sind jeweils drei Klassen definiert:

Klasse 1: Büroumgebungen (office)
Klasse 2: Hallenumgebungen (light duty)
Klasse 3: Maschinenumgebungen (heavy duty)

Durch das MICE-Konzept können verschiedene Umgebungsbedingungen effektiv beschrieben werden. So steht beispielsweise $M_1I_1C_1E_1$ für die Umgebung mit den geringsten Anforderungen, wie beispielsweise in Büros, $M_3I_3C_3E_3$ steht für raueste Umgebungsbedingungen, wie sie etwa in Kraftwerken herrschen. Die Klassen können aber auch gemischt sein, wie beispielsweise $M_3I_3C_1E_1$ im Bergbau.

Nach der Spezifikation der Umgebungsbedingungen erfolgt die Auswahl der Verkabelungskomponenten. Diese Komponenten sind nach international gültigen Standards der ISO/IEC geprüft.

Große Entfernungen oder stark elektromagnetisch-belastete Umgebungen legen die Verwendung optischer Netze nahe. Oftmals jedoch sind Glasfaserleitungen, wie sie in Telekommunikationsnetzen verwendet werden, für industrielle Anwendungen übertrieben. Hier bieten Kunststofffasern technisch und wirtschaftlich interessante Alternativen. Polymer-optische Fasern, kurz POF, sind kostengünstig und einfach zu verarbeiten. Anders als bei klassischen Glasfasern ist bei POF keine Installation mit teuren Spezialwerkzeugen notwendig. Verlegung und Anschluss können ohne teure Spleißgeräte und aufwändige Schleif- und Polierprozesse zuverlässig und zeitsparend durchgeführt werden. Dabei bieten POF die gleichen Vorteile wie Glasfasern: Sie sind immun gegen elektromagnetische Störungen, sie senden selbst keine Störungen aus und sie verbinden Maschinen und Anlagen potenzialfrei. Typische Leitungslängen sind 25 bis 100 m. Immer mehr Steuerungen sind mittlerweile mit POF-Anschluss verfügbar.

Schon vor Jahrzehnten hat sich der RJ45 als der universelle Stecker in der Informationstechnik durchgesetzt. Für die Belegung der RJ45-Buchse gibt es nach ANSI EIA/TIA 568 zwei international anerkannte Varianten: TIA 568A und TIA 568B.

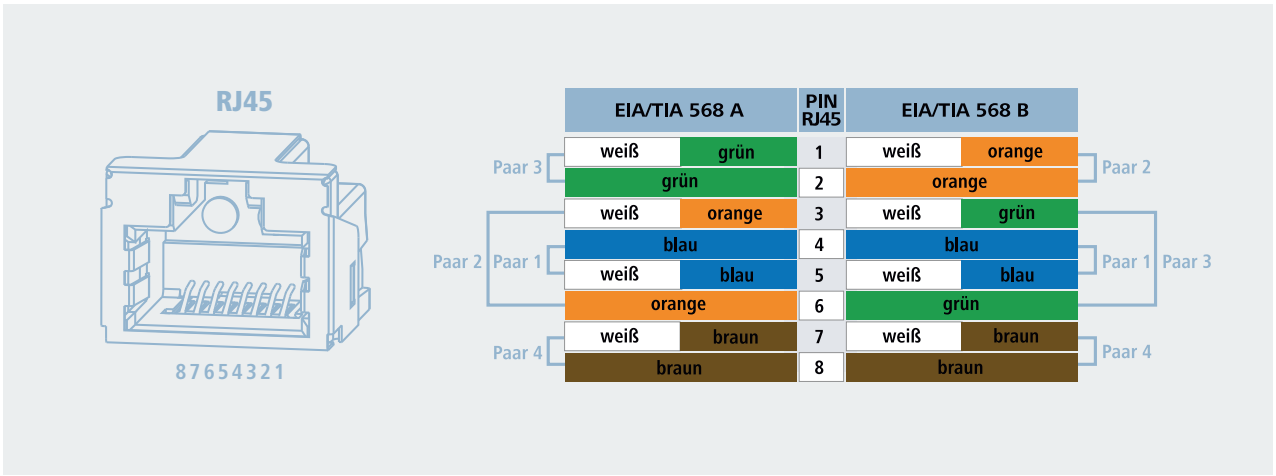

Pinbelegung nach TIA 568A (links) und TIA 568B (rechts)

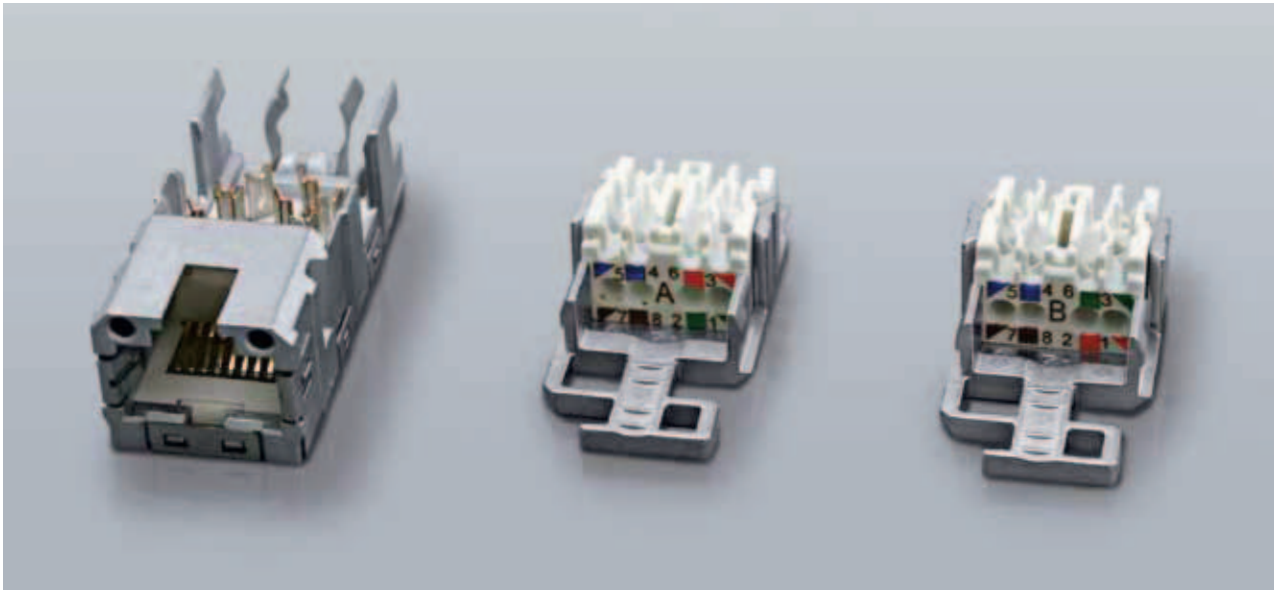

Anschlussmodul mit Farbaufdruck für TIA 568A und 568B

Die Variante A wurde ursprünglich für militärische Anwendungen entwickelt, wurde später dann aber auch für kommerzielle Zwecke genutzt. Um sich vom Militärstandard abzuheben, entwickelten die Hersteller der Anschlusskomponenten eine universelle Variante, die TIA 568B.

Im aktuellen ANSI EIA/TIA-Standard sind beide Varianten enthalten. Aus technischer Sicht spielt es keine Rolle, ob die Buchse nach 568A oder 568B beschaltet wird. Wichtig ist nur, dass an beiden Kabelenden dieselbe Variante angewandt wird.

Kupferdatenleitungen (Twisted-Pair) werden nach dem Aufbau des Kabelschirmes unterschieden:

S/FTP

F/UTP

SF/UTP

U/UTP

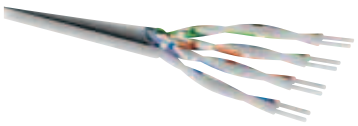

Bei den Bezeichnungen für den Kabelschirm steht links das Kürzel für den äußeren Gesamtschirm einer Leitung, danach – durch einen Schrägstrich getrennt – ein eventuell vorhandener Schirm der einzelnen Paare. Dabei steht „S" für ein Geflecht feiner Drähte, „F" für eine Folie. „TP" steht für die Leitungsart Twisted Pair.

S/FTP: gemeinsamer Geflechtschirm (S), einzelne Paare jeweils von einem Folienschirm umgeben (FTP)

F/UTP: gemeinsamer Folienschirm (F), einzelne Paare ungeschirmt (UTP)

SF/UTP: gemeinsamer Schirm aus Geflecht und Folie (SF), einzelne Paare ungeschirmt (UTP)

U/UTP: kein gemeinsamer Schirm (U), einzelne Paare ungeschirmt (UTP)

Schutzgrade gegen feste Fremdkörper
Schutzgrade gegen Wasser

Schutzgrade gegen feste Fremdkörper*

Erste Kennziffer	Kurzbeschreibung
0	Nicht geschützt
1	Geschützt gegen feste Fremdkörper 50 mm Durchmesser oder größer
2	Geschützt gegen feste Fremdkörper 12,5 mm Durchmesser oder größer
3	Geschützt gegen feste Fremdkörper 2,5 mm Durchmesser oder größer
4	Geschützt gegen feste Fremdkörper 1,0 mm Durchmesser oder größer
5	Staubgeschützt
6	Staubdicht

Schutzgrade gegen Wasser*

Zweite Kennziffer	Kurzbeschreibung
0	Nicht geschützt
1	Geschützt gegen Tropfwasser
2	Geschützt gegen Tropfwasser, wenn das Gehäuse bis zu 15° geneigt ist
3	Geschützt gegen Sprühwasser
4	Geschützt gegen Spritzwasser
5	Geschützt gegen Strahlwasser
6	Geschützt gegen starkes Strahlwasser
7	Geschützt gegen die Wirkungen beim zeitweiligen Untertauchen in Wasser
8	Geschützt gegen die Wirkungen beim dauernden Untertauchen in Wasser. Wird zwischen Kunden und Lieferanten vereinbart.

* Definitionen siehe IEC 60529

Umrechnungstabelle Adernabmessungen

AWG	d/mm	A/mm²	d/inch	A/inch²	Metrische Leitung A/mm²
22	0,64	0,33	0,0253	0,0253	0,5
23	0,57	0,26	0,0226	0,0226	0,25
24	0,51	0,2	0,0201	0,0201	0,25
25	0,45	0,16	0,0179	0,0179	0,2
26	0,4	0,13	0,0159	0,0159	0,14
27	0,36	0,1	0,0142	0,0142	0,1

Irrtümer und Fehler vorbehalten.

1

Komponenten für den Etagenverteiler - RJ45/LWL

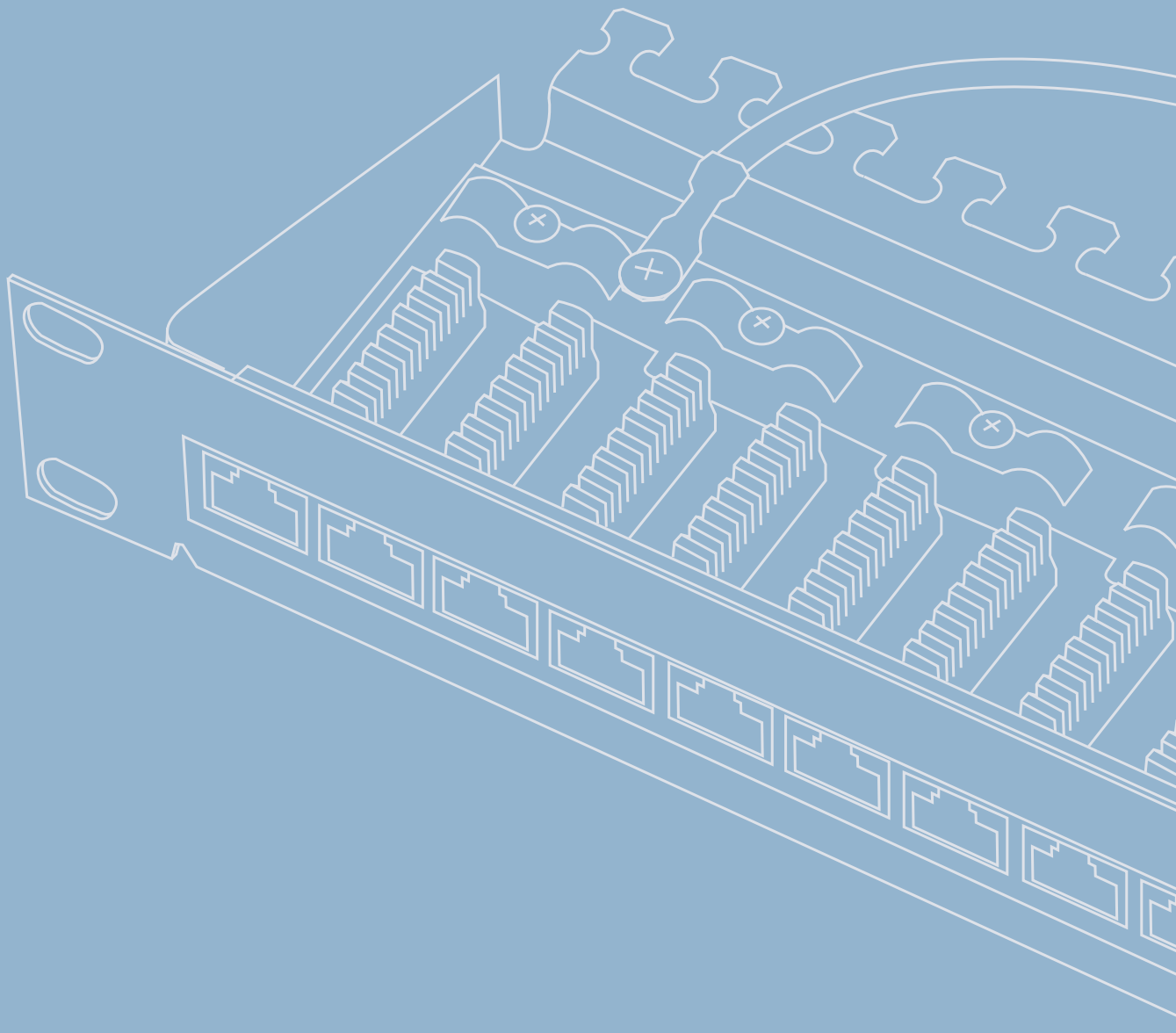

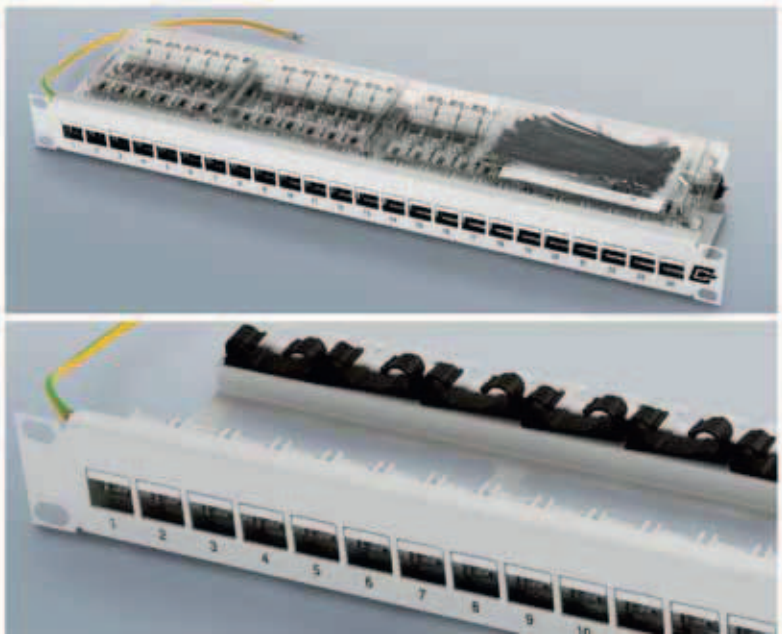

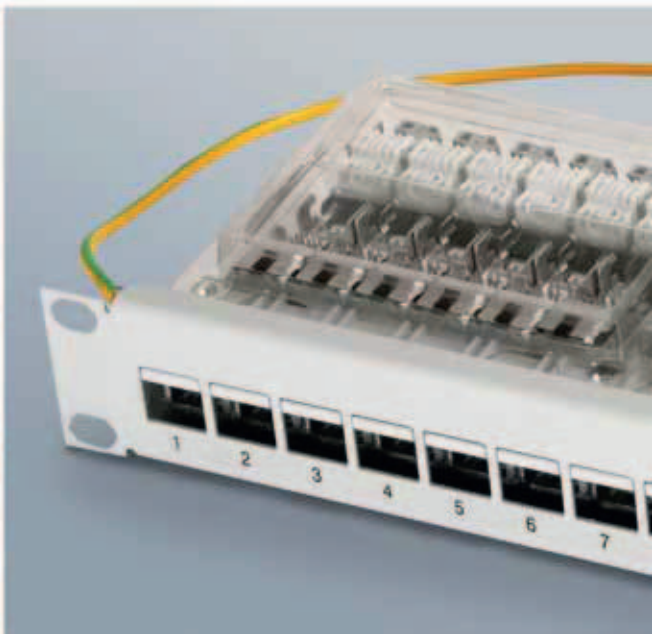

1 Komponenten für den Etagenverteiler - RJ45/LWL

1.1 STX 19“ Modulträger 35

1.2 AMJ 19“ Modulträger 37

1.3 19“ LWL Rangierverteiler 42

1.3.1 ECONOMY V bestückt 42

1.3.2 BASIS V bestückt 43

1.4 Zubehör 48

Für die Verkabelung im Etagenverteiler mit 19“ Patch Panels bietet Telegärtner flexible Lösungen für Anschlüsse mit RJ45 oder LWL. Für die Erstellung einer durchgängigen Verkabelung vom Etagenverteiler bis zur Maschine können Anwender auf eine durchgängige Steckverbindertechnik als auch Anschlusstechnik setzen.
So verwendet der **STX 19“ Modulträger** dieselben RJ45 Module, die auch im Schaltschrank oder in der IP67 Anschlussdose eingesetzt werden.
Er bietet Platz für bis zu 24 STX RJ45 Module, die im eingebauten Zustand automatisch mit der Erdungsschiene verbunden sind.

Die ankommenden Kabel können in den Kabelabfangungen zugentlastet werden. Der **19“-Modulträger Flex** bietet ebenso Platz für bis zu 24 AMJ-Module und Kupplungen. Die einzelnen AMJ-Module und Kupplungen werden in die Modulaufnahmen eingerastet und können jederzeit bei montiertem 19“ Modulträger von vorne eingeführt und verrastet werden. Dies ermöglicht eine besonders einfache Nachinstallation. Die RJ45 Buchsen der AMJ-Module und Kupplungen sind mittels Shutter auch im ungesteckten Zustand staubgeschützt. Die eingerasteten Module sind mittels Erdungsschiene mit den 19“Modulträger Flex verbunden.

STX 19“ Modulträger 1.1

	STX 19“ Patch Panel RJ45 Modul Cat.6_A	STX 19“ Patch Panel RJ45 Kupplung Cat.6	STX Modulträger
Normen			
Anwendungsneutrale Kommunikationskabelanlagen	ISO/IEC 11801; EN 50173-1; ISO/IEC 24702; IEC 61918		-
19“ Schränke und 19“ Gehäuse	IEC 60297-1; IEC 60297-2; DIN 41494 Teil 1/7; EIA 310		
Steckverbinder	IEC 60603-7-51	IEC 60603-7-5	-
Mechanische Eigenschaften			
Steckkraft	≤ 30 N	≤ 30 N	-
Lebensdauer (Steckzyklen RJ45, RJ12, RJ11)	≥ 750	≥ 750	-
Werkstoff: Gehäuse	Stahlblech verzinkt, pulverbeschichtet, lichtgrau RAL 7035		
Werkstoff: Gehäuserückteil	Stahlblech, verzinkt	Stahlblech, verzinkt	Stahlblech, verzinkt
Werkstoff: Erdungskabel AWG 11 mit Kabelschuh	E-Cu-Litze mit PVC Isolierung; Cu verzinnt		
Werkstoff: Modulgehäuse	Zinkdruckguss	Zinkdruckguss	-
Werkstoff: Gehäuseoberfläche	CuSnZn	vernickelt	-
Werkstoff: Schirm	Neusilber	Neusilber	-
Werkstoff: Kontaktfeder	Federstahl	Federstahl	-
Werkstoff: Oberfläche Kontaktfeder	min. 0,8 µm Au über 1,2 µm Ni		-
Werkstoff: Schneidklemmkontakte	CuNi2Si	-	-
Werkstoff: Oberfläche Schneidklemmkontakte	min. 3-6 µm Sn	-	-
Cu-Leiterdurchmesser: Litze	0.46 - 0.76 AWG 27/7-AWG 22/7	-	-
Cu-Leiterdurchmesser: Volldraht	0.41 - 0.64 mm AWG 26/1 - AWG 22/1	-	-
Aderdurchmesser	0.9 - 1.6 mm	-	-
Wiederanschließbarkeit Schneidklemmkontakte für AWG 22/1; AWG 22/7	≤4 Zyklen	-	-
Wiederanschließbarkeit Schneidklemmkontakte für AWG 23/1 - 26/1; AWG 24/7 - 26/7	≤10 Zyklen	-	-
Umweltanforderungen			
Umgebungstemperatur	-40° C bis + 70° C	-40° C bis + 70° C	-40° C bis + 70° C
Rascher Temperaturwechsel	-40° C bis + 70° C / 25 Zyklen t=30 min		
Feuchte Wärme	+25° C / +65° C / 93% RH // -10° C / 21 Zyklen		
Strömendes Mischgas	+25°C / 73% RH / 4 Tage , H_2S / SO_2		-
Elektrische Eigenschaften			
Strombelastbarkeit bei 50° C	1A	1 A	-
PoE+ gemäß IEEE 802.3at	erfüllt	erfüllt	-
Übertragungstechnische Eigenschaften			
10 Gigabit Ethernet gemäß IEEE 802.3an	erfüllt	erfüllt	-
Kategorie 6_A (Komponente)	ISO/IEC 11801, DIN EN 50173-1	-	-
Klasse E_A (Permanent Link)	ISO/IEC 11801, DIN EN 50173-1	-	-
Klasse E_A (Channel)	-	ISO/IEC 11801, DIN EN 50173-1	-

1.1 STX 19" Modulträger

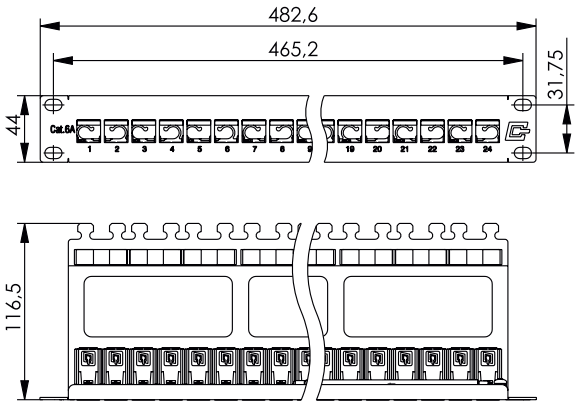

Bestell-Nr.	Kurzbezeichnung	Ausführung	Anmerkungen
H82025A0000	STX 19" Modulträger	mit Zugentlastung	für 24xSTX RJ45 Modul Cat.6_A/Kupplung Cat.6 Class E_A

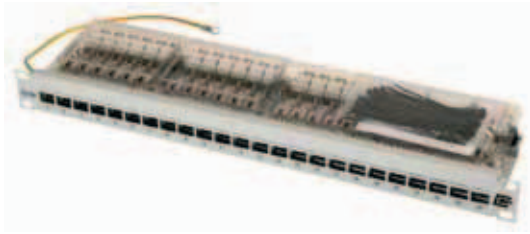

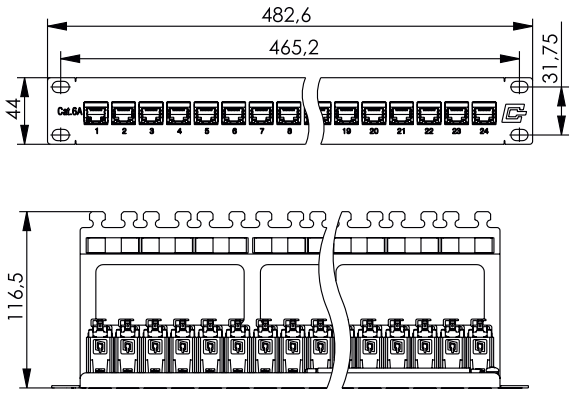

Bestell-Nr.	Kurzbezeichnung	Ausführung
J82023A0000	STX 19" Modulträger	mit 24xSTX RJ45 Modul A Cat.6_A
J82023A0001	STX 19" Modulträger	mit 24xSTX RJ45 Modul B Cat.6_A

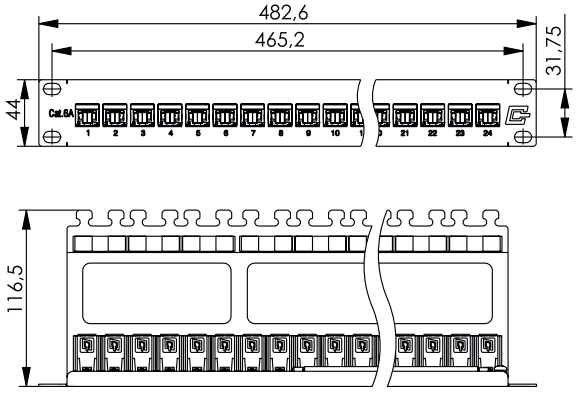

Bestell-Nr.	Kurzbezeichnung	Ausführung
J82023A0002	STX 19" Modulträger	mit 24xSTX RJ45 Kupplung Cat.6 Class E_A, montiert

	19" Modulträger	19" Modulträger Flex	19" Durchführungspanel
Normen			
Anwendungsneutrale Kommunikationskabelanlagen	-	-	ISO/IEC 11801, EN 50173-1
Steckverbinder	-	-	IEC 60603-7-5
19" Schränke und 19" Gehäuse	IEC 60297-1; IEC 60297-2; DIN 41494 Teil 1/7; EIA 310		
Mechanische Eigenschaften			
Steckkraft	-	-	≤ 20 N
Lebensdauer (Steckzyklen RJ45, RJ12, RJ11)	-	-	≥ 750
Werkstoff: Schirm	-	-	Messing, 30 µm vernickelt
Werkstoff: Kontaktfeder	-	-	Federstahl
Werkstoff: Oberfläche Kontaktfeder	-	-	min. 0,8 µm Au über 1,2 µm Ni
Werkstoff: Gehäuserückteil	-	Stahlblech, verzinkt	
Werkstoff: Modulgehäuse	-	ABS alpinweiß	ABS PA alpinweiß
Werkstoff: Erdungskabel AWG 16 mit Kabelschuh	-	-	E-Cu-Litze mit PVC Isolierung; Cu verzinnt
Werkstoff: Gehäuse	Stahlblech verzinkt, pulverbeschichtet, lichtgrau RAL 7035		
Werkstoff: Erdungskabel AWG 11 mit Kabelschuh	E-Cu-Litze mit PVC Isolierung; Cu verzinnt		-
Umweltanforderungen			
Schutz vor Eindringen von Teilchen	-	-	IP2X
Schutz vor Wasser/Untertauchen	-	-	IPX0
Umgebungstemperatur	-40° C bis + 70° C	-40° C bis + 70° C	-40° C bis + 70° C
Rascher Temperaturwechsel	-40° C bis + 70° C / 25 Zyklen t=30 min	-	-40° C bis + 70° C / 25 Zyklen t=30 min
Feuchte Wärme	+25° C / +65° C / 93% RH // -10° C / 21 Zyklen	-	+25° C / +65° C / 93% RH // -10° C / 21 Zyklen
Elektrische Eigenschaften			
Strombelastbarkeit bei 50° C	-	-	1 A
PoE+ gemäß IEEE 802.3at	-	-	erfüllt
Übertragungstechnische Eigenschaften			
10 Gigabit Ethernet gemäß IEEE 802.3an	-	-	erfüllt

	AMJ-S Modul Cat.6_A	AMJ-Modul K Cat.6_A	AMJ-Kupplung Cat.6 /Cat.5e
Normen			
Steckverbinder	IEC 60603-7-51	IEC 60603-7-51	IEC 60603-7-5 / -7-3
Mechanische Eigenschaften			
Steckkraft	≤ 30 N	≤ 30 N	≤ 30 N
Lebensdauer (Steckzyklen RJ45, RJ12, RJ11)	≥ 750	≥ 750	≥ 750
Werkstoff: Gehäuse	Zinkdruckguss	Zinkdruckguss	Zinkdruckguss
Werkstoff: Isoliergehäuse	-	-	ABS alpinweiß
Werkstoff: Rasthaken	Federstahl	PC UL94 V0 schwarz	Zinkdruckguss
Werkstoff: Schirm	Neusilber	Neusilber	Neusilber
Werkstoff: Isolierteile	PC UL94 V0	PBT	PA
Werkstoff: Leiterplatte	FR4	FR4	FR4
Werkstoff: Oberfläche Leiterplatte	chem. verzinnt	chem. verzinnt	chem. verzinnt
Werkstoff: Kontaktfeder	Federstahl	Federstahl	Federstahl
Werkstoff: Oberfläche Kontaktfeder	min. 0,8 µm (30 µin) Au über 1,2 µm (50 µin) Ni		
Werkstoff: Schneidklemmkontakte	CuNi2Si	CuNi2Si	-
Werkstoff: Oberfläche Schneidklemmkontakte	min. 3-6 µm (120-240 µin) Sn	min. 3-6 µm (120-240 µin) Sn	-
Werkstoff: Kabelbinder	-	PA UL94 V2	-
Cu-Leiterdurchmesser: Volldraht	0.41 - 0.64 mm AWG 26/1 - AWG 22/1	0.41 - 0.64 mm AWG 26/1 - AWG 22/1	-
Cu-Leiterdurchmesser: Litze	0.46 - 0.76 mm AWG 27/7 - AWG 22/7	0.46 - 0.76 mm AWG 27/7 - AWG 22/7	-
Aderndurchmesser	0.9 - 1.6 mm	0.9 - 1.6 mm	-
Werkstoff: Kabelabfangung	PC UL94 V0	-	-
Kabeldurchmesser	max. 9 mm	max. 9 mm	-

1.2 AMJ 19" Modulträger

	AMJ-S Modul Cat.6_A	AMJ-Modul K Cat.6_A	AMJ-Kupplung Cat.6 /Cat.5e
Umweltanforderungen			
Umgebungstemperatur	-40° C bis + 85° C	-40° C bis + 70° C	
Elektrische Eigenschaften			
Kontaktwiderstand	≤ 20 mΩ	≤ 20 mΩ	≤ 20 mΩ
Isolationswiderstand	≥ 500 MΩ	≥ 500 MΩ	≥ 500 MΩ
Spannungsfestigkeit: Kontakt-Kontakt	≥ 1000 V, DC	≥ 1000 V, DC	≥ 1000 V, DC
Spannungsfestigkeit: Kontakt-Schirm	≥ 1500 V, DC	≥ 1500 V, DC	≥ 1500 V, DC
Strombelastbarkeit bei 50° C	1 A	1 A	1 A
PoE+ gemäß IEEE 802.3at	Geeignet für Power over Ethernet+		
Übertragungstechnische Eigenschaften			
Kategorie 6_A (Komponente)	ISO/IEC 11801, DIN EN 50173-1		-
Klasse E_A (Permanent Link)	ISO/IEC 11801, DIN EN 50173-1		-
Klasse E_A (Channel)	ISO/IEC 11801, DIN EN 50173-1		
Class E (Channel mit Kupplung Cat.6)	-	-	ISO/IEC 11801, DIN EN 50173-1
Class D (Channel mit Kupplung Cat.5e)	-	-	ISO/IEC 11801, DIN EN 50173-1
Gigabit Ethernet gemäß IEEE 802.3	-	erfüllt	erfüllt
10 Gigabit Ethernet gemäß IEEE 802.3an	erfüllt	erfüllt	erfüllt für Cat.6
UL	E244889	-	-

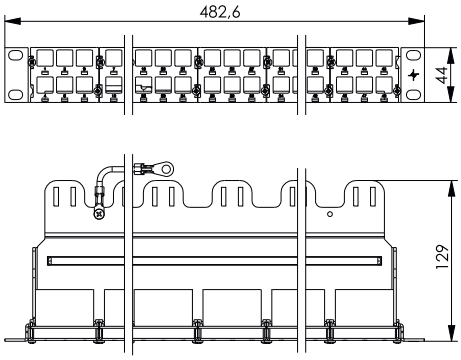

AMJ-S

Bestell-Nr.	Kurzbezeichnung	Ausführung	Anmerkungen	Serie	Farbe
H02025A0236	19" Modulträger 1 HE für 48 AMJ-S Module	inkl. Kabelabfangung und Erdungs-Set, unbestückt	48 Ports	AMJ-S	Stahlblech verzinkt

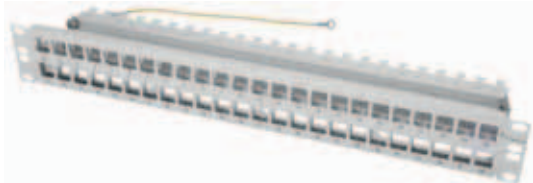

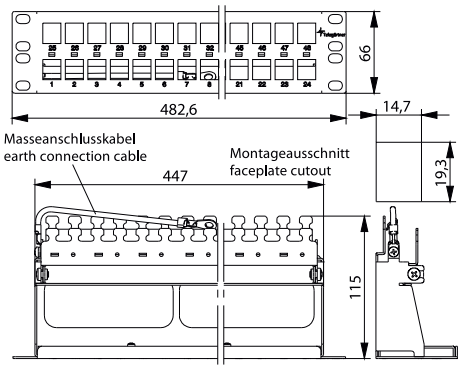

AMJ-S

AMJ

Bestell-Nr.	Kurzbezeichnung	Ausführung	Anmerkungen	Serie	Farbe
H02025A0171	19" Modulträger 1,5 HE	inkl. Kabelabfangung und Erdungs-Set, unbestückt	48 Ports	AMJ-S; AMJ Modul K; AMJ Kupplung K; UMJ Modul K; UMJ Kupplung K	lichtgrau RAL 7035

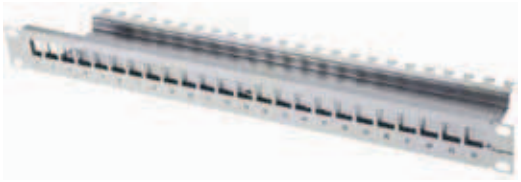

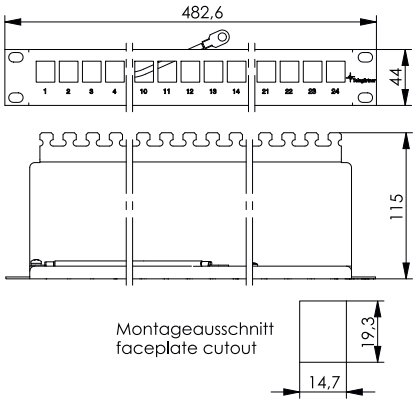

AMJ-S
AMJ

Bestell-Nr.	Kurzbezeichnung	Ausführung	Anmerkungen	Serie	Farbe
H02025A0167	19" Modulträger 1 HE	inkl. Kabelabfangung und Erdungs-Set, unbestückt	24 Ports	AMJ-S; AMJ Modul K; AMJ Kupplung K; UMJ Modul K; UMJ Kupplung K	lichtgrau RAL 7035
H02025A0220	19" Modulträger 1 HE	inkl. Kabelabfangung und Erdungs-Set, unbestückt	24 Ports	AMJ-S; AMJ Modul K; AMJ Kupplung K; UMJ Modul K; UMJ Kupplung K	schwarz

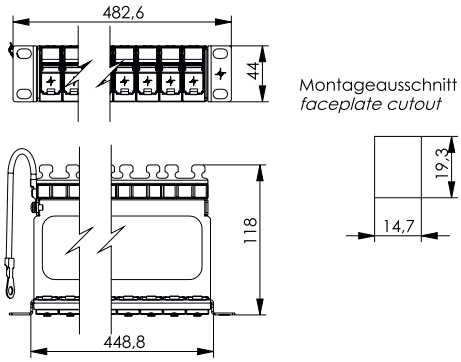

AMJ-S
AMJ

Bestell-Nr.	Kurzbezeichnung	Ausführung	Anmerkungen	Serie	Farbe
H02025A0234	19" Modulträger Flex 1 HE	inkl. 24 snap-in Modulaufnahmen, Kabelführung, Kabelabfangung und Erdungs-Set, unbestückt	24 Ports	AMJ-S Modul; AMJ Modul K; AMJ Kupplung K; UMJ Modul K; UMJ Kupplung K	Träger lichtgrau RAL 7035 / Modulaufnahme alpinweiß
H02025A0199	19" Modulträger Flex 1 HE	inkl. 24 snap-in Modulaufnahmen, Kabelführung, Kabelabfangung und Erdungs-Set, unbestückt	24 Ports	AMJ Modul K; AMJ Kupplung K; UMJ Modul K; UMJ Kupplung K	Träger lichtgrau RAL 7035 / Modulaufnahme alpinweiß
H02025S0199	19" Modulträger Flex 1 HE	inkl. 24 snap-in Modulaufnahmen, Kabelführung, Kabelabfangung und Erdungs-Set, unbestückt	24 Ports	AMJ Modul K; AMJ Kupplung K; UMJ Modul K; UMJ Kupplung K	Träger lichtgrau RAL 7035 / Modulaufnahme schwarz

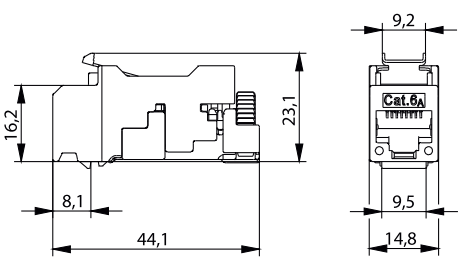

Cat.6A
AMJ-S
REAL-TIME RE-EMBEDDED

Bestell-Nr.	Kurzbezeichnung	Ausführung	Anmerkungen	Einbaumaß
J00029A2110	AMJ-S Modul Cat.6_A T568A	Blisterverpackung (24 Stück)	werkzeuglose Anschlusstechnik, geeignet für RJ45/11/12-Stecker	Z121
J00029A2111	AMJ-S Modul Cat.6_A T568B	Blisterverpackung (24 Stück)	werkzeuglose Anschlusstechnik, geeignet für RJ45/11/12-Stecker	Z121

1.2 AMJ 19" Modulträger

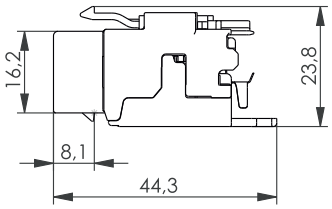

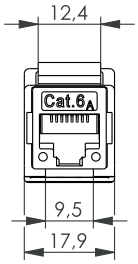

Bestell-Nr.	Kurzbezeichnung	Ausführung	Anmerkungen	Einbaumaß
J00029L0036	AMJ-Modul K Cat.6_A T568A	Blisterverpackung (24 Stück)	werkzeuglose Anschlusstechnik, geeignet für RJ45/11/12-Stecker	Z121
J00029B0077	AMJ-Modul K Cat.6_A T568B	Blisterverpackung (24 Stück)	werkzeuglose Anschlusstechnik, geeignet für RJ45/11/12-Stecker	Z121

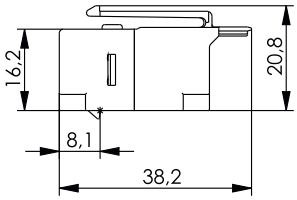

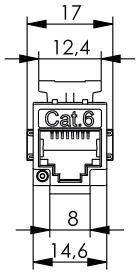

Bestell-Nr.	Kurzbezeichnung	Beschreibung	Ausführung	Anmerkungen	Einbaumaß
J00029B0061	AMJ-Kupplung K Cat.6, f-f	geeignet für Class E_A Channel, 10 Gigabit Ethernet	Blisterverpackung (24 Stück)	geeignet für RJ45/11/12-Stecker	Z121
J00029L0051	AMJ-Kupplung K Cat.5e, f-f		Blisterverpackung (24 Stück)	geeignet für RJ45/11/12-Stecker	Z121

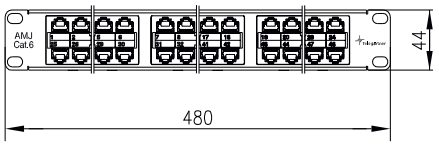

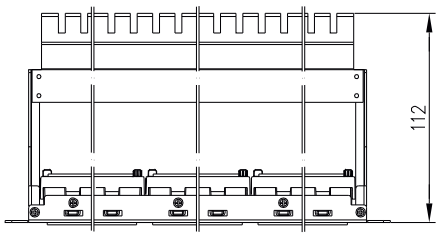

Bestell-Nr.	Kurzbezeichnung	Ausführung	Anmerkungen	Farbe
J02024A0007	19"-Durchführungspanel, 1HE	inkl. 48 AMJ-Kupplungen K Cat.6 (4x12), Kabelabfangung und Erdungs-Set	geeignet für RJ45/11/12-Stecker	lichtgrau RAL 7035
J02024C0007	19"-Durchführungspanel, 1HE	inkl. 48 AMJ-Kupplungen K Cat.6 (4x12), Kabelabfangung und Erdungs-Set	geeignet für RJ45/11/12-Stecker	schwarz

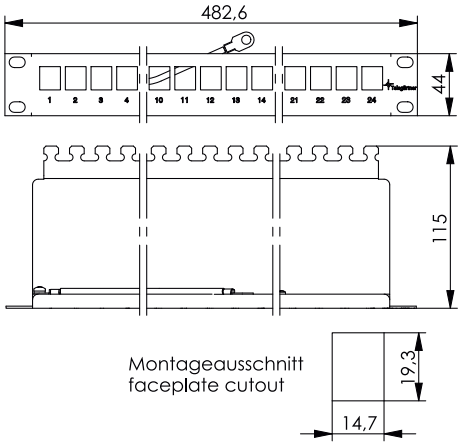

Bestell-Nr.	Kurzbezeichnung	Ausführung	Anmerkungen	Farbe
J02023A0039	19" Modulträger 1 HE	inkl. 24 AMJ-S Module Cat.6$_A$ T568A, Kabelabfangung und Erdungs-Set	werkzeuglose Anschlusstechnik, geeignet für RJ45/11/12-Stecker	lichtgrau RAL 7035
J02023A0040	19" Modulträger 1 HE	inkl. 24 AMJ-S Module Cat.6$_A$ T568B, Kabelabfangung und Erdungs-Set	werkzeuglose Anschlusstechnik, geeignet für RJ45/11/12-Stecker	lichtgrau RAL 7035

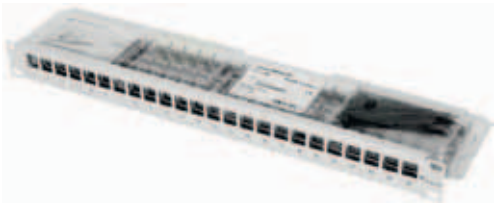

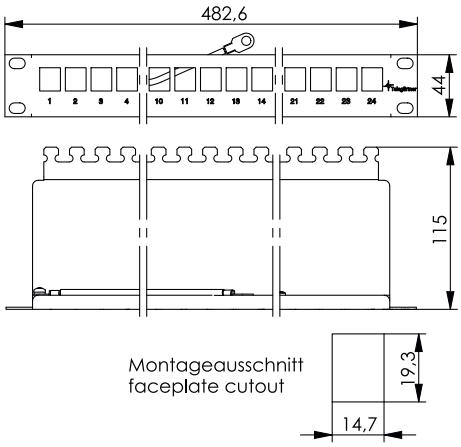

Bestell-Nr.	Kurzbezeichnung	Ausführung	Anmerkungen	Farbe
J02023K0027	19" Modulträger 1 HE	inkl. 24 AMJ-Module K Cat.6$_A$ T568A, Kabelabfangung und Erdungs-Set	werkzeuglose Anschlusstechnik, geeignet für RJ45/11/12-Stecker	lichtgrau RAL 7035
J02023A0033	19" Modulträger 1 HE	inkl. 24 AMJ-Module K Cat.6$_A$ T568A, Kabelabfangung und Erdungs-Set	werkzeuglose Anschlusstechnik, geeignet für RJ45/11/12-Stecker	schwarz
J02023A0034	19" Modulträger 1 HE	inkl. 24 AMJ-Module K Cat.6$_A$ T568B, Kabelabfangung und Erdungs-Set	werkzeuglose Anschlusstechnik, geeignet für RJ45/11/12-Stecker	lichtgrau RAL 7035
J02023A0035	19" Modulträger 1 HE	inkl. 24 AMJ-Module K Cat.6$_A$ T568B, Kabelabfangung und Erdungs-Set	werkzeuglose Anschlusstechnik, geeignet für RJ45/11/12-Stecker	schwarz

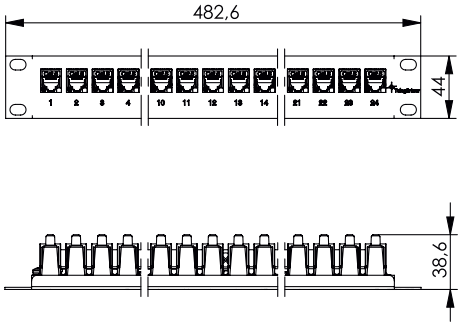

Bestell-Nr.	Kurzbezeichnung	Ausführung	Anmerkungen	Farbe
J02023A0026	19" Modulträger 1 HE	inkl. 24 AMJ-Kupplungen K Cat.6, Erdungs-Set, ohne Kabelabfangung	geeignet für Class E$_A$ Channel, geeignet für RJ45/11/12-Stecker	lichtgrau RAL 7035

1.3 19" LWL-Rangierverteiler

Rangierverteiler für LWL eigenen sich zur Aufteilung mehradriger LWL-Kabel auf Einzeladern, entweder als Verteilerrahmen oder mit geschlossenem Gehäuse zur Aufnahme von Spleißkassetten. Sie können in alle genormten Verteilerschränke eingebaut und durch die Modulbauweise genau auf die jeweiligen Anforderungen abgestimmt werden. Gehäuse und Frontplatten sind bis zu 3 HE lieferbar. Sämtliche Zubehörteile wie Verschraubungen, Spleißkassetten, LWL-Kupplungen und Befestigungsteile können beliebig kombiniert und auf Wunsch auch montiert geliefert werden.

Tipp: Mit dem TICNET-Konfigurator von Telegärtner können Anwender Rangierverteiler, LWL-Pigtails, Rangier- und Adapterkabel in Simplex- oder Duplex-Ausführung schnell und unkompliziert online zusammenstellen:
www.telegaertner.com/ticnet

	ECONOMY V		BASIS V		
Mechanische Eigenschaften					
Gehäuse	Stahlblech 1 mm, pulverbeschichtet, lichtgrau RAL 7035				
Schutzklasse nach IEC 60529	IP20		IP20		
Frontplatten	Aluminiumblech 1,5 mm, ulverbeschichtet, lichtgrau RAL 7035, Anschluss-Nr. aufgedruckt, Beschriftungsstreifen mit Kunststoffabdeckung optional				
Kabeleinführungen	Zugentlastungsleiste für Kabelbinder		M20 für 5-9 mm M25 für 9-20 mm Kabeldurchmesser in 4 Stufen		
Montageausschnitte	für ST, SC, SC Duplex, E2000, LC Duplex, DIN, FC, F-SMA				
Abmessungen in mm	**1 HE**	**2 HE**	**1 HE**	**2 HE**	**3 HE**
Breite	482	482	482	482	482
Höhe	44	88	44	88	132
Tiefe	175	175	265	265	265

1.3.1 ECONOMY V bestückt

ECONOMY V ist für die Aufteilung von Breakoutkabeln oder Mini-Breakoutkabeln vorgesehen und benötigt daher keine Spleißablage. Mit den beiden beiliegenden Befestigungswinkeln kann der Verteiler auch um 50 mm zurückversetzt im Schrank montiert werden. Die ankommenden Kabel werden mit Kabelbindern an der Zugentlastungsleiste fixiert.

Lieferumfang: Gehäuse, Frontplatte, Kabelbinder, Kupplungen

Bestell-Nr.	Gehäuse Typ	Anzahl Kuppl.	Kupplung Typ	Kuppl.: Farbe	Anmerkungen
H02030A0018	ECONOMY V 1 HE	12	ST, Keramikhülse, Metallgehäuse	Metall	für Singlemode und Multimode
H02030A0021	ECONOMY V 1 HE	24	ST, Keramikhülse, Metallgehäuse	Metall	für Singlemode und Multimode

Bestell-Nr.	Gehäuse Typ	Anzahl Kuppl.	Kupplung Typ	Kuppl.: Farbe	Anmerkungen
H02030A0016	ECONOMY V 1 HE	6	SC Duplex, Keramikhülse, Kunststoffgehäuse	blau	für Singlemode und Multimode
H02030M0016	ECONOMY V 1 HE	6	SC Duplex, Keramikhülse, Kunststoffgehäuse	beige	für Multimode
H02030T0016	ECONOMY V 1 HE	6	SC Duplex, Keramikhülse, Kunststoffgehäuse	türkis	für Multimode OM3
H02030V0016	ECONOMY V 1 HE	6	SC Duplex, Keramikhülse, Kunststoffgehäuse	schwarz	für Multimode OM4
H02030A0019	ECONOMY V 1 HE	12	SC Duplex, Keramikhülse, Kunststoffgehäuse	blau	für Singlemode und Multimode
H02030M0019	ECONOMY V 1 HE	12	SC Duplex, Keramikhülse, Kunststoffgehäuse	beige	für Multimode
H02030T0019	ECONOMY V 1 HE	12	SC Duplex, Keramikhülse, Kunststoffgehäuse	türkis	für Multimode OM3
H02030V0019	ECONOMY V 1 HE	12	SC Duplex, Keramikhülse, Kunststoffgehäuse	schwarz	für Multimode OM4
H02030A0022	ECONOMY V 1 HE	24	SC Duplex, Keramikhülse, Kunststoffgehäuse	blau	für Singlemode und Multimode
H02030M0022	ECONOMY V 1 HE	24	SC Duplex, Keramikhülse, Kunststoffgehäuse	beige	für Multimode
H02030T0022	ECONOMY V 1 HE	24	SC Duplex, Keramikhülse, Kunststoffgehäuse	türkis	für Multimode OM3
H02030V0022	ECONOMY V 1 HE	24	SC Duplex, Keramikhülse, Kunststoffgehäuse	schwarz	für Multimode OM4

Bestell-Nr.	Gehäuse Typ	Anzahl Kuppl.	Kupplung Typ	Kuppl.: Farbe	Anmerkungen
H02030A0608	ECONOMY V 1 HE	6	LC Duplex, Keramikhülse, Kunststoffgehäuse	blau	für Singlemode und Multimode
H02030M0608	ECONOMY V 1 HE	6	LC Duplex, Phosphorbronzehülse, Kunststoffgehäuse	beige	für Multimode
H02030T0608	ECONOMY V 1 HE	6	LC Duplex, Phosphorbronzehülse, Kunststoffgehäuse	türkis	für Multimode OM3
H02030V0608	ECONOMY V 1 HE	6	LC Duplex, Phosphorbronzehülse, Kunststoffgehäuse	schwarz	für Multimode OM4
H02030A0609	ECONOMY V 1 HE	12	LC Duplex, Keramikhülse, Kunststoffgehäuse	blau	für Singlemode und Multimode
H02030M0609	ECONOMY V 1 HE	12	LC Duplex, Phosphorbronzehülse, Kunststoffgehäuse	beige	für Multimode
H02030T0609	ECONOMY V 1 HE	12	LC Duplex, Phosphorbronzehülse, Kunststoffgehäuse	türkis	für Multimode OM3
H02030V0609	ECONOMY V 1 HE	12	LC Duplex, Phosphorbronzehülse, Kunststoffgehäuse	schwarz	für Multimode OM4
H02030A0610	ECONOMY V 1 HE	24	LC Duplex, Keramikhülse, Kunststoffgehäuse	blau	für Singlemode und Multimode
H02030M0610	ECONOMY V 1 HE	24	LC Duplex, Phosphorbronzehülse, Kunststoffgehäuse	beige	für Multimode
H02030T0610	ECONOMY V 1 HE	24	LC Duplex, Phosphorbronzehülse, Kunststoffgehäuse	türkis	für Multimode OM3
H02030V0610	ECONOMY V 1 HE	24	LC Duplex, Phosphorbronzehülse, Kunststoffgehäuse	schwarz	für Multimode OM4

BASIS V bestückt

BASIS V kann bis zu 4 ankommende Bündeladerkabel mit insgesamt 144 Fasern aufnehmen und über bis zu 12 Spleißkassetten verteilen. Mit den beiden Befestigungswinkeln kann der Verteiler auch um 50 mm zurückversetzt im Schrank montiert werden.

Lieferumfang: Gehäuse mit je 2 Kabeleinführungen für M20 und M25, Frontplatte, 1 Kabelverschraubung M25 für 9-16 mm, 1 Kabelverschraubung M20 für 5-9 mm, je 2 Blindstopfen für M20 und M25, Spleißkassette mit integrierten Spleißhaltern für max. 24 Fasern, Deckel für Spleißkassette, Kupplungen und Pigtails siehe Tabelle, komplett montiert.
Bei Lieferumfang mit Pigtails sind Spleißschutz für Crimpspleiß System Telekom und Beschriftungsstreifen enthalten.

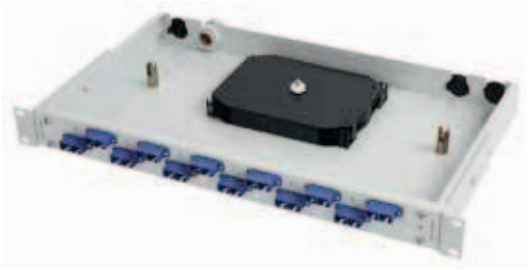

Bestell-Nr.	Gehäuse Typ	Anzahl Kuppl.	Kupplung Typ	Kuppl.: Farbe	Anzahl Spleißkassetten	Anmerkungen
H02030A0000	BASIS V 1 HE	12	ST, Keramikhülse, Metallgehäuse	Metall	1	für Singlemode und Multimode
H02030A0001	BASIS V 1 HE	24	ST, Keramikhülse, Metallgehäuse	Metall	2	für Singlemode und Multimode

Bestell-Nr.	Gehäuse Typ	Anzahl Kuppl.	Kupplung Typ	Kuppl.: Farbe	Anzahl Spleißkassetten	Anmerkungen
H02030A0004	BASIS V 1 HE	12	SC, Keramikhülse, Kunststoffgehäuse	blau	1	für Singlemode und Multimode
H02030M0004	BASIS V 1 HE	12	SC, Keramikhülse, Kunststoffgehäuse	beige	1	für Multimode
H02030T0004	BASIS V 1 HE	12	SC, Keramikhülse, Kunststoffgehäuse	türkis	1	für Multimode OM3
H02030V0004	BASIS V 1 HE	12	SC, Keramikhülse, Kunststoffgehäuse	schwarz	1	für Multimode OM4
H02030A0005	BASIS V 1 HE	24	SC, Keramikhülse, Kunststoffgehäuse	blau	2	für Singlemode und Multimode
H02030M0005	BASIS V 1 HE	24	SC, Keramikhülse, Kunststoffgehäuse	beige	2	für Multimode
H02030T0005	BASIS V 1 HE	24	SC, Keramikhülse, Kunststoffgehäuse	türkis	2	für Multimode OM3
H02030V0005	BASIS V 1 HE	24	SC, Keramikhülse, Kunststoffgehäuse	schwarz	2	für Multimode OM4

1.3 19" LWL-Rangierverteiler

1.3.2 BASIS V bestückt

Bestell-Nr.	Gehäuse Typ	Anzahl Kuppl.	Kupplung Typ	Kuppl.: Farbe	Anzahl Spleiß-kassetten	Anmerkungen
H02030A0008	BASIS V 1 HE	6	SC Duplex, Keramikhülse, Kunststoffgehäuse	blau	1	für Singlemode und Multimode
H02030M0008	BASIS V 1 HE	6	SC Duplex, Keramikhülse, Kunststoffgehäuse	beige	1	für Multimode
H02030T0008	BASIS V 1 HE	6	SC Duplex, Keramikhülse, Kunststoffgehäuse	türkis	1	für Multimode OM3
H02030V0008	BASIS V 1 HE	6	SC Duplex, Keramikhülse, Kunststoffgehäuse	schwarz	1	für Multimode OM4
H02030A0009	BASIS V 1 HE	12	SC Duplex, Keramikhülse, Kunststoffgehäuse	blau	2	für Singlemode und Multimode
H02030M0009	BASIS V 1 HE	12	SC Duplex, Keramikhülse, Kunststoffgehäuse	beige	2	für Multimode
H02030T0009	BASIS V 1 HE	12	SC Duplex, Keramikhülse, Kunststoffgehäuse	türkis	2	für Multimode OM3
H02030V0009	BASIS V 1 HE	12	SC Duplex, Keramikhülse, Kunststoffgehäuse	schwarz	2	für Multimode OM4
H02030A0034	BASIS V 1 HE	24	SC Duplex, Keramikhülse, Kunststoffgehäuse	blau	2	für Singlemode und Multimode
H02030M0034	BASIS V 1 HE	24	SC Duplex, Keramikhülse, Kunststoffgehäuse	beige	2	für Multimode
H02030T0034	BASIS V 1 HE	24	SC Duplex, Keramikhülse, Kunststoffgehäuse	türkis	2	für Multimode OM3
H02030V0034	BASIS V 1 HE	24	SC Duplex, Keramikhülse, Kunststoffgehäuse	schwarz	2	für Multimode OM4

Bestell-Nr.	Gehäuse Typ	Anzahl Kuppl.	Kupplung Typ	Kuppl.: Farbe	Anzahl Spleiß-kassetten	Anmerkungen
H02030A0590	BASIS V 1 HE	6	LC Duplex, Keramikhülse, Kunststoffgehäuse	blau	1	für Singlemode und Multimode
H02030M0590	BASIS V 1 HE	6	LC Duplex, Phosphorbronzehülse, Kunststoffgehäuse	beige	1	für Multimode
H02030T0590	BASIS V 1 HE	6	LC Duplex, Phosphorbronzehülse, Kunststoffgehäuse	türkis	1	für Multimode OM3
H02030V0590	BASIS V 1 HE	6	LC Duplex, Phosphorbronzehülse, Kunststoffgehäuse	schwarz	1	für Multimode OM4
H02030A0491	BASIS V 1 HE	12	LC Duplex, Keramikhülse, Kunststoffgehäuse	blau	2	für Singlemode und Multimode
H02030M0491	BASIS V 1 HE	12	LC Duplex, Phosphorbronzehülse, Kunststoffgehäuse	beige	2	für Multimode
H02030T0491	BASIS V 1 HE	12	LC Duplex, Phosphorbronzehülse, Kunststoffgehäuse	türkis	2	für Multimode OM3
H02030V0491	BASIS V 1 HE	12	LC Duplex, Phosphorbronzehülse, Kunststoffgehäuse	schwarz	2	für Multimode OM4
H02030A0492	BASIS V 1 HE	24	LC Duplex, Keramikhülse, Kunststoffgehäuse	blau	2	für Singlemode und Multimode
H02030M0492	BASIS V 1 HE	24	LC Duplex, Phosphorbronzehülse, Kunststoffgehäuse	beige	2	für Multimode
H02030T0492	BASIS V 1 HE	24	LC Duplex, Phosphorbronzehülse, Kunststoffgehäuse	türkis	2	für Multimode OM3
H02030V0492	BASIS V 1 HE	24	LC Duplex, Phosphorbronzehülse, Kunststoffgehäuse	schwarz	2	für Multimode OM4

Bestell-Nr.	Gehäuse Typ	Anzahl Kuppl.	Kupplung Typ	Kuppl.: Farbe	Anzahl Spleiß-kassetten	Anmerkungen
H02030A0550	BASIS V 1 HE	12	E2000, Keramikhülse, Kunststoffgehäuse	blau	1	für Singlemode und Multimode
H02030A0554	BASIS V 1 HE	12	E2000/APC, Keramikhülse, Kunststoffgehäuse	grün	1	für Singlemode
H02030M0550	BASIS V 1 HE	12	E2000, Keramikhülse, Kunststoffgehäuse	schwarz/ orange	1	für Multimode
H02030A0592	BASIS V 1 HE	24	E2000, Keramikhülse, Kunststoffgehäuse	blau	2	für Singlemode und Multimode
H02030A0594	BASIS V 1 HE	24	E2000/APC, Keramikhülse, Kunststoffgehäuse	grün	2	für Singlemode
H02030M0592	BASIS V 1 HE	24	E2000, Keramikhülse, Kunststoffgehäuse	schwarz/ orange	2	für Multimode

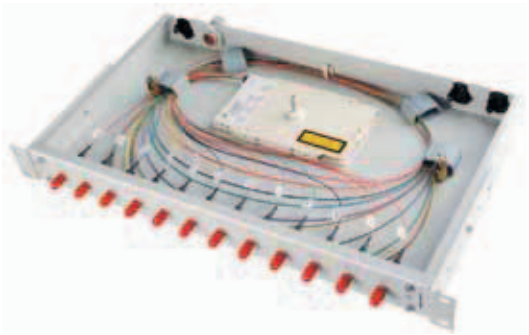

Bestell-Nr.	Gehäuse Typ	Anzahl Kuppl.	Kupplung Typ	Faser-Pigtails	Farbe	Anmerkungen
H02030E0000	BASIS V 1 HE	12	ST, Keramikhülse, Metallgehäuse	12x 9/125, OS2, 2 m, ST	Metall	eingefärbt, spleißfertig abgesetzt
H02030F0000	BASIS V 1 HE	12	ST, Keramikhülse, Metallgehäuse	12x 50/125, OM2, 2 m, ST	Metall	eingefärbt, spleißfertig abgesetzt
H02030K0000	BASIS V 1 HE	12	ST, Keramikhülse, Metallgehäuse	12x 50/125, OM3, 2 m, ST	Metall	eingefärbt, spleißfertig abgesetzt
H02030G0000	BASIS V 1 HE	12	ST, Keramikhülse, Metallgehäuse	12x50/125, OM4, 2 m, ST	Metall	eingefärbt, spleißfertig abgesetzt
H02030E0001	BASIS V 1 HE	24	ST, Keramikhülse, Metallgehäuse	24x 9/125, OS2, 2 m, ST	Metall	eingefärbt, spleißfertig abgesetzt
H02030F0001	BASIS V 1 HE	24	ST, Keramikhülse, Metallgehäuse	24x 50/125, OM2, 2 m, ST	Metall	eingefärbt, spleißfertig abgesetzt
H02030K0001	BASIS V 1 HE	24	ST, Keramikhülse, Metallgehäuse	24x 50/125, OM3, 2 m, ST	Metall	eingefärbt, spleißfertig abgesetzt
H02030G0001	BASIS V 1 HE	24	ST, Keramikhülse, Metallgehäuse	24x50/125, OM4, 2 m, ST	Metall	eingefärbt, spleißfertig abgesetzt

Bestell-Nr.	Gehäuse Typ	Anzahl Kuppl.	Kupplung Typ	Faser-Pigtails	Farbe	Anmerkungen
H02030E0004	BASIS V 1 HE	12	SC, Keramikhülse, Kunststoffgehäuse	12x 9/125, OS2, 2 m, SC	blau	eingefärbt, spleißfertig abgesetzt
H02030F0004	BASIS V 1 HE	12	SC, Keramikhülse, Kunststoffgehäuse	12x 50/125, OM2, 2 m, SC	beige	eingefärbt, spleißfertig abgesetzt
H02030K0004	BASIS V 1 HE	12	SC, Keramikhülse, Kunststoffgehäuse	12x 50/125, OM3, 2 m, SC	türkis	eingefärbt, spleißfertig abgesetzt
H02030G0004	BASIS V 1 HE	12	SC, Keramikhülse, Kunststoffgehäuse	12x 50/125, OM4, 2 m, SC	schwarz	eingefärbt, spleißfertig abgesetzt
H02030E0005	BASIS V 1 HE	24	SC, Keramikhülse, Kunststoffgehäuse	24x 9/125, OS2, 2 m, SC	blau	eingefärbt, spleißfertig abgesetzt
H02030F0005	BASIS V 1 HE	24	SC, Keramikhülse, Kunststoffgehäuse	24x 50/125, OM2, 2 m, SC	beige	eingefärbt, spleißfertig abgesetzt
H02030K0005	BASIS V 1 HE	24	SC, Keramikhülse, Kunststoffgehäuse	24x 50/125, OM3, 2 m, SC	türkis	eingefärbt, spleißfertig abgesetzt
H02030G0005	BASIS V 1 HE	24	SC, Keramikhülse, Kunststoffgehäuse	24x 50/125, OM4, 2 m, SC	schwarz	eingefärbt, spleißfertig abgesetzt

1.3 19" LWL-Rangierverteiler

1.3.2 BASIS V bestückt

Bestell-Nr.	Gehäuse Typ	Anzahl Kuppl.	Kupplung Typ	Faser-Pigtails	Farbe	Anmerkungen
H02030E0008	BASIS V 1 HE	6	SC Duplex, Keramikhülse, Kunststoffgehäuse	12x 9/125 OS2, 2 m, SC	blau	eingefärbt, spleißfertig abgesetzt
H02030F0008	BASIS V 1 HE	6	SC Duplex, Keramikhülse, Kunststoffgehäuse	12x 50/125 OM2, 2 m, SC	beige	eingefärbt, spleißfertig abgesetzt
H02030K0008	BASIS V 1 HE	6	SC Duplex, Keramikhülse, Kunststoffgehäuse	12x 50/125 OM3, 2 m, SC	türkis	eingefärbt, spleißfertig abgesetzt
H02030G0008	BASIS V 1 HE	6	SC Duplex, Keramikhülse, Kunststoffgehäuse	12x 50/125 OM4, 2 m, SC	schwarz	eingefärbt, spleißfertig abgesetzt
H02030E0009	BASIS V 1 HE	12	SC Duplex, Keramikhülse, Kunststoffgehäuse	24x 9/125 OS2, 2 m, SC	blau	eingefärbt, spleißfertig abgesetzt
H02030F0009	BASIS V 1 HE	12	SC Duplex, Keramikhülse, Kunststoffgehäuse	24x 50/125 OM2, 2 m, SC	beige	eingefärbt, spleißfertig abgesetzt
H02030K0009	BASIS V 1 HE	12	SC Duplex, Keramikhülse, Kunststoffgehäuse	24x 50/125 OM3, 2 m, SC	türkis	eingefärbt, spleißfertig abgesetzt
H02030G0009	BASIS V 1 HE	12	SC Duplex, Keramikhülse, Kunststoffgehäuse	24x 50/125 OM4, 2 m, SC	schwarz	eingefärbt, spleißfertig abgesetzt
H02030E0034	BASIS V 1 HE	24	SC Duplex, Keramikhülse, Kunststoffgehäuse	48x 9/125 OS2, 2 m, SC	blau	eingefärbt, spleißfertig abgesetzt
H02030F0034	BASIS V 1 HE	24	SC Duplex, Keramikhülse, Kunststoffgehäuse	48x 50/125 OM2, 2 m, SC	beige	eingefärbt, spleißfertig abgesetzt
H02030K0034	BASIS V 1 HE	24	SC Duplex, Keramikhülse, Kunststoffgehäuse	48x 50/125 OM3, 2 m, SC	türkis	eingefärbt, spleißfertig abgesetzt
H02030G0034	BASIS V 1 HE	24	SC Duplex, Keramikhülse, Kunststoffgehäuse	48x 50/125 OM4, 2 m, SC	schwarz	eingefärbt, spleißfertig abgesetzt

Bestell-Nr.	Gehäuse Typ	Anzahl Kuppl.	Kupplung Typ	Faser-Pigtails	Farbe	Anmerkungen
H02030E0590	BASIS V 1 HE	6	LC Duplex, Keramikhülse, Kunststoffgehäuse	12x 9/125 OS2, 2 m, LC	blau	eingefärbt, spleißfertig abgesetzt
H02030F0590	BASIS V 1 HE	6	LC Duplex, Phosphorbronzehülse, Kunststoffgehäuse	12x 50/125 OM2, 2 m, LC	beige	eingefärbt, spleißfertig abgesetzt
H02030K0590	BASIS V 1 HE	6	LC Duplex, Phosphorbronzehülse, Kunststoffgehäuse	12x 50/125 OM3, 2 m, LC	türkis	eingefärbt, spleißfertig abgesetzt
H02030G0590	BASIS V 1 HE	6	LC Duplex, Phosphorbronzehülse, Kunststoffgehäuse	12x 50/125 OM4, 2 m, LC	schwarz	eingefärbt, spleißfertig abgesetzt
H02030E0491	BASIS V 1 HE	12	LC Duplex, Keramikhülse, Kunststoffgehäuse	24x 9/125 OS2, 2 m, LC	blau	eingefärbt, spleißfertig abgesetzt
H02030F0491	BASIS V 1 HE	12	LC Duplex, Phosphorbronzehülse, Kunststoffgehäuse	24x 50/125 OM2, 2 m, LC	beige	eingefärbt, spleißfertig abgesetzt
H02030K0491	BASIS V 1 HE	12	LC Duplex, Phosphorbronzehülse, Kunststoffgehäuse	24x 50/125 OM3, 2 m, LC	türkis	eingefärbt, spleißfertig abgesetzt
H02030G0491	BASIS V 1 HE	12	LC Duplex, Phosphorbronzehülse, Kunststoffgehäuse	24x 50/125 OM4, 2 m, LC	schwarz	eingefärbt, spleißfertig abgesetzt
H02030E0492	BASIS V 1 HE	24	LC Duplex, Keramikhülse, Kunststoffgehäuse	48x 9/125 OS2, 2 m, LC	blau	eingefärbt, spleißfertig abgesetzt
H02030F0492	BASIS V 1 HE	24	LC Duplex, Phosphorbronzehülse, Kunststoffgehäuse	48x 50/125 OM2, 2 m, LC	beige	eingefärbt, spleißfertig abgesetzt
H02030K0492	BASIS V 1 HE	24	LC Duplex, Phosphorbronzehülse, Kunststoffgehäuse	48x 50/125 OM3, 2 m, LC	türkis	eingefärbt, spleißfertig abgesetzt
H02030G0492	BASIS V 1 HE	24	LC Duplex, Phosphorbronzehülse, Kunststoffgehäuse	48x 50/125 OM4, 2 m, LC	schwarz	eingefärbt, spleißfertig abgesetzt

Bestell-Nr.	Gehäuse Typ	Anzahl Kuppl.	Kupplung Typ	Faser-Pigtails	Farbe	Anmerkungen
H02030E0550	BASIS V 1 HE	12	E2000, Keramikhülse, Kunststoffgehäuse	12x 9/125, OS2, 2 m, E2000	blau	eingefärbt, spleißfertig abgesetzt
H02030E0554	BASIS V 1 HE	12	E2000/APC, Keramikhülse, Kunststoffgehäuse	12x 9/125, OS2, 2 m, E2000/APC	grün	eingefärbt, spleißfertig abgesetzt
H02030F0550	BASIS V 1 HE	12	E2000, Keramikhülse, Kunststoffgehäuse	12x 50/125, OM2, 2 m, E2000	schwarz/ orange	eingefärbt, spleißfertig abgesetzt
H02030K0550	BASIS V 1 HE	12	E2000, Keramikhülse, Kunststoffgehäuse	12x 50/125, OM3, 2 m, E2000	schwarz/ orange	eingefärbt, spleißfertig abgesetzt
H02030G0550	BASIS V 1 HE	12	E2000, Keramikhülse, Kunststoffgehäuse	12x 50/125, OM4, 2 m, E2000	schwarz/ rot	eingefärbt, spleißfertig abgesetzt
H02030E0592	BASIS V 1 HE	24	E2000, Keramikhülse, Kunststoffgehäuse	24x 9/125, OS2, 2 m, E2000	blau	eingefärbt, spleißfertig abgesetzt
H02030E0594	BASIS V 1 HE	24	E2000/APC, Keramikhülse, Kunststoffgehäuse	24x 9/125, OS2, 2 m, E2000/APC	grün	eingefärbt, spleißfertig abgesetzt
H02030F0592	BASIS V 1 HE	24	E2000, Keramikhülse, Kunststoffgehäuse	24x 50/125, OM2, 2 m, E2000	schwarz/ orange	eingefärbt, spleißfertig abgesetzt
H02030K0592	BASIS V 1 HE	24	E2000, Keramikhülse, Kunststoffgehäuse	24x 50/125, OM3, 2 m, E2000	schwarz/ orange	eingefärbt, spleißfertig abgesetzt
H02030G0592	BASIS V 1 HE	24	E2000, Keramikhülse, Kunststoffgehäuse	24x 50/125, OM4, 2 m, E2000	schwarz/ rot	eingefärbt, spleißfertig abgesetzt

Das gesamte LWL-Produktportfolio finden Sie in unserem Katalog DataVoice Office unter www.telegaertner.com

Oder möchten Sie LWL-Rangierverteiler nach Ihren individuellen Wünschen online zusammenstellen? Dann ist der TICNET-Konfigurator genau das Richtige für Sie!

www.telegaertner.com/ticnet

1.4 Zubehör

Bestell-Nr.	Kurzbezeichnung
H10000A0000	Tragschiene mit Beschriftungsstreifen für 19" Frontplatten, Schraubbefestigung

Bestell-Nr.	Kurzbezeichnung
H02025A0343	19" Rangierpanel mit 5 Kabelführungen (Kunststoff)

Bestell-Nr.	Bezeichnung
H02025A0317	Kabelführung für 19'' LWL-Rangierverteiler 1 HE

Bestell-Nr.	Kurzbezeichnung
H02025A0116	Kabeldurchführungsplatte für 19" Patch Panels 1 HE

Bestell-Nr.	Kurzbezeichnung
B06013A0010	Kabelrangierbügel für 19" Patch Panels

2

Komponenten für den Schaltschrank - RJ45/LWL

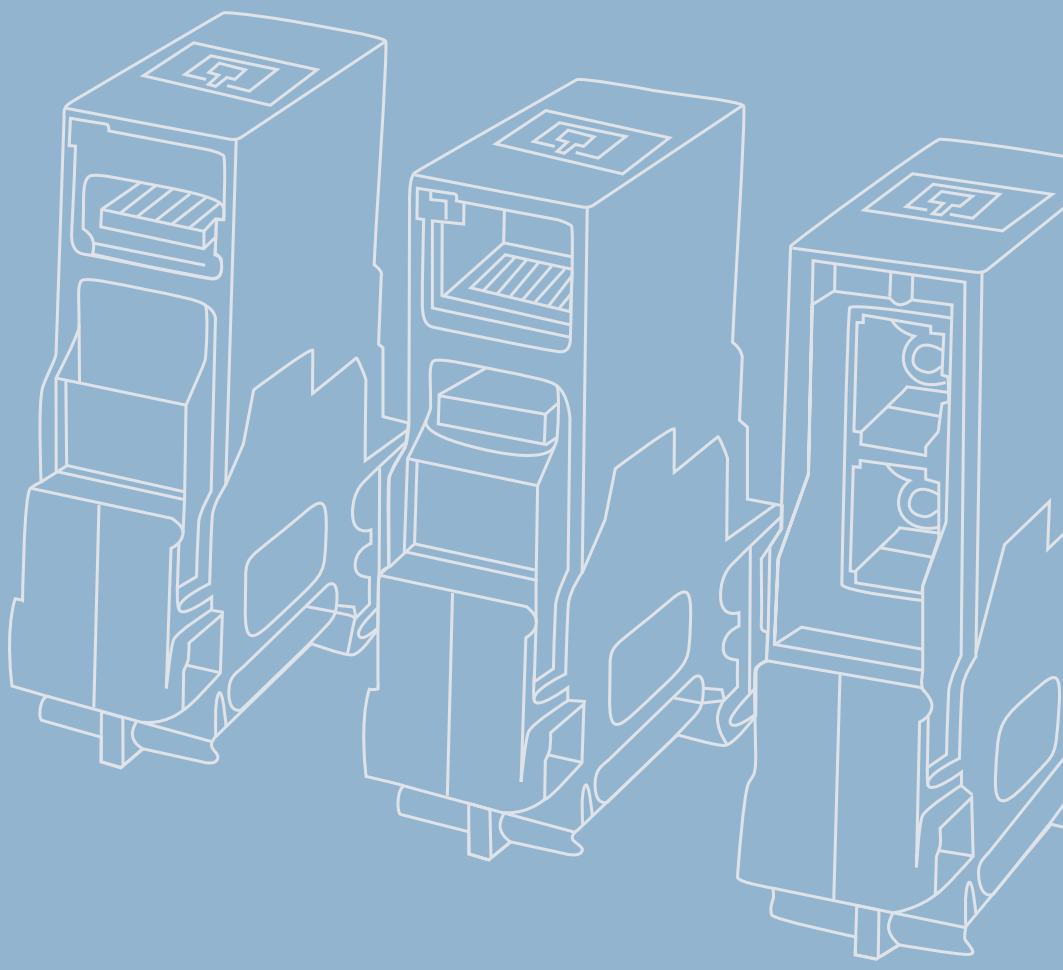

2 Komponenten für den Schaltschrank - RJ45/LWL

2.1 STX Tragschienen-Verteiler 51

2.2 STX Tragschienen-Verbinder 54

2.2.1 STX Tragschienen-Verbinder RJ45 55
2.2.2 STX Tragschienen-Verbinder USB 55
2.2.3 STX Tragschienen-Verbinder LWL 56

2.3 STX Tragschienen-Montagewinkel für AMJ-S Modul / AMJ Modul K 58

2.4 STX Tragschienen-Montagewinkel für LWL-Kabelaufteiler 58

2.5 Tragschienen-Verbinder TS45 AMJ-S 59

Telegärtner bietet für die strukturierte Verkabelung im Schaltschrank anreihbare Verbinder und Verteiler für die Tragschiene. Sie dienen als Übergang von den ankommenden Installations- und Anschlussleitungen zur schaltschrankinternen Verkabelung. Die Montage erfolgt auf der gängigen Tragschiene TH35 nach DIN 60715 in Clip-Technik.

STX Tragschienen-Verteiler 2.1

Die STX Tragschienen-Verteiler sind entweder für den Anschluss von Bündelader-, Mini-Breakout- oder Breakoutkabeln mit bis zu 12 Fasern in Spleißtechnik oder mit LWL-Kupplungen zum Einstecken von vorkonfektionierten LWL-Kabeln erhältlich. Es können LWL-Kupplungen der Bauarten ST, SC Duplex, LC Duplex und E2000 Compact in die auswechselbare Frontplatte eingebaut werden. Der Installateur kann die Kabel flexibel aus drei Richtungen zuführen und die Biegeradien durch ein Ablagereservoir mit zusätzlicher Kabelfixierung problemlos einhalten. Für die Montage von Mini-Breakout- und Breakoutkabel sind Ausführungen mit bereits eingebauten Kupplungen erhältlich. Für Bündeladerkabel werden die Verteiler zusätzlich mit spleißfertig vorbereiteten, eingefärbten Pigtails und Kabelzugentlastung ausgeliefert. Der Tragschienen-Verteiler kann in 3 verschiedenen Einbaupositionen auf der Tragschiene in Clip-Technik befestigt werden.

Mechanische Eigenschaften	
Werkstoff: Gehäuse	Stahlblech verzinkt, pulverbeschichtet, lichtgrau RAL 7035
Werkstoff: Frontplatte	Stahlblech verzinkt, pulverbeschichtet, lichtgrau RAL 7035
Werkstoff: Hutschienenadapter	Stahlblech vernickelt
Kabeleinführung	Kabelverschraubung M20 für 5-9 mm
Montageausschnitte	ST Duplex, SC Duplex, LC Duplex, E2000 Compact
Abmessungen in mm: Breite	35
Abmessungen in mm: Höhe	125
Abmessungen in mm: Tiefe	140
Umweltanforderungen	
Schocken	250 ms²
Schwingen sinusförmig (9 Hz - 500 Hz)	50 ms²
Schutz vor Eindringen von Teilchen	IP2X
Schutz vor Wasser/Untertauchen	IPX0
Umgebungstemperatur	-40° C bis + 70° C
Rascher Temperaturwechsel	-40° C bis + 70° C / 25 Zyklen t=30 min
Feuchte Wärme	+25° C / +65° C / 93% RH // -10° C / 21 Zyklen
Strömendes Mischgas	+25°C / 73% RH / 4 Tage , H_2S / SO_2

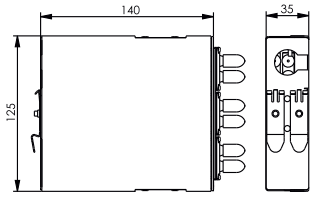

Bestell-Nr.	Gehäuse Typ	Kupplungen	Ausführung
H82050A0001	STX Tragschienen-Verteiler	6xST Duplex, Phosphorbronzehülse/Metallgehäuse	Multimode
H82050S0001	STX Tragschienen-Verteiler	6xST Duplex, Keramikhülse/Metallgehäuse	Singlemode/Multimode

2.1

2.1 STX Tragschienen-Verteiler

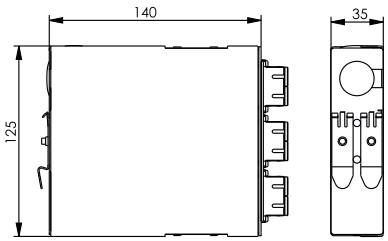

Bestell-Nr.	Gehäuse Typ	Kupplungen	Farbe	Ausführung
H82050A0002	STX Tragschienen-Verteiler	6xSC Duplex, Phosphorbronzehülse/Kunststoffgehäuse	beige	Multimode
H82050S0002	STX Tragschienen-Verteiler	6xSC Duplex, Keramikhülse/Kunststoffgehäuse	blau	Singlemode/Multimode
H82050S0003	STX Tragschienen-Verteiler	6xSC Duplex, Keramikhülse/Metallgehäuse	silber	Singlemode/Multimode

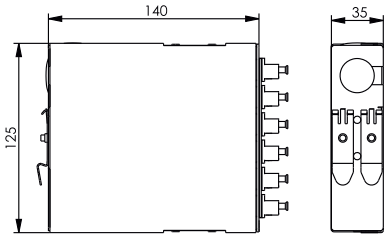

Bestell-Nr.	Gehäuse Typ	Kupplungen	Farbe	Ausführung
H82050A0005	STX Tragschienen-Verteiler	6xLC Duplex, Metallhülse/Kunststoffgehäuse	beige	Multimode
H82050S0005	STX Tragschienen-Verteiler	6xLC Duplex, Keramikhülse/Kunststoffgehäuse	blau	Singlemode/Multimode

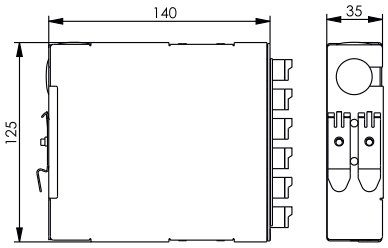

Bestell-Nr.	Gehäuse Typ	Kupplungen	Farbe	Ausführung
H82050A0007	STX Tragschienen-Verteiler	6xE2000 Compact, Keramikhülse/Kunststoffgehäuse	schwarz/orange	Multimode
H82050S0007	STX Tragschienen-Verteiler	6xE2000 Compact, Keramikhülse/Kunststoffgehäuse	blau	Singlemode/Multimode

Bestell-Nr.	Bezeichnung	Faser-Pigtails	Anmerkungen
H82050E0001	STX Tragschienen-Verteiler mit 6xST Duplex, Spleißkassette, Pigtails, Kabelzugentlastung	12xE9/125, ST	eingefärbt, spleißfertig abgesetzt
H82050F0001	STX Tragschienen-Verteiler mit 6xST Duplex, Spleißkassette, Pigtails, Kabelzugentlastung	12X G50/125 OM2, ST	eingefärbt, spleißfertig abgesetzt
H82050K0001	STX Tragschienen-Verteiler mit 6xST Duplex, Spleißkassette, Pigtails, Kabelzugentlastung	12X G50/125 OM3, ST	eingefärbt, spleißfertig abgesetzt
H82050G0001	STX Tragschienen-Verteiler mit 6xST Duplex, Spleißkassette, Pigtails, Kabelzugentlastung	12x G50/125 OM4, ST	eingefärbt, spleißfertig abgesetzt
H82050E0002	STX Tragschienen-Verteiler mit 6xSC Duplex, Spleißkassette, Pigtails, Kabelzugentlastung	12x E9/125, SC	eingefärbt, spleißfertig abgesetzt
H82050E0003	STX Tragschienen-Verteiler mit 6xSC Duplex, Spleißkassette, Pigtails, Kabelzugentlastung	12x E9/125, SC	Metallgehäuse; eingefärbt, spleißfertig abgesetzt
H82050F0002	STX Tragschienen-Verteiler mit 6xSC Duplex, Spleißkassette, Pigtails, Kabelzugentlastung	12x G50/125 OM2, SC	eingefärbt, spleißfertig abgesetzt
H82050K0002	STX Tragschienen-Verteiler mit 6xSC Duplex, Spleißkassette, Pigtails, Kabelzugentlastung	12x G50/125 OM3, SC	eingefärbt, spleißfertig abgesetzt
H82050G0002	STX Tragschienen-Verteiler mit 6xSC Duplex, Spleißkassette, Pigtails, Kabelzugentlastung	12x G50/125 OM4, SC	eingefärbt, spleißfertig abgesetzt
H82050E0005	STX Tragschienen-Verteiler mit 6xLC Duplex, Spleißkassette, Pigtails, Kabelzugentlastung	12x E9/125, LC	eingefärbt, spleißfertig abgesetzt
H82050F0005	STX Tragschienen-Verteiler mit 6xLC Duplex, Spleißkassette, Pigtails, Kabelzugentlastung	12x G50/125 OM2, LC	eingefärbt, spleißfertig abgesetzt
H82050K0005	STX Tragschienen-Verteiler mit 6xLC Duplex, Spleißkassette, Pigtails, Kabelzugentlastung	12x G50/125 OM3, LC	eingefärbt, spleißfertig abgesetzt
H82050G0005	STX Tragschienen-Verteiler mit 6xLC Duplex, Spleißkassette, Pigtails, Kabelzugentlastung	12x G50/125 OM4, LC	eingefärbt, spleißfertig abgesetzt
H82050E0007	STX Tragschienen-Verteiler mit 6x E2000 Compact, Spleißkassette, Pigtails, Kabelzugentlastung	12x E9/125, E2000	eingefärbt, spleißfertig abgesetzt
H82050F0007	STX Tragschienen-Verteiler mit 6x E2000 Compact, Spleißkassette, Pigtails, Kabelzugentlastung	12x G50/125 OM2, E2000	eingefärbt, spleißfertig abgesetzt
H82050K0007	STX Tragschienen-Verteiler mit 6x E2000 Compact, Spleißkassette, Pigtails, Kabelzugentlastung	12x G50/125 OM3, E2000	eingefärbt, spleißfertig abgesetzt
H82050G0007	STX Tragschienen-Verteiler mit 6x E2000 Compact, Spleißkassette, Pigtails, Kabelzugentlastung	12x G50/125 OM4, E2000	eingefärbt, spleißfertig abgesetzt

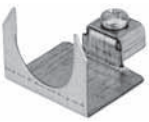

Bestell-Nr.	Ausführung
H06000A0055	Kabelzugentlastung (bestehend aus Grundträger, Klemmblech, Schraube), nur für Bündelader- und Mini-Breakoutkabel

Bestell-Nr.	Bezeichnung	Anmerkungen
F08000A0003	Crimpspleißschutz	System Telekom
F08000A0014	Crimpspleißschutz	System Telekom, Verpackungseinheit 150 Stück
F08000A0017	Micro-Schrumpfspleißschutz	Ø 1,3 mm, L=30 mm

2.2 STX Tragschienen-Verbinder

Die STX Tragschienen-Verbinder mit STEADYTEC®-Technologie sind mit einer großen Auswahl von Einsätzen (RJ45, USB, LWL-Kupplungen) erhältlich. Mit Hilfe der frei wählbaren Einsätze, die sich problemlos in die Verbinder-Gehäuse einsetzen lassen, entsteht eine hohe Flexibilität sowohl in der Artikelauswahl als auch in den Anwendungsgebieten. Die Ausführungen für die vollgeschirmten RJ45 Module Cat.6_A und RJ45 Kupplungen Cat.6 Class E_A verfügen über eine im laufenden Betrieb schaltbare Potenzialverbindung. Das ermöglicht eine einfache Fehleranalyse im Erdungskonzept sowie eine Trennung der Potenziale von Netzwerk und Schaltschrank.

	STX Tragschienen-verbinder RJ45 Modul Cat.6_A	STX Tragschienen-verbinder RJ45 Kupplung Cat.6 Class E_A	STX Tragschienen-verbinder USB Kupplung
Normen			
Anwendungsneutrale Kommunikationskabelanlagen	ISO/IEC 11801; EN 50173-1:2007; ISO/IEC 24702; IEC 61918		-
Anwendungsspezifische Kommunikationskabelanlagen	PROFINET Installation Guideline		-
Steckverbinder	IEC 60603-7-51	IEC 60603-7-5	IEC 61076-3-107
Niederspannungsschaltgeräte	DIN EN 60947-1; DIN EN 60947-7-1		-
Mechanische Eigenschaften			
Steckkraft	≤ 30 N	≤ 30 N	≤ 66 N
Lebensdauer (Steckzyklen RJ45, RJ12, RJ11)	≥ 750	≥ 750	≥ 1500
Werkstoff: Gehäuse / Tragschienenverbinder	PA UL94 V0 grau	PA UL94 V0 grau	PA UL94 V0 grau
Werkstoff: Erdungsfeder	Federstahl 5-8 µm Sn über 3 µm Cu		-
Werkstoff: Modulgehäuse	Zinkdruckguss	Zinkdruckguss	PC UL94 V0 schwarz
Werkstoff: Gehäuseoberfläche	CuSnZn	vernickelt	-
Werkstoff: Buchsengehäuse	-	-	PBT UL94 V0
Werkstoff: Schirm	Neusilber	Neusilber	Edelstahl oder Phosphor-bronze, min 1 µm Ni
Werkstoff: Kontaktfeder	Federstahl	Federstahl	Phosphorbronze, min 1 µm Ni
Werkstoff: Oberfläche Kontaktfeder	min. 0,8 µm Au über 1,2 µm Ni		min. 0.025 µm Au über 1.2 µm Ni
Werkstoff: Schneidklemmkontakte	CuNi2Si	-	-
Werkstoff: Oberfläche Schneidklemmkontakte	min. 3-6 µm Sn	-	-
Werkstoff: Kabelbinder	PA ZK94 V2	-	-
Cu-Leiterdurchmesser: Litze	0.46-0.76 mm AWG 27/7 - AWG 22/7	-	-
Cu-Leiterdurchmesser: Volldraht	0.41-0.64 mm AWG 26/1 - AWG 22/1	-	-
Aderdurchmesser	0.9-1.6 mm	-	-
Wiederanschließbarkeit Schneidklemmkontakte für AWG 22/1; AWG 22/7	≤4 Zyklen	-	-
Wiederanschließbarkeit Schneidklemmkontakte für AWG 23/1 - 26/1; AWG 24/7 - 27/7	≤10 Zyklen	-	-
Umweltanforderungen			
Feuchte Wärme	+40° C / 93% RH / 7 Tage	+40° C / 93% RH / 7 Tage	+40° C / 93% RH / 7 Tage
Kälte	-25° C / 1 Tag	-25° C / 1 Tag	-25° C / 1 Tag
Umgebungstemperatur	-40° C bis + 70° C	-40° C bis + 70° C	-40° C bis + 70° C
Rascher Temperaturwechsel	-40° C bis + 70° C / 25 Zyklen t=30 min		
Strömendes Mischgas	+25°C / 73% RH / 4 Tage , H_2S / SO_2		
Elektrische Eigenschaften			
Strombelastbarkeit bei 50° C	1 A	1 A	-
PoE+ gemäß IEEE 802.3at	erfüllt	erfüllt	-
Übertragungstechnische Eigenschaften			
Datenübertragungsrate	-	-	Universal Serial Bus Spec. Revision 2.0/3.0
10 Gigabit Ethernet gemäß IEEE 802.3an	erfüllt	erfüllt	-
Kategorie 6_A	ISO/IEC 11801, DIN EN 50173-1	-	-
Klasse E_A (Permanent Link)	ISO/IEC 11801, DIN EN 50173-1	-	-
Klasse E_A (Channel)	ISO/IEC 11801, DIN EN 50173-1		-

STX Tragschienen-Verbinder RJ45 2.2.1

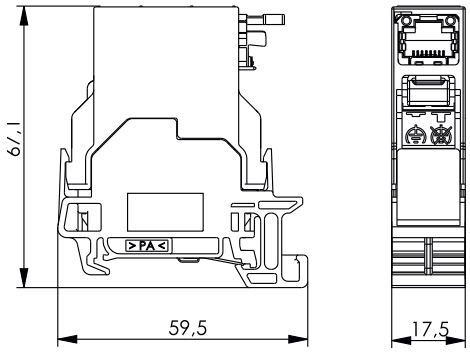

Bestell-Nr.	Kurzbezeichnung	Ausführung	Anmerkungen	Farbe
J80023A0000	STX Tragschienen-Verbinder	inkl. RJ45 Modul A Cat.6$_A$ T568A	werkzeuglose Anschlusstechnik, geeignet für RJ45/11/12-Stecker, für Tragschiene TH35	lichtgrau
J80023A0001	STX Tragschienen-Verbinder	inkl. RJ45 Modul B Cat.6$_A$ T568B	werkzeuglose Anschlusstechnik, geeignet für RJ45/11/12-Stecker, für Tragschiene TH35	lichtgrau
J80023A0002	STX Tragschienen-Verbinder	inkl. RJ45 Modul P Cat.6$_A$ PROFINET	werkzeuglose Anschlusstechnik, geeignet für RJ45/11/12-Stecker, für Tragschiene TH35	lichtgrau

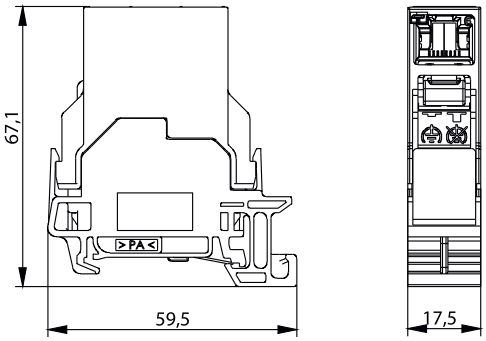

Bestell-Nr.	Kurzbezeichnung	Ausführung	Anmerkungen	Farbe
J80023A0003	STX Tragschienen-Verbinder	inkl. RJ45 Kupplung Cat.6, geeignet für Class E$_A$ Channel	geeignet für RJ45/11/12-Stecker, für Tragschiene TH35	lichtgrau

STX Tragschienen-Verbinder USB 2.2.2

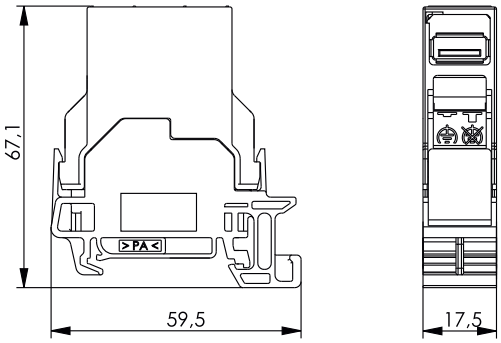

Bestell-Nr.	Kurzbezeichnung	Ausführung	Anmerkungen	Farbe
J80023A0004	STX Tragschienen-Verbinder	inkl. USB 2.0 Kupplung Typ A f-f	für Tragschiene TH35	lichtgrau
J80023A0006	STX Tragschienen-Verbinder	inkl. USB 2.0 Kupplung Typ A-B f-f	für Tragschiene TH35	lichtgrau
J80023A0007	STX Tragschienen-Verbinder	inkl. USB 3.0 Kupplung Typ A f-f	für Tragschiene TH35	lichtgrau

2.2 STX Tragschienen-Verbinder

	STX Tragschienen-verbinder mit SC Duplex Kupplung	STX Tragschienen-verbinder mit LC Duplex Kupplung	STX Tragschienen-verbinder mit E2000 Kupplung
Normen			
Anwendungsneutrale Kommunikationskabelanlagen	ISO/IEC 11801; EN 50173-1; ISO/IEC 24702; IEC 61918		
Steckverbinder	IEC 61754-4	IEC 61754-20	IEC 61754-15
Mechanische Eigenschaften			
Steckkraft	≤ 30 N	≤ 30 N	≤ 30 N
Lebensdauer (Steckungen)	≥ 1000	≥ 1000	≥ 1000
Werkstoff: Gehäuse / Tragschienenverbinder	PA UL94 V0 grau	PA UL94 V0 grau	PA UL94 V0 grau
Werkstoff: Aufnahme Kupplung	Aluminium eloxiert	Aluminium eloxiert	Aluminium eloxiert
Werkstoff: Kupplungsgehäuse	PC UL94 V0	PEI UL94 VOPEI UL94 VO grau	Kunststoff
Werkstoff: Kupplungshülse	Singlemode: Keramik; Multimode: Phosphorbronze	Singlemode: Keramik; Multimode: Phosphorbronze	Singlemode: Keramik; Multimode: Phosphorbronze
Werkstoff: Staubschutzkappe	TPE UL94 V0	PP	Kunststoff
Umweltanforderungen			
Schocken	250 ms²	250 ms²	250 ms²
Schwingen sinusförmig (9 Hz - 500 Hz)	50 ms²	50 ms²	50 ms²
Schutz vor Eindringen von Teilchen	IP2X	IP2X	IP2X
Schutz vor Wasser/Untertauchen	IPX0	IPX0	IPX0
Feuchte Wärme		+40° C / 93% RH / 7 Tage	
Kälte	-25° C / 1 Tag	-25° C / 1 Tag	-25° C / 1 Tag
Umgebungstemperatur	-40° C bis + 70° C	-40° C bis + 70° C	-40° C bis + 70° C
Rascher Temperaturwechsel	-40° C bis + 70° C / 25 Zyklen t=30 min		
Strömendes Mischgas	+25°C / 73% RH / 4 Tage , H_2S / SO_2		
Optische Eigenschaften			
Einfügedämpfung	Singlemode: max. 0.5 dB; Multimode: max. 0.4 dB		Singlemode: max. 0.4 dB; Multimode: max. 0.4 dB; APC: max. 0,1 dB
Ausführung für POF	ja	nein	nein

2.2.3 STX Tragschienen-Verbinder LWL

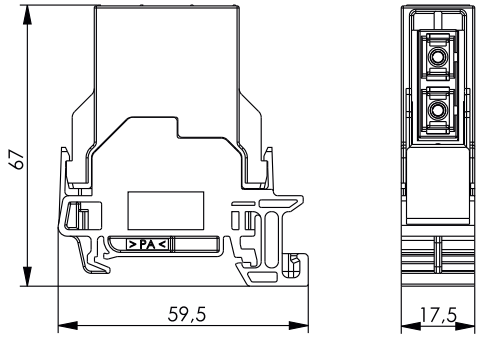

Bestell-Nr.	Bezeichnung	Ausführung
H82000A0014	STX Tragschienen-Verbinder inkl. SC Duplex Kupplung	Multimode
H82000A0015	STX Tragschienen-Verbinder inkl. SC Duplex Kupplung	Singlemode

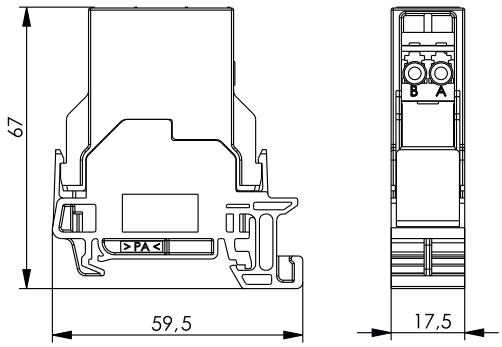

Bestell-Nr.	Bezeichnung	Ausführung
H82000A0018	STX Tragschienen-Verbinder inkl. LC Duplex Kupplung	Multimode
H82000A0019	STX Tragschienen-Verbinder inkl. LC Duplex Kupplung	Singlemode

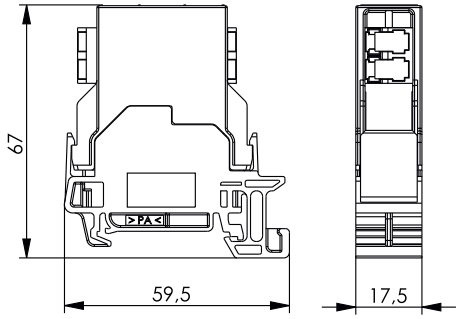

Bestell-Nr.	Bezeichnung	Ausführung
H82000A0020	STX Tragschienen-Verbinder inkl. E2000 Compact RJ	Multimode
H82000A0021	STX Tragschienen-Verbinder inkl. E2000 Compact RJ	Singlemode
H82000A0024	STX Tragschienen-Verbinder inkl. E2000/APC Compact RJ	Singlemode

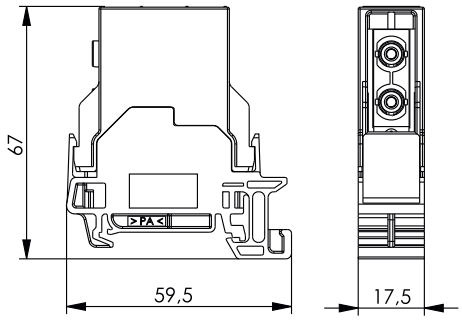

Bestell-Nr.	Bezeichnung	Ausführung
H82000A0022	STX Tragschienen-Verbinder inkl. ST/SC Duplex Kupplung	Singlemode/Multimode

2.2 STX Tragschienen-Verbinder

2.2.3 STX Tragschienen-Verbinder LWL

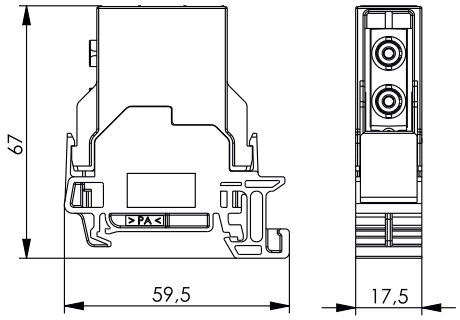

Bestell-Nr.	Bezeichnung	Ausführung
H82000A0023	STX Tragschienen-Verbinder inkl. ST Duplex Kupplung	Singlemode/Multimode, Metall

2.3 STX Tragschienen-Montagewinkel für AMJ-S Modul / AMJ Modul K

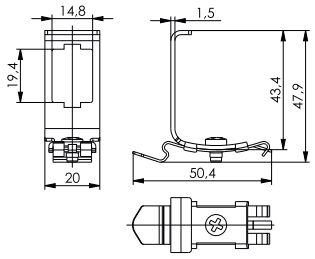

Bestell-Nr.	Kurzbezeichnung	Ausführung	Anmerkungen	Serie
H06000B0045	Tragschienen-Adapter	Metall, unbestückt	für Tragschiene TH35	AMJ-S; AMJ Modul K; AMJ Kupplung K; UMJ Modul K; UMJ Kupplung K

2.4 STX Tragschienen-Montagewinkel für LWL-Kabelaufteiler

Die STX Tragschienen-Montagewinkel dienen zur Aufnahme der ankommenden Bündeladerkabel mit Telegärtner ODS-Mini Aufteiler für 4 - 24 Fasern. Mit Hilfe der beiliegenden Unterlegscheiben kann eine Adaption auf die verschiedenen Aufteilertypen leicht vor Ort vorgenommen werden. Vorkonfektionierte Leitungen können so in den Schaltschrank eingeführt und auf der Tragschiene für die weitere Verbindung an elektronische Geräte oder zum Einbau in den STX TS-Verteiler befestigt werden.

Leistungsmerkmale

- für Hutschienenbefestigung von Kabelaufteilern ODS-Mini auf Tragschiene TH35 nach DIN 60715
- zur Aufnahme von Kabelaufteilern ODS-Mini 4-fach bis 24-fach
- Montage um 90° versetzt möglich
- Material: Stahl, rostfrei

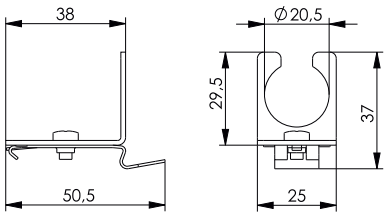

Bestell-Nr.	Beschreibung	Ausführung	Anmerkungen
H06000A0065	STX Tragschienen-Montagewinkel für Kabelaufteiler ODS-Mini	Stahl, rostfrei	für TH35, Montage in 90° Schritten möglich

Tragschienen-Verbinder TS45 AMJ-S 2.5

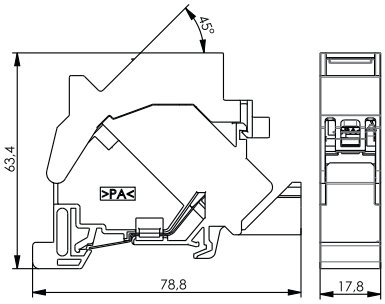

Cat.6A
AMJ-S
REAL-TIME RE-EMBEDDED

Bestell-Nr.	Kurzbezeichnung	Ausführung	Anmerkungen	Farbe
J00023A0205	Tragschienen-Verbinder TS45 AMJ-S	inkl. AMJ-S Modul Cat.6$_A$ T568A	für Tragschiene TH35	lichtgrau RAL 7035
J00023A0206	Tragschienen-Verbinder TS45 AMJ-S	inkl. AMJ-S Modul Cat.6$_A$ T568B	für Tragschiene TH35	lichtgrau RAL 7035

Ideal für Planer und Installateure: Kabel und LWL-Rangierverteiler einfach online zusammenstellen

Sie möchten Kabel samt Steckverbinder oder einen LWL-Rangierverteiler nach Ihren Wünschen online zusammenstellen und gleich eine Anfrage zum Fachhändler in Ihrer Nähe absenden? Dann ist der TICNET-Konfigurator von Telegärtner genau das Richtige für Sie:

TICNET ist einfach
TICNET steht Ihnen rund um die Uhr zur Verfügung.

TICNET ist schnell
Dank verständlicher Benutzerführung sind auch anspruchsvolle Kombinationen mit wenigen Klicks zusammengestellt.

TICNET ist anwenderorientiert
Ob Händler oder Endkunde: TICNET bietet jedem genau die Infos und Möglichkeiten, die er für seine Arbeit benötigt.

www.telegaertner.com/ticnet

3

Komponenten für die Feldverkabelung - M12/RJ45/LWL

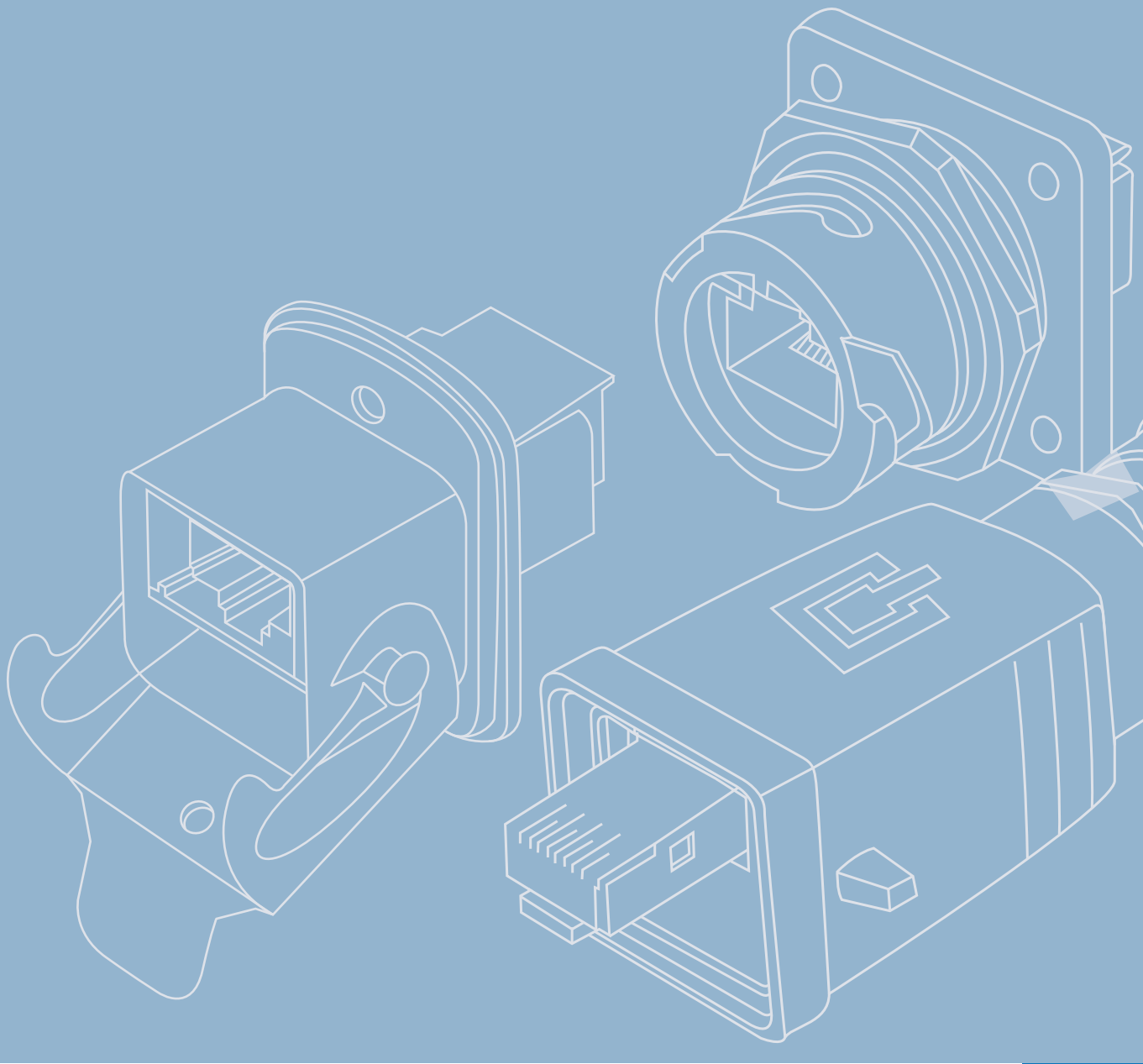

3 Komponenten für die Feldverkabelung - M12/RJ45/LWL

3.1 M12x1 D-kodiert 66
3.1.1 M12x1 D-kodiert Kabelstecker 66
3.1.2 M12x1 D-kodiert Einbaubuchse 67

3.2 M12x1 X-kodiert 69
3.2.1 M12x1 X-kodiert Kabelstecker 69
3.2.2 M12x1 X-kodiert Einbaubuchse 70
3.2.3 M12x1 X-kodiert Kupplung 72

3.3 VM-Pro 8-8 Class F_A IP67 74

3.4 Variante 1 75
3.4.1 RJ45-Steckersets Variante 1 76
3.4.2 LWL-Steckersets Variante 1 78
3.4.3 RJ45-Steckereinsätze Variante 1 79
3.4.4 LWL-Steckereinsätze 2SC Variante 1 81
3.4.5 LWL-Steckereinsätze LC Duplex Variante 1 82
3.4.6 Steckergehäuse Variante 1 82
3.4.7 Staubschutzkappe für Stecker Variante 1 83
3.4.8 RJ45-Flanschsets Variante 1 84
3.4.9 LWL-Flanschsets Variante 1 85
3.4.10 RJ45-Flanscheinsätze Variante 1 86
3.4.11 LWL Flanscheinsätze 2SC/SC-RJ Variante 1 87
3.4.12 LWL Flanscheinsätze LC Duplex Variante 1 88
3.4.13 Flanschgehäuse Variante 1 88
3.4.14 Staubschutzkappe für Flansche Variante 1 89
3.4.15 Anschlussdosen mit Flansch Variante 1 89

3.5 Variante 4 92
3.5.1 RJ45-Steckersets Variante 4 93
3.5.2 LWL-Steckersets Variante 4 93
3.5.3 RJ45-Steckereinsätze Variante 4 94
3.5.4 LWL-Steckereinsätze 2SC Variante 4 95
3.5.5 LWL-Steckereinsätze LC Duplex Variante 4 96
3.5.6 Steckergehäuse Variante 4 96
3.5.7 Staubschutzkappe für Stecker Variante 4 97
3.5.8 RJ45-Flanschsets Variante 4 97
3.5.9 LWL-Flanschsets Variante 4 98
3.5.10 RJ45-Flanscheinsätze Variante 4 98
3.5.11 LWL Flanscheinsätze 2SC/SC-RJ Variante 4 .. 100
3.5.12 LWL Flanscheinsätze LC Duplex Variante 4 .. 101
3.5.13 Flanschgehäuse Variante 4 101
3.5.14 Staubschutzkappe für Flansche Variante 4 .. 101
3.5.15 Anschlussdosen mit Flansch Variante 4 102

3.6 Variante 5 105
3.6.1 RJ45-Steckersets Variante 5 105
3.6.2 RJ45-Steckereinsätze Variante 5 106
3.6.3 Steckergehäuse Variante 5 107
3.6.4 Staubschutzkappe für Stecker Variante 5 108
3.6.5 RJ45-Flanschsets Variante 5 108
3.6.6 RJ45-Flanscheinsätze Variante 5 109
3.6.7 Flanschgehäuse Variante 5 110
3.6.8 Staubschutzkappe für Flansche Variante 5 .. 111
3.6.9 Anschlussdosen mit Flansch Variante 5 111

3.7 Variante 6 113
3.7.1 RJ45-Steckersets Variante 6 114
3.7.2 Farbige Verriegelungsklammern 114
3.7.3 Flanschsets Variante 6 115
3.7.4 Flansche IP67 Variante 6 116
3.7.5 STX V6 Anschlussdose Cat.6 118
3.7.6 RJ45- und LWL-Anschlussdose IP66 AP 119

3.8 Variante 14 120
3.8.1 RJ45-Steckersets Variante 14 121
3.8.2 LWL-Steckersets Variante 14 121
3.8.3 RJ45-Steckereinsätze Variante 14 123
3.8.4 LWL-Steckereinsätze Variante 14 123
3.8.5 Staubschutzkappe für Stecker Variante 14 .. 124
3.8.6 RJ45-Flanschsets Variante 14 125
3.8.7 LWL-Flanschsets Variante 14 126
3.8.8 RJ45-Flanscheinsätze Variante 14 127
3.8.9 LWL-Flanscheinsätze Variante 14 128
3.8.10 Staubschutzkappe für Flansche Variante 14 129
3.8.11 Anschlussdosen mit Flansch Variante 14 130

3.9 2SC IP67 131
3.9.1 LWL-Stecker 2xSC IP67 131
3.9.2 LWL-Flanschkupplung 2xSC IP67 132
3.9.3 RJ45- und LWL-Anschlussdose IP66 AP 133

3.10 STX Service-Schnittstelle IP65 134

3.11 LWL Wandverteiler und Spleißboxen 136
3.11.1 LWL-Wandverteiler 137
3.11.2 LWL-Wandspleißbox 137
3.11.3 LWL-Kombi-Wandbox 138
3.11.4 LWL-Mini-Wandverteiler 138
3.11.5 LWL-Kompakt-Spleißbox 139
3.11.6 LWL-Spleißbox IP66 139
3.11.7 Zubehör für LWL-Spleißbox IP66 140
3.11.8 ODB 54 mit eingebauten Kupplungen und Pigtails 140
3.11.9 ODB 54 - TICNET 142
3.11.10 SAM - Splice Arranged Management ODB 54 .. 143
3.11.11 Zubehör für ODB 54 143
3.11.12 Verteilerplatten für LWL-Wandverteiler und LWL-Spleißboxen 144

Die moderne Industrie- und Gebäudeverkabelung sieht eine Verknüpfung des Büronetzwerks mit dem Fertigungsnetzwerk und dessen unterlagerten Produktionszellen und Maschinen vor. Die hierfür einschlägigen Normen ISO/IEC 24702 bzw. EN 50173-1 und -3 geben die hohe Durchgängigkeit zwischen Verwaltung und Fertigung vor. Dabei soll eine Echtzeit-Übertragung mit hoher Sicherheit und Verfügbarkeit bei gleichzeitiger Investitionssicherheit gewährleistet werden. Die zunehmende Vernetzung von Maschinen, Anlagen und Messgeräten im Produktionsbereich mit den aus der Büroverkabelung bekannten Steckverbindern erfordert deren Anpassung an die erhöhten Anforderungen in der verschmutzungsgefährdeten, rauen industriellen Umgebung. Um diesen gerecht zu werden, bietet Telegärtner neben verschiedenen RJ45 IP67, M12 D- und X-kodierten Steckverbindern auch Ausführungen für den Anschluss von Glas- und Polymerfasern an.

Typ	Norm	Status	Beschreibung
RJ45 AWG24	IEC 60603-7-51	Norm	8-poliger Modular Connector Cat.6_A
RJ45 AWG22	IEC 60603-7-5	Norm	8-poliger Modular Connector Cat.6
SC-RJ	IEC 61754-24	Norm	SFF connector, Push-Pull
SC	IEC 61754-4	Norm	SC Push-Pull
LC	IEC 61754-20	Norm	SFF connector, latch
ST	IEC 61754-2	Norm	bayonet locking
M12-D	IEC 61076-2-101-A1	Norm	M12, 4 pole with D-coding IP67
M12-X	IEC 61076-2-109	CDV	M12, 8 pole with X-coding IP67
Var. 1	IEC 61076-3-106	Norm	Circular bayonet locking
Var. 4	IEC 61076-3-106	Norm	Push-pull IP67
Var. 5	IEC 61076-3-106	Norm	Locking lever coupling IP67
Var. 6	IEC 61076-3-106	Norm	Push-pull locking IP67
Var. 14	IEC 61076-3-117	Norm	Push-pull IP67

Typ	ISO/IEC 24702	IEC 61918	EN 50173-3
	Generic Cabling Systems - Industrial Premises	Industrial Communication Networks	Generic Cabling Systems - Industrial Premises
RJ45 AWG24 Cat.6_A	●	●	●
RJ45 AWG22 Cat.6 Class E_A	●		●
SC-RJ	●*	●	●*
SC	●	●	●*
LC	●	●	●
ST	●	●	●*
M12-D	●	●	●
M12-X	●	●	●
Var. 1	●*	●	●*
Var. 4	●		●
Var. 5			
Var. 6	●*	●	●*
Var. 14		●	●*

* Verweis auf IEC 61918

Typ	Ethernet TCP/IP	ODVA	PNO AIDA	IBS-Club
	Ethernet TCP/IP	Ethernet IP	PROFINET	Interbus RTE
RJ45 AWG24 Cat.6_A	●			
RJ45 AWG22 Cat.6 Class E_A	●			
SC-RJ	●		●	
SC	●		●	
LC	●	●		
ST	●			
M12-D		●	●	
M12-X			●	
Var. 1		●		
Var. 4				
Var. 5			●	
Var. 6				●
Var. 14			●	

Komponenten für die Feldverkabelung - M12/RJ45/LWL

	Stecker-gehäuse V1 Metall	Stecker-gehäuse V1 Kunststoff	Stecker-gehäuse V4	Stecker-gehäuse V5	Stecker-gehäuse V14
Normen					
Steckverbinder	IEC 61076-3-106	IEC 61076-3-106	IEC 61076-3-106	IEC 61076-3-106	IEC 61076-3-117
IP-Schutzarten	IEC 60529	IEC 60529	IEC 60529	IEC 60529	IEC 60529
Mechanische Eigenschaften					
Gehäuse	Zinkdruck-guss, vernickelt	PA V0 UL94 schwarz halogenfrei	PA V0 UL94 schwarz halogenfrei	Aluminium-druckguss, pul-verbeschichtet	Zinkdruck-guss, vernickelt
Kabeldurchmesser	5.0 - 10 mm	5.0 - 10 mm	5.0 - 10 mm	5.0 - 10 mm	5.0 - 10 mm
Umweltanforderungen					
Schutz vor Eindringen von Teilchen	IP6X	IP6X	IP6X	IP6X	IP6X
Schutz vor Wasser/Untertauchen	IPX7	IPX7	IPX7	IPX7	IPX7
Umgebungstemperatur	-40° C bis + 70° C				
Rascher Temperaturwechsel	-40° C bis + 70° C / 25 Zyklen t=30 min				
Feuchte Wärme	+25° C / +65° C / 93% RH // -10° C / 21 Zyklen				
Salzsprühnebelprüfung (NSS Prüfung)	+35° C / 4 Tage; 5% NaCl				

	Flansch V1 Metall	Flansch V1 Kunststoff	Flansch V4	Flansch V5	Flansch V14
Normen					
Steckverbinder	IEC 61076-3-106	IEC 61076-3-106	IEC 61076-3-106	IEC 61076-3-106	IEC 61076-3-117
IP-Schutzarten	IEC 60529	IEC 60529	IEC 60529	IEC 60529	IEC 60529
Mechanische Eigenschaften					
Bügel	-	-	-	Edelstahl	-
Gehäuse	Zinkdruck-guss, vernickelt	PA V0 UL94 schwarz halogenfrei	PA V0 UL94 schwarz halogenfrei	Aluminium-druckguss, pul-verbeschichtet	Zinkdruck-guss, vernickelt
Umweltanforderungen					
Schutz vor Eindringen von Teilchen	IP6X	IP6X	IP6X	IP6X	IP6X
Schutz vor Wasser/Untertauchen	IPX7	IPX7	IPX7	IPX7	IPX7
Umgebungstemperatur	-40° C bis + 70° C				
Rascher Temperaturwechsel	-40° C bis + 70° C / 25 Zyklen t=30 min				
Feuchte Wärme	+25° C / +65° C / 93% RH // -10° C / 21 Zyklen				
Salzsprühnebelprüfung (NSS Prüfung)	+35° C / 4 Tage; 5% NaCl				

Die technischen Angaben gelten grundsätzlich für das Zusammenwirken von Telegärtner IP67 Stecker- und Flanschpaarungen.

Komponenten für die Feldverkabelung - M12/RJ45/LWL

Die Anforderungen der Industrie zur sicheren und durchgängigen Übertragung von immer weiter steigenden Datenmengen erfordert Verkabelungslösungen, die heutigen und zukünftigen Ansprüchen gerecht werden. Die Verkabelung von Industriekommunikations-Netzwerken gemäß IEC 61918 sieht dabei unter anderem als Steckgesicht die M12x1-Rundsteckverbinder in 4- und 8-poliger Ausführung vor.
Die 4-poligen M12x1 D-kodierten Rundsteckverbinder sind nach IEC 61076-2-101 normiert und ermöglichen Datenraten bis 100Mbit/s. Sie können für Installationen im PROFINET-Umfeld eingesetzt werden. Für Datenraten bis 10Gbit/s wurde der 8-polige M12x1 Rundsteckverbinder in X-Kodierung nach CDV IEC 61076-2-109 normiert und erlaubt zusätzlich eine Spannungsversorgung der angeschlossenen Endgeräte nach IEEE 802.3at (53V DC, 30W). Damit können Applikationen wie Sicherheits- bzw. Videoüberwachung (CCTV), Fahrgastinformationssysteme (PIS), Produktionsanlagen bzw. Fertigungsüberwachung mit hochauflösenden Kameras und gestiegenem und weiter steigendem Bandbreitenbedarf in rauen Umgebungsbedingungen realisiert werden.
Telegärtner bietet für die Installation von Industriekommunikations-Netzwerken M12x1 D-und X-kodierte Steckverbinder, Leiterplattenbuchsen, vorkonfektionierte Verbindungsleitungen für die Übertragung von 1/100 Mbit/s bzw. 1/10 Gbit/s mit UL-Listung an. Mit dem Steckverbinder M12x1 X-kodiert Cat.6_A in der feldkonfektionierbaren Ausführung können Netzwerke flexibel vor Ort ohne Spezialwerkzeuge errichtet werden. Der Steckverbinder ist sowohl zum Anschluss an Massivleiter- als auch Litzenleiter-Kabel geeignet und bietet eine 360° Schirmkontaktierung. Dabei können sowohl S/FTP als auch SF/UTP Typen mit einem Aderdurchmesser von 0,9-1.6 mm und einem Außendurchmesser von 5.5-9 mm für den Anschluss verwendet werden. Sowohl die Leiterplattenbuchsen-Typen mit Gehäuse für die Vorder- oder Hinterwandmontage als auch die Version ohne Gehäuse sind mit 4-fach Schirmanbindung zur Leiterplatte ausgerüstet und bieten Komponentenhersteller vielfältige Möglichkeiten der Integration in Ihre Produkte.
Für den Geräteanschluss zwischen Maschinen/Endgeräten bzw. von Maschine/Endgerät in den Schaltschrank bietet Telegärtner vorkonfektionierte Verbindungsleitungen mit SF/UTP 2x2xAWG22/7 PUR gemäß PROFINET-Spezifikation für den M12x1 D-kodiert. Die Verbindungsleitungen mit M12x1 X-kodiert weisen einen S/FTP 4x2xAWG26/7 PUR Aufbau und erhöhten Temperaturbereich von -40° - + 85°C auf.

Bezeichnungsschlüssel

Beispiel: CO-8X-180-8X-180-C6A000

1 2 3 4 5 6

1	2 = Steckgesicht Seite 1	3 = Ausführung Seite 1
CO Wanddurchführung	8X M12x1 X-kodiert 4D M12x1 D-kodiert	180 gerade, 180°

4 = Steckgesicht Seite 2	5 = Ausführung Seite 2	6 = Kategorie
8X M12x1 X-kodiert 4D M12x1 D-kodiert 45 RJ45	180 gerade, 180° 90 gewinkelt, 90°	C5 Cat.5 C6A Cat.6_A

Beispiel: BS-8X-180-1-4-THR-100BM-000

1 2 3 4 5 6 7 8

1 = Typ	2 = Kodierung	3 = Ausführung	4 = Bauteil
BS Kabeleinbaubuchse CP Kabelstecker	8X M12x1 X-kodiert 4D M12x1 D-kodiert	180 gerade, 180° 90 gewinkelt, 90°	0 ohne Gehäuse 1 einteilig 2 zweiteilig 3 Steckerset

5 = Schirm	6 = Anschlusstyp	7 = Abstand	8 = Montageart
1 1-fach Anbindung 3 3-fach Anbindung 4 4-fach Anbindung 5 360° Schirmung	THR Lötanschluss IDC IDC SMD SMD SCT Schraubklemmanschluss	Abstand zur Leiterplatte / Länge des Steckers in mm	FM Einbau von vorne BM Einbau von hinten FA feldkonfektionierbar

3.1 M12x1 D-kodiert

3.1.1 M12x1 D-kodiert Kabelstecker

Mechanische Eigenschaften	
Steckverbinder	IEC 61076-2-101
Steckkraft	≤ 30 N
Lebensdauer (Steckungen)	≥ 100
Werkstoff: Gehäuse	Zinkdruckguss vernickelt / Messing vernickelt
Werkstoff: Kontaktkörper	PA
Werkstoff: Schirmblech	Neusilber
Werkstoff: Druckschraube	Messing vernickelt
Werkstoff: Kontakte	Messing
Werkstoff: Oberfläche Kontakte	Au über Ni
Cu-Leiterdurchmesser: Volldraht	0.51 - 1.0 mm (AWG24 - 18/1)
Kabeldurchmesser	5.0 - 8.0 mm
Umweltanforderungen	
Schocken	50 g
Schutz vor Eindringen von Teilchen	IP6X
Schutz vor Wasser/Untertauchen	IPX7
Umgebungstemperatur	-40° C bis +85° C
Elektrische Eigenschaften	
Kontaktwiderstand	≤ 3 mΩ
Isolationswiderstand	≥ 100 MΩ
Spannungsfestigkeit: Kontakt-Kontakt	≥ 500 V, DC
Spannungsfestigkeit: Kontakt-Schirm	≥ 500 V, DC
Übertragungstechnische Eigenschaften	
Fast Ethernet gemäß IEEE 802.3	erfüllt
Kategorie 5	ISO/IEC 11801; DIN EN 50173-1

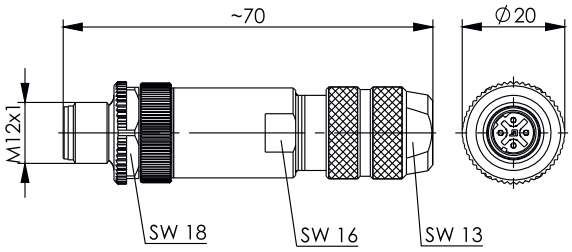

Bestell-Nr.	Bezeichnung	Kurzbezeichnung	Ausführung
J80026A0200	STX M12x1 KS D-kod. Cat.5	CP4D180-3-5SCT700FA000	4-polig, D-kodiert, gerade, Steckerset, 360° Schirmung, Schraubklemmanschluss, Länge des Steckers: 70 mm, feldkonfektionierbar

M12x1 D-kodiert Einbaubuchse

3.1.2

Mechanische Eigenschaften	
Steckverbinder	IEC 61076-2-101
Steckkraft	≤ 30 N
Lebensdauer (Steckungen)	≥ 100
Werkstoff: Gehäuse	Zinkdruckguss vernickelt / Messing vernickelt
Werkstoff: Kontaktkörper	PA
Werkstoff: Kontakte	CuSn
Werkstoff: Oberfläche Kontakte	Au über Ni
Umweltanforderungen	
Schocken	50 g
Schutz vor Eindringen von Teilchen	IP6X
Schutz vor Wasser/Untertauchen	IPX7
Umgebungstemperatur	-40° C bis +85° C
Elektrische Eigenschaften	
Kontaktwiderstand	≤ 5 mΩ
Isolationswiderstand	≥ 100 MΩ
Spannungsfestigkeit: Kontakt-Kontakt	≥ 500 V, DC
Spannungsfestigkeit: Kontakt-Schirm	≥ 500 V, DC
Übertragungstechnische Eigenschaften	
Fast Ethernet gemäß IEEE 802.3	erfüllt
Kategorie 5	ISO/IEC 11801; DIN EN 50173-1

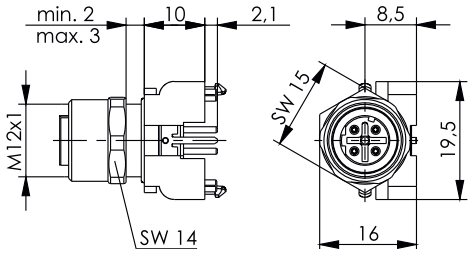

Bestell-Nr.	Bezeichnung	Kurzbezeichnung	Ausführung
J80120A0220	STX M12x1 EBB D-kod. Cat.5	BS4D180-2-1THR100BM000	4-polig, D-kodiert, gerade, zweiteilig, Schirmanbindung 1-fach, Lötanschluss THR, 10 mm Abstand zur Leiterplatte, Einbau von hinten

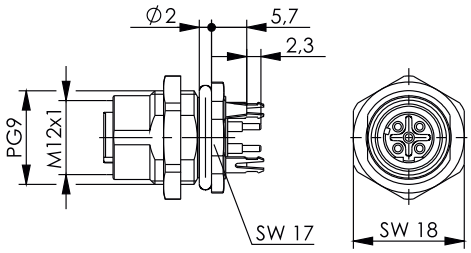

Bestell-Nr.	Bezeichnung	Kurzbezeichnung	Ausführung
J80020A0221	STX M12x1 EBB D-kod. Cat.5	BS4D180-1-4THR057BM000	4-polig, D-kodiert, gerade, einteilig, Schirmanbindung 4-fach, Lötanschluss THR, 5,7 mm Abstand zur Leiterplatte, Einbau von hinten

3.1

3.1 M12x1 D-kodiert

3.1.2 M12x1 D-kodiert Einbaubuchse

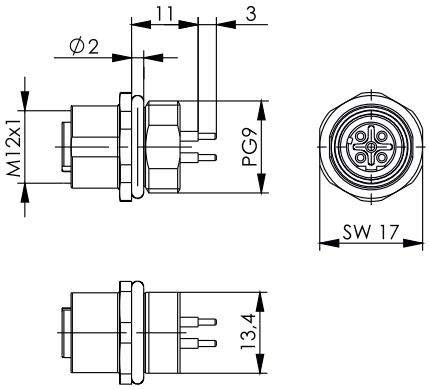

Bestell-Nr.	Bezeichnung	Kurzbezeichnung	Ausführung
J80020A0222	STX M12x1 EBB D-kod. Cat.5	BS4D180-1-5THR110FM000	4-polig, D-kodiert, gerade, einteilig, Schirmanbindung 360°, Lötanschluss THR, 11 mm Abstand zur Leiterplatte, Einbau von vorne

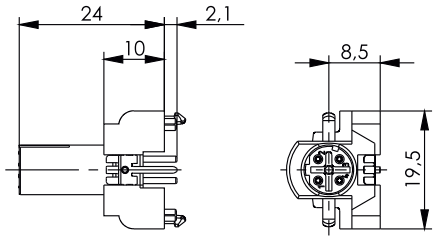

Bestell-Nr.	Bezeichnung	Kurzbezeichnung	Ausführung
J80220A0220	STX M12x1 EBB D-kod. Cat.5	BS4D180-0-1THR000BM000	4-polig, D-kodiert, gerade, ohne Gehäuse, Schirmanbindung 1-fach, Lötanschluss THR, Einbau von hinten

M12x1 X-kodiert 3.2

M12x1 X-kodiert Kabelstecker 3.2.1

Mechanische Eigenschaften	
Steckverbinder	CDV IEC 61076-2-109
Steckkraft	≤ 30 N
Lebensdauer (Steckungen)	≥ 100
Werkstoff: Gehäuse	Zinkdruckguss vernickelt / Messing vernickelt
Werkstoff: Adernvorsortierung	PA UL94 V0
Werkstoff: Schirmblech	Neusilber
Werkstoff: Druckschraube	Messing vernickelt
Werkstoff: Kontakte	Messing
Werkstoff: Oberfläche Kontakte	Au über Ni
Aderndurchmesser	0.9 - 1.6 mm
Cu-Leiterdurchmesser: Litze	0.46 - 0.76 mm (AWG27 - 22/7)
Cu-Leiterdurchmesser: Volldraht	0.51 - 0.64 mm (AWG24 -22/1)
Kabeldurchmesser	5.5 - 9.0 mm
Umweltanforderungen	
Schocken	50 g
Schutz vor Eindringen von Teilchen	IP6X
Schutz vor Wasser/Untertauchen	IPX7
Umgebungstemperatur	-40° C bis +85° C
Elektrische Eigenschaften	
Kontaktwiderstand	≤ 10 mΩ
Isolationswiderstand	≥ 100 MΩ
Spannungsfestigkeit: Kontakt-Kontakt	≥ 500 V, DC
Spannungsfestigkeit: Kontakt-Schirm	≥ 500 V, DC
PoE+ gemäß IEEE 802.3at	Geeignet für Power over Ethernet+
Übertragungstechnische Eigenschaften	
10 Gigabit Ethernet gemäß IEEE 802.3an	Geeignet für 10 Gigabit Ethernet
Kategorie 6_A	ISO/IEC 11801; DIN EN 50173-1
Klasse E_A	ISO/IEC 11801; DIN EN 50173-1
Kategorie 6A	ANSI/TIA/EIA-568-C.2

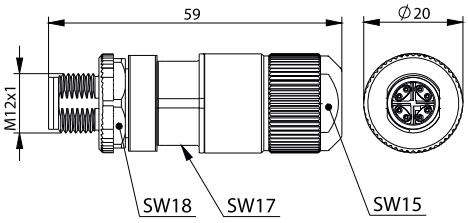

REAL-TIME DIRECT-FIXTURE

Cat.6_A

Bestell-Nr.	Bezeichnung	Kurzbezeichnung	Ausführung
J80026A0100	STX M12x1 KS X-kod. Cat.6_A	CP8X180-3-5IDC590FA000	8-polig, X-kodiert, gerade, Steckerset, 360° Schirmung, IDC, Länge des Steckers: 59 mm, feldkonfektionierbar

3.2

3.2 M12x1 X-kodiert

3.2.2 M12x1 X-kodiert Einbaubuchse

Mechanische Eigenschaften	
Steckverbinder	CDV IEC 61076-2-109
Steckkraft	≤ 30 N
Lebensdauer (Steckungen)	≥ 100
Werkstoff: Gehäuse	Zinkdruckguss vernickelt / Messing vernickelt
Werkstoff: Kontaktkörper	PA
Werkstoff: Kontakte	CuSn
Werkstoff: Kontaktoberfläche	Au
Werkstoff: Dichtungen	FKM; NBR
Umweltanforderungen	
Schocken	50 g
Schutz vor Eindringen von Teilchen	IP6X
Schutz vor Wasser/Untertauchen	IPX7
Umgebungstemperatur	-40° C bis +85° C
Elektrische Eigenschaften	
Kontaktwiderstand	≤ 5 mΩ
Isolationswiderstand	≥ 100 mΩ
Spannungsfestigkeit: Kontakt-Kontakt	≥ 500 V, DC
Spannungsfestigkeit: Kontakt-Schirm	≥ 500 V, DC
PoE+ gemäß IEEE 802.3at	Geeignet für Power over Ethernet+
Übertragungstechnische Eigenschaften	
10 Gigabit Ethernet gemäß IEEE 802.3an	Geeignet für 10 Gigabit Ethernet
Kategorie 6_A	ISO/IEC 11801; DIN EN 50173-1
Klasse E_A	ISO/IEC 11801; DIN EN 50173-1
Kategorie 6A	ANSI/TIA/EIA-568-C.2

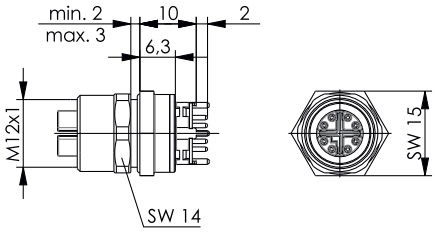

Bestell-Nr.	Bezeichnung	Kurzbezeichnung	Ausführung
J80020A0120	STX M12x1 EBB X-kod. Cat.6_A	BS8X180-1-4THR100BM000	8-polig, X-kodiert, gerade, einteilig, Schirmanbindung 4-fach, Lötanschluss THR, 10 mm Abstand zur Leiterplatte, Einbau von hinten

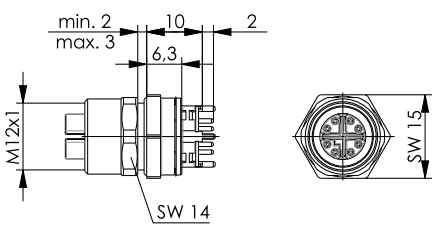

Bestell-Nr.	Bezeichnung	Kurzbezeichnung	Anmerkungen
J80120A0120	STX M12x1 EBB X-kod. Cat.6_A	BS8X180-2-4THR100BM000	8-polig, X-kodiert, gerade, zweiteilig, Schirmanbindung 4-fach, Lötanschluss THR, 10 mm Abstand zur Leiterplatte, Einbau von hinten

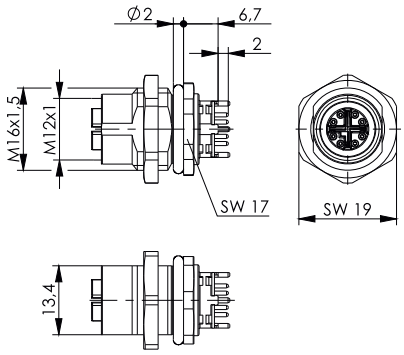

Bestell-Nr.	Bezeichnung	Kurzbezeichnung	Ausführung
J80020A0121	STX M12x1 EBB X-kod. Cat.6$_A$	BS8X180-1-4THR067BM000	8-polig, X-kodiert, gerade, einteilig, Schirmanbindung 4-fach, Lötanschluss THR, 6,7 mm Abstand zur Leiterplatte, Einbau von hinten

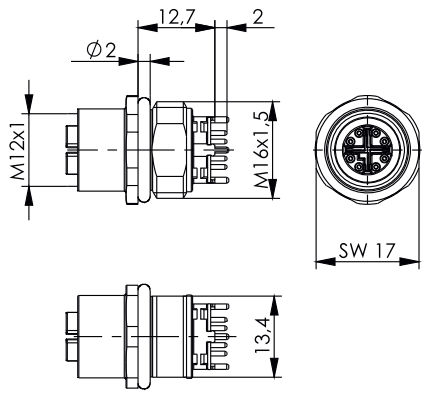

Bestell-Nr.	Bezeichnung	Kurzbezeichnung	Ausführung
J80020A0122	STX M12x1 EBB X-kod. Cat.6$_A$	BS8X180-1-4THR127FM000	8-polig, X-kodiert, gerade, einteilig, Schirmanbindung 4-fach, Lötanschluss THR, 12,7 mm Abstand zur Leiterplatte, Einbau von vorne

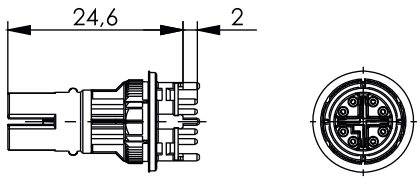

Bestell-Nr.	Bezeichnung	Kurzbezeichnung	Ausführung
J80220A0120	STX M12x1 EBB X-kod. Cat.6$_A$	BS8X180-0-4THR000BM000	8-polig, X-kodiert, gerade, ohne Gehäuse, Schirmanbindung 4-fach, Lötanschluss THR, Abstand zur Leiterplatte kundenspezifisch, Einbau von hinten

3.2 M12x1 X-kodiert

3.2.3 M12x1 X-kodiert Kupplung

	M12 X-kodiert Einbaubuchse	RJ45 Buchse
Mechanische Eigenschaften		
Steckverbinder	CDV IEC 61076-2-109	IEC 60603-7-51
Steckkraft	≤ 30 N	≤ 30 N
Lebensdauer (Steckungen)	≥ 100	≥ 750
Werkstoff: Kontaktoberfläche	Gold	Gold
Werkstoff: Dichtungen	FKM; NBR	-
Umweltanforderungen		
Schocken	50 g	
Schutz vor Eindringen von Teilchen	IP6X	IP2X
Schutz vor Wasser/Untertauchen	IPX7	IPX0
Umgebungstemperatur	-40° C bis +85° C	-40° C bis +85° C
Elektrische Eigenschaften		
Kontaktwiderstand	≤ 5 mΩ	≤ 20 mΩ
Isolationswiderstand	≥ 100 MΩ	≥ 500 MΩ
Spannungsfestigkeit: Kontakt-Kontakt	≥ 500 V, DC	≥ 1000 V, DC
Spannungsfestigkeit: Kontakt-Schirm	≥ 500 V, DC	≥ 1500 V, DC
PoE+ gemäß IEEE 802.3at	Geeignet für Power over Ethernet+	Geeignet für Power over Ethernet+
Übertragungstechnische Eigenschaften		
10 Gigabit Ethernet gemäß IEEE 802.3an	Geeignet für 10 Gigabit Ethernet	Geeignet für 10 Gigabit Ethernet
Kategorie 6_A	ISO/IEC 11801; DIN EN 50173-1	ISO/IEC 11801; DIN EN 50173-1
Klasse E_A	ISO/IEC 11801; DIN EN 50173-1	ISO/IEC 11801; DIN EN 50173-1
Kategorie 6A	ANSI/TIA/EIA-568-C.2	ANSI/TIA/EIA-568-C.2

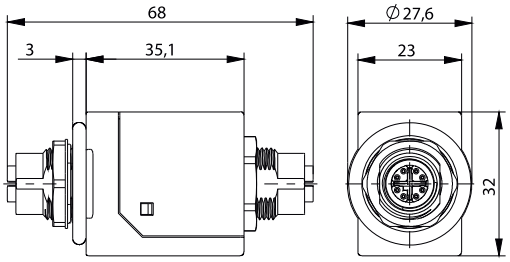

Bestell-Nr.	Bezeichnung	Kurzbezeichnung	Ausführung
J80029A0100	STX M12x1-M12x1 KU X-kod. Cat.6_A	CO-8X-180-8X-180-C6A000	Steckgesicht 1: 8-polig, X-kodiert, gerade; Steckgesicht 2: 8-polig, X-kodiert, gerade; Cat.6_A

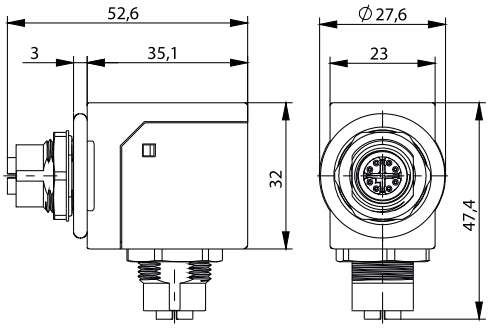

Bestell-Nr.	Bezeichnung	Kurzbezeichnung	Ausführung
J80629A0100	STX M12x1-M12x1 KU X-kod. Cat.6_A	CO-8X-180-8X-090-C6A000	Steckgesicht 1: 8-polig, X-kodiert, gerade; Steckgesicht 2: 8-polig, X-kodiert, gewinkelt; Cat.6_A

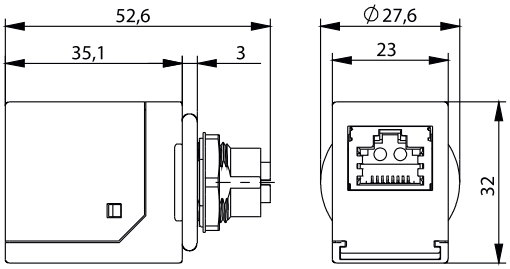

Bestell-Nr.	Bezeichnung	Kurzbezeichnung	Ausführung
J80029A0200	STX M12x1-RJ45 KU X-kod. Cat.6_A	CO-8X-180-45-180-C6A000	Steckgesicht 1: 8-polig, X-kodiert, gerade; Steckgesicht 2: RJ45, gerade; Cat.6_A

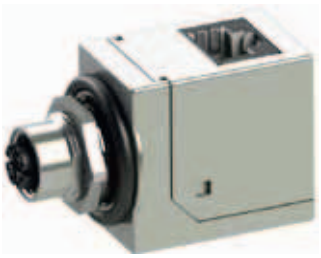

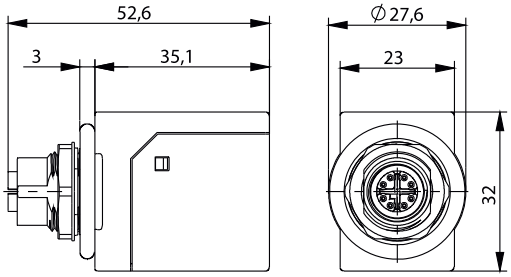

Bestell-Nr.	Bezeichnung	Kurzbezeichnung	Ausführung
J80629A0200	STX M12x1-RJ45 KU X-kod. Cat.6_A	CO-8X-180-45-090-C6A000	Steckgesicht 1: 8-polig, X-kodiert, gerade; Steckgesicht 2: RJ45, gewinkelt; Cat.6_A

3.3 VM-Pro 8-8 Class F_A IP67

Das Verbindungsmodul VM-Pro 8-8 Class F_A (1000 MHz) IP67 bietet übertragungstechnische Eigenschaften der Klasse F_A gemäß ISO/IEC 11801 und ist sowohl für den Anschluss von Installations- als auch von Patchkabeln geeignet. Geschirmte und ungeschirmte Kabel mit Kupfer-Leiterdurchmesser AWG27-22 und einem Außendurchmesser von 5,5 - 9,0 mm können mit dem VM-Pro 8-8 Class F_A (1000 MHz) IP67 verbunden werden. Seine kompakte Bauform ermöglicht eine komfortable Kabelverbindung auch bei sehr beengten Platzverhältnissen.

Die Montage des Verbindungsmoduls VM-Pro 8-8 Class F_A (1000 MHz) IP67 erfordert keine Spezialwerkzeuge und ist in wenigen Schritten erfolgt. Die mechanische Stabilität, der isolierte Aufbau und der Schutz vor äußeren Einflüssen ermöglicht einen vielseitigen Einsatz des VM-Pro 8-8 Class F_A (1000 MHz) IP67 bei Kabelverlegungen und -reparaturen in der Gebäude-, Heim- und Industriegebäudeverkabelung.
Dabei ist das Verbindungsmodul IP67 geschirmt, anhand der Kunststoff-Verschraubungen isoliert, manipulationssicher und ermöglicht eine zuverlässige Zugentlastung.

Leistungsmerkmale

- Klasse F_A (1000 MHz)
- real-time re-embedded
- geeignet für 100 / 250 / 500 / 1000 MHz Installations- und Patchkabel
- Verbindung über IDC Schneidklemmen
- isolierter Aufbau
- Anschluss 4-paariger geschirmter/ungeschirmter Installations- und Patchkabel von AWG27-22
- Adernpaare können unter Beibehaltung der Paarverdrillung bis zur Klemme geführt werden
- EMV-sicher nach DIN EN 61000-6-1 und DIN EN 61000-6-2

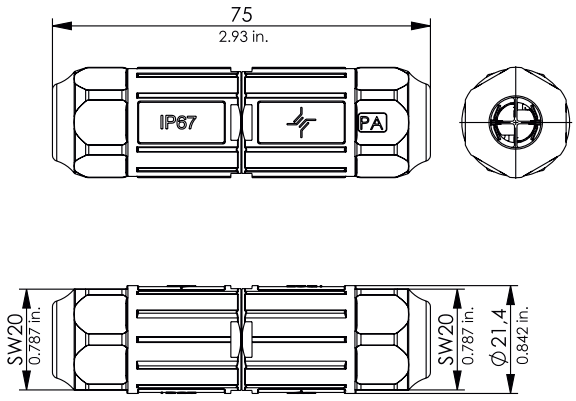

REAL-TIME RE-EMBEDDED

Bestell-Nr.	Bezeichnung	Anmerkungen	Farbe
J80060A0000	VM-Pro 8-8 Class F_A IP67	AWG27-22	schwarz

Variante 1

Steckverbinder für moderne Industrieanwendungen erfordern Konzepte, die Abläufe vereinfachen und der beschleunigten Datenübertragung gerecht werden. Für die anwendungsneutrale Verkabelung von Automatisierungsmaschinen (Automation Island) gemäß IEC 61918 und Feldbusinstallationen gemäß IEC 61784-5 empfiehlt Ihnen Telegärtner die Steckverbinder der Variante 1. Diese sind in einer robusten Metall- oder in einer Kunststoffausführung erhältlich. Der Steckverbinder der Variante 1 (Ethernet/IP) ist in der IEC 61076-3-106 genormt, für raue Industrieumgebungen ausgelegt und erreicht Schutzklasse IP67 im gesteckten sowie im ungesteckten Zustand mit der hierfür ebenfalls passenden Schutzkappe. Darüberhinaus bieten wir Ihnen durch das modulare Prinzip ein breites Sortiment, das bei allen Steckverbindern mit ***STEADY****TEC*®-Technologie zum Einsatz kommt. Profitieren Sie von der maximalen Flexibiltät und wählen Sie einfach den benötigten Einsatz aus. Die RJ45 Stecker und Flanscheinsätze zeichnen sich durch hohe Leistungsreserven aus und bieten Class E_A Übertragungseigenschaften gemäß ISO/IEC 11801. Die LWL-Stecker-und Flanscheinsätze sind sowohl für GOF als auch POF-Fasern erhältlich und bieten Ihnen für jede Anwendung die passende Lösung.

Leistungsmerkmale

- Variante 1 nach IEC 61076-3-106
- Schutzklasse IP67
- Wahlweise mit RJ45 Cat.6_A, Cat.6 Class E_A, USB oder LWL-Einsatz erhältlich
- Aufnahme von Kabeln mit Durchmesser 5...10 mm
- Vormontierte Stecker und Setartikel für hohe Montagefreundlichkeit
- Robustes Zinkdruckguss- oder Kunststoffgehäuse
- Einfache Montage der Flansche mit Zentralverschraubung oder 4 Schrauben
- Mit Knickschutzspirale erhältlich zur Einhaltung der Biegeradien bei LWL und Cu-Kabel
- Fangschnur aus NBR an der Schutzkappe
- Feld für Markierungsschilder

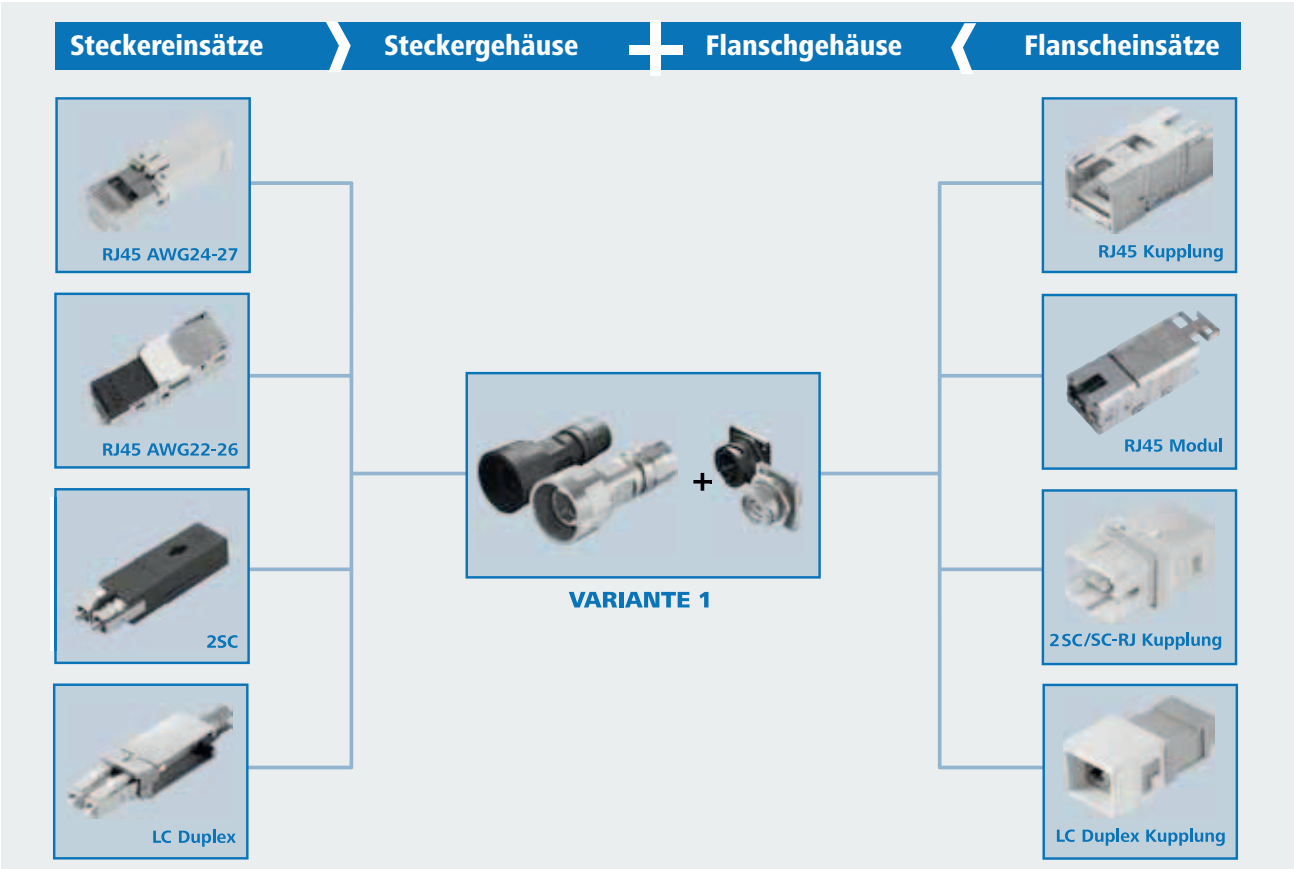

3.4 Variante 1

3.4.1 RJ45-Steckersets Variante 1

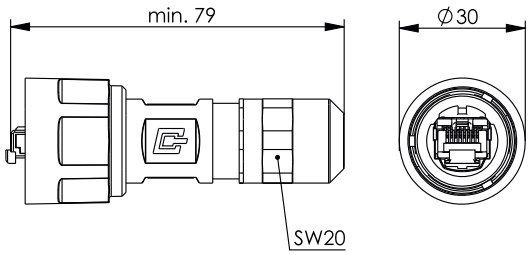

Bestell-Nr.	Bezeichnung	Volldraht/Litze	Gehäuse	Anmerkungen
J80026A0005	STX V1 RJ45-Steckerset Cat.6_A	AWG24-27	Metall	ohne Knickschutzspirale

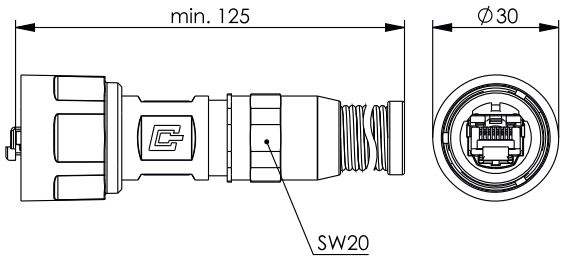

Bestell-Nr.	Bezeichnung	Volldraht/Litze	Gehäuse	Anmerkungen
J80026A0006	STX V1 RJ45-Steckerset Cat.6_A	AWG24-27	Metall	mit Knickschutzspirale

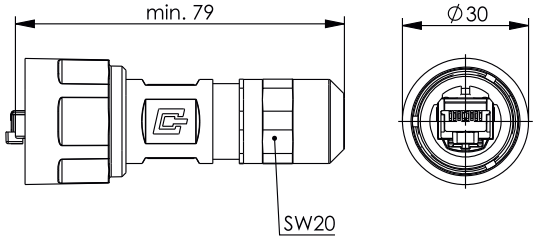

Bestell-Nr.	Bezeichnung	Volldraht/Litze	Gehäuse	Anmerkungen
J80026A0007	STX V1 RJ45-Steckerset Cat.6 Class E_A	AWG22-26	Metall	feldkonfektionierbar, ohne Knickschutzspirale

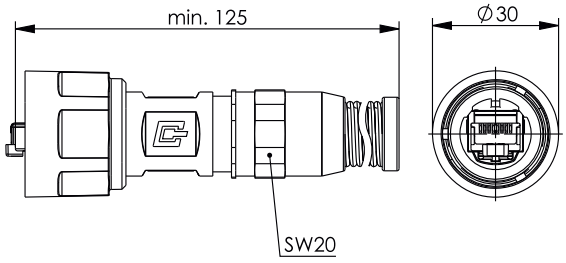

Bestell-Nr.	Bezeichnung	Volldraht/Litze	Gehäuse	Anmerkungen
J80026A0008	STX V1 RJ45-Steckerset Cat.6 Class E_A	AWG22-26	Metall	feldkonfektionierbar, mit Knickschutzspirale

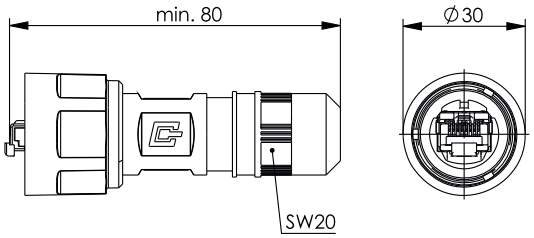

Bestell-Nr.	Bezeichnung	Volldraht/Litze	Gehäuse	Anmerkungen
J80026A0009	STX V1 RJ45-Steckerset Cat.6_A	AWG24-27	Kunststoff	ohne Knickschutzspirale

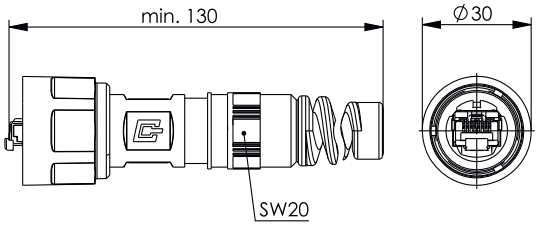

Bestell-Nr.	Bezeichnung	Volldraht/Litze	Gehäuse	Anmerkungen
J80026A0010	STX V1 RJ45-Steckerset Cat.6_A	AWG24-27	Kunststoff	mit Knickschutzspirale

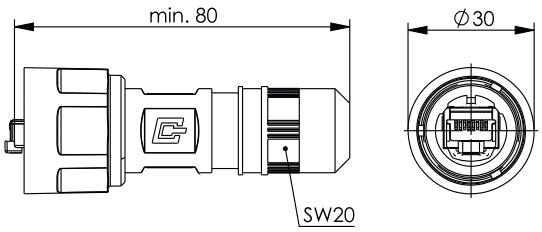

Bestell-Nr.	Bezeichnung	Volldraht/Litze	Gehäuse	Anmerkungen
J80026A0011	STX V1 RJ45-Steckerset Cat.6 Class E_A	AWG22-26	Kunststoff	ohne Knickschutzspirale, feldkonfektionierbar

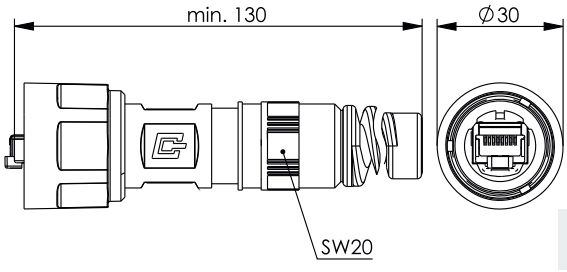

Bestell-Nr.	Bezeichnung	Volldraht/Litze	Gehäuse	Anmerkungen
J80026A0012	STX V1 RJ45-Steckerset Cat.6 Class E_A	AWG22-26	Kunststoff	mit Knickschutzspirale, feldkonfektionierbar

3.4 Variante 1

3.4.2 LWL-Steckersets Variante 1

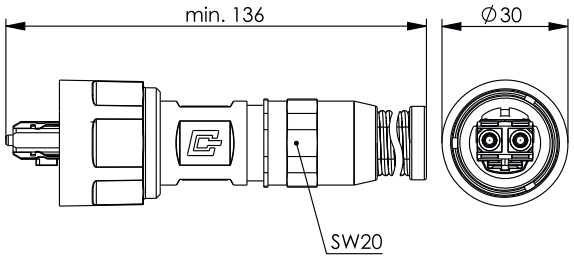

Bestell-Nr.	Bezeichnung	Gehäuse	Stecker-Bauform	Fasertyp	Anmerkungen
J88083A0008	STX V1 LWL-Steckerset	Metall	2SC	Singlemode	ohne Knickschutzspirale
J88083A0009	STX V1 LWL-Steckerset	Metall	2SC	Singlemode	mit Knickschutzspirale
J88083A0006	STX V1 LWL-Steckerset	Metall	2SC	Multimode	ohne Knickschutzspirale
J88083A0007	STX V1 LWL-Steckerset	Metall	2SC	Multimode	mit Knickschutzspirale
J88083A0010	STX V1 LWL-Steckerset	Metall	2SC	POF	ohne Knickschutzspirale
J88083A0011	STX V1 LWL-Steckerset	Metall	2SC	POF	mit Knickschutzspirale

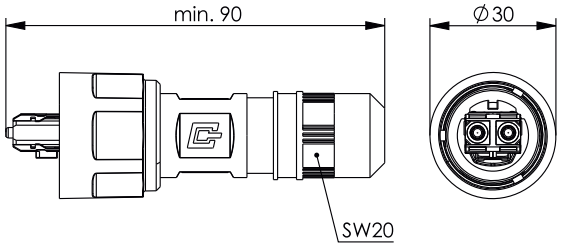

Bestell-Nr.	Bezeichnung	Gehäuse	Stecker-Bauform	Fasertyp	Anmerkungen
J88083A0014	STX V1 LWL-Steckerset	Kunststoff	2SC	Singlemode	ohne Knickschutzspirale
J88083A0015	STX V1 LWL-Steckerset	Kunststoff	2SC	Singlemode	mit Knickschutzspirale
J88083A0012	STX V1 LWL-Steckerset	Kunststoff	2SC	Multimode	ohne Knickschutzspirale
J88083A0013	STX V1 LWL-Steckerset	Kunststoff	2SC	Multimode	mit Knickschutzspirale
J88083A0016	STX V1 LWL-Steckerset	Kunststoff	2SC	POF	ohne Knickschutzspirale
J88083A0017	STX V1 LWL-Steckerset	Kunststoff	2SC	POF	mit Knickschutzspirale

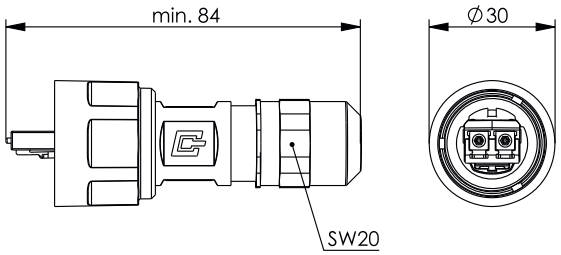

Bestell-Nr.	Bezeichnung	Gehäuse	Stecker-Bauform	Fasertyp	Anmerkungen
J88073A0006	STX V1 LWL-Steckerset	Metall	LC Duplex	Singlemode	ohne Knickschutzspirale
J88073A0007	STX V1 LWL-Steckerset	Metall	LC Duplex	Singlemode	mit Knickschutzspirale
J88073A0004	STX V1 LWL-Steckerset	Metall	LC Duplex	Multimode	ohne Knickschutzspirale
J88073A0005	STX V1 LWL-Steckerset	Metall	LC Duplex	Multimode	mit Knickschutzspirale

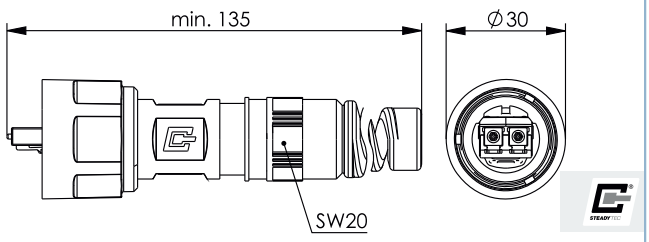

Bestell-Nr.	Bezeichnung	Gehäuse	Stecker-Bauform	Fasertyp	Anmerkungen
J88073A0010	STX V1 LWL-Steckerset	Kunststoff	LC Duplex	Singlemode	ohne Knickschutzspirale
J88073A0011	STX V1 LWL-Steckerset	Kunststoff	LC Duplex	Singlemode	mit Knickschutzspirale
J88073A0008	STX V1 LWL-Steckerset	Kunststoff	LC Duplex	Multimode	ohne Knickschutzspirale
J88073A0009	STX V1 LWL-Steckerset	Kunststoff	LC Duplex	Multimode	mit Knickschutzspirale

RJ45-Steckereinsätze Variante 1

	RJ45 Steckereinsatz AWG24-27	RJ45 Steckereinsatz AWG22-26
Normen		
Anwendungsspezifische Kommunikationskabelanlagen	-	PROFINET Installation Guideline
Anwendungsneutrale Kommunikationskabelanlagen	ISO/IEC 11801; EN 50173-1; ISO/IEC 24702; IEC 61918	
Steckverbinder	IEC 60603-7-51	IEC 60603-7-5
IP-Schutzarten	IEC 60529	IEC 60529
Mechanische Eigenschaften		
Steckkraft	≤ 30 N	≤ 30 N
Lebensdauer (Steckungen)	≥ 750	≥ 750
Werkstoff: Steckergehäuse	PC UL94 V0 glasklar	Zinkdruckguss, vernickelt
Werkstoff: Kontakte	Phosphorbronze	Zinnbronze
Werkstoff: Kontaktoberfläche	min. 0,8 µm Au über 2,54 µm Ni	min. 0,8 µm Au über 2,54 µm Ni
Werkstoff: Schneidklemmkontakte	-	Zinnbronze
Werkstoff: Oberfläche Schneidklemmkontakte	-	verzinnt
Werkstoff: Schirm	0,5 mm Messing	Neusilber
Werkstoff: Oberfläche Schirm	2 µm Ni	
Cu-Leiterdurchmesser: Litze	0.46 - 0.61 mm AWG 27/7 - AWG 24/7	0.48 - 0.76 mm AWG 26/7 - AWG 22/7
Cu-Leiterdurchmesser: Volldraht	0.36 - 0.51 mm AWG 27/1 - AWG 24/1	0.41 - 0.64 mm AWG 26/1 - AWG 22/1
Aderdurchmesser	0.85 - 1.05 mm	0.85 - 1.6 mm
Kabeldurchmesser	5.0 - 7.3 mm	5.5 - 8.5 mm
Umweltanforderungen		
Schutz vor Eindringen von Teilchen	IP2X	IP2X
Schutz vor Wasser/Untertauchen	IPX0	IPX0
Umgebungstemperatur	-40° C bis + 70° C	-40° C bis + 70° C
Rascher Temperaturwechsel	-40° C bis + 70° C / 25 Zyklen t=30 min	-40° C bis + 70° C / 25 Zyklen t=30 min
Feuchte Wärme	+25° C / +65° C / 93% RH // -10° C / 21 Zyklen	
Strömendes Mischgas	+25°C / 73% RH / 4 Tage , H_2S / SO_2	
Thermische und klimatische Eigenschaften		
Temperaturbereich	-40° C...70° C	-40° C...70° C
Elektrische Eigenschaften		
Strombelastbarkeit bei 50° C	1 A	1 A
PoE+ gemäß IEEE 802.3at	erfüllt	erfüllt
Übertragungstechnische Eigenschaften		
10 Gigabit Ethernet gemäß IEEE 802.3an	erfüllt	erfüllt
Kategorie 6_A (Komponente)	ISO/IEC 11801, DIN EN 50173-1	-
Klasse E_A(Channel)	ISO/IEC 11801, DIN EN 50173-1	ISO/IEC 11801, DIN EN 50173-1

3.4 Variante 1

3.4.3 RJ45-Steckereinsätze Variante 1

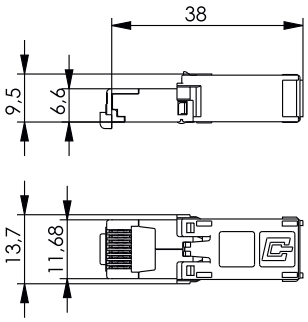

Bestell-Nr.	Bezeichnung	Volldraht/Litze
J80026A0002	STX RJ45 Steckereinsatz Cat.6_A	AWG24-27

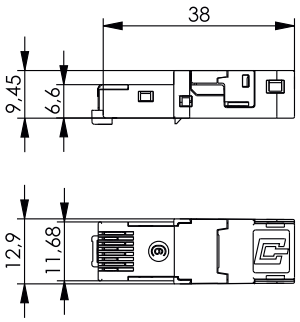

Bestell-Nr.	Bezeichnung	Volldraht/Litze	Anmerkungen
J80026A0004	STX RJ45 Steckereinsatz Cat.6 Class E_A	AWG22-26	feldkonfektionierbar

LWL-Steckereinsätze 2SC Variante 1

	Steckereinsatz 2SC	Steckereinsatz LC Duplex
Normen		
Anwendungsneutrale Kommunikationskabelanlagen	ISO/IEC 11801; EN 50173-1; ISO/IEC 24702; IEC 61918	
Anwendungsspezifische Kommunikationskabelanlagen	PROFINET Installation Guideline	-
Steckverbinder	ähnlich IEC 61754-24	IEC 61754-20
IP-Schutzarten	IEC 60529	IEC 60529
Mechanische Eigenschaften		
Steckkraft	≤ 30 N	≤ 30 N
Lebensdauer (Steckungen)	≥ 500	≥ 500
Werkstoff: Steckeraufnahme	PA 66	Zinkdruckguss, vernickelt
Werkstoff: Stecker	SC	LC
Werkstoff: Ferrule	Zirkonia	Zirkonia
Werkstoff: Klemmeinsatz	-	PBT
Werkstoff: Crimphülse	Kupfer vernickelt	Kupfer vernickelt
Werkstoff: Knickschutztülle	TPE schwarz	TPE schwarz
Werkstoff: Staubschutzkappe	TPE	PP
Einzeladerdurchmesser	0.9 mm	0.9 mm
Einzelkabeldurchmesser	2.5-3 mm	2.5-3 mm
Kabelaußendurchmesser	5.0-8.0 mm	5.0-8.0 mm
Umweltanforderungen		
Schutz vor Eindringen von Teilchen	IP2X	IP2X
Schutz vor Wasser/Untertauchen	IPX0	IPX0
Umgebungstemperatur	-40° C bis +65° C	-40° C bis + 70° C
Rascher Temperaturwechsel	-40° C bis +65° C / 25 Zyklen t=30 min	-40° C bis +85° C / 25 Zyklen t=30 min
Feuchte Wärme	-40°C / +65° C/ rhmax=85% / rhmin=20% / 21 Zyklen	
Elektrische Eigenschaften		
Einfügedämpfung	Singlemode: max. 0.5 dB; Multimode: max. 0.4 dB	Singlemode: max. 0.5 dB; Multimode: max. 0.4 dB
Rückflussdämpfung	min. 30 dB	min. 30 dB

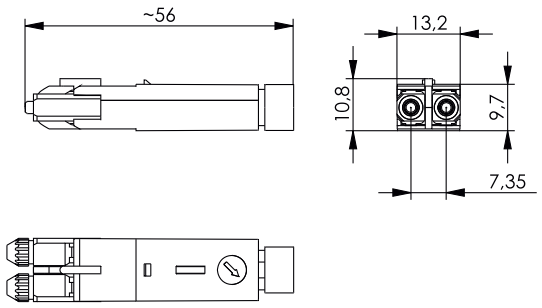

Bestell-Nr.	Bezeichnung	Stecker-Bauform	Fasertyp
F80083A0004	STX LWL Steckereinsatz	2SC	Multimode
F80083A0005	STX LWL Steckereinsatz	2SC	Multimode
F80083A0006	STX LWL Steckereinsatz	2SC	POF
F80083A0007	STX LWL Steckereinsatz	2SC	PCF

3.4 Variante 1

3.4.5 LWL-Steckereinsätze LC Duplex Variante 1

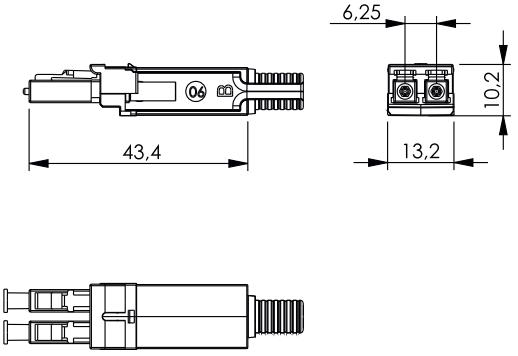

Bestell-Nr.	Bezeichnung	Stecker-Bauform	Fasertyp
F80073A0001	STX LWL Steckereinsatz	LC Duplex	Singlemode
F80073A0000	STX LWL Steckereinsatz	LC Duplex	Multimode

3.4.6 Steckergehäuse Variante 1

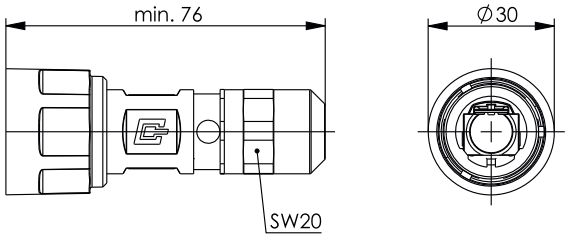

Bestell-Nr.	Bezeichnung	Gehäuse	Anmerkungen
H86010A0000	STX V1 Steckergehäuse	Metall	ohne Knickschutzspirale

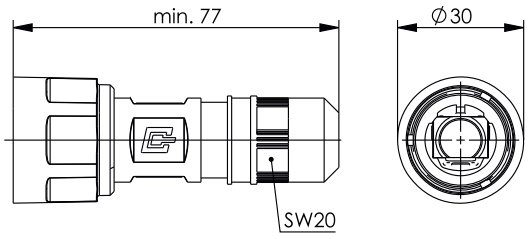

Bestell-Nr.	Bezeichnung	Gehäuse	Anmerkungen
H86011A0010	STX V1 Steckergehäuse	Kunststoff	ohne Knickschutzspirale

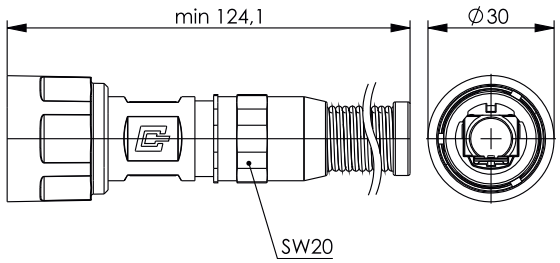

Bestell-Nr.	Bezeichnung	Gehäuse	Anmerkungen
H86010B0000	STX V1 Steckergehäuse	Metall	mit Knickschutzspirale

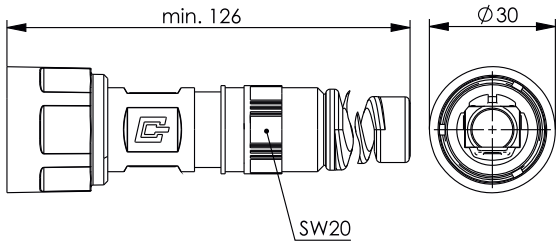

Bestell-Nr.	Bezeichnung	Gehäuse	Anmerkungen
H86011B0010	STX V1 Steckergehäuse	Kunststoff	mit Knickschutz

Staubschutzkappe für Stecker Variante 1 — 3.4.7

Leistungsmerkmale

- Steckerschutzkappe für Steckergehäuse nach IEC 61076-3-106 Variante 1
- zum Schutz der Steckereinsätze im Steckergehäuse
- Schutzklasse IP67 in Verbindung mit Steckergehäuse
- Schutzklasse IP67 in Verbindung mit Flanschschutzkappe
- Brennbarkeit nach UL94 V0
- hohe Chemikalienbeständigkeit
- unverlierbare, angebundene Schutzkappe
- Griffmöglichkeit zum Abdrehen
- Bayonettverschluss

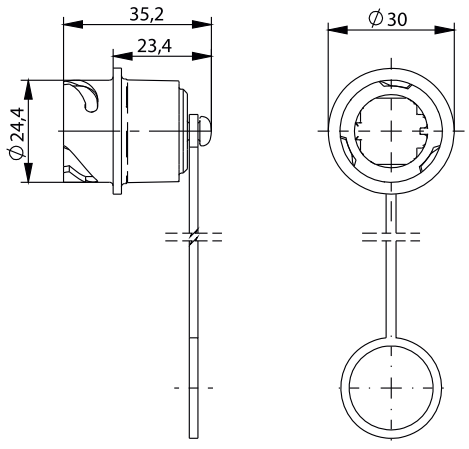

Bestell-Nr.	Bezeichnung	Anmerkungen
H80030A0000	STX V1 Steckerschutzkappe	Kunststoff

3.4 Variante 1

3.4.8 RJ45-Flanschsets Variante 1

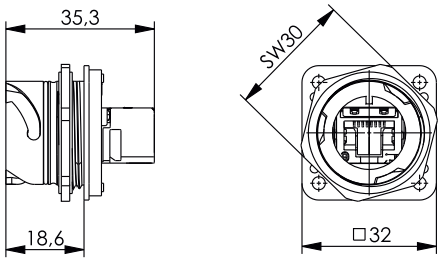

Bestell-Nr.	Bezeichnung	Gehäuse	Einsatz	Einbaumaß
J80020A0001	STX V1 Flanschset	Metall	RJ45 Kupplung Cat.6, geeignet für Class E_A Channel	Z124; Z125

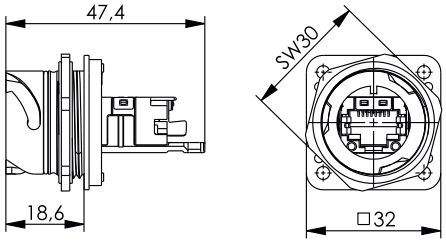

Bestell-Nr.	Bezeichnung	Gehäuse	Einsatz	Einbaumaß
J80020A0000	STX V1 Flanschset	Metall	RJ45 Modul A Cat.6_A	Z124; Z125

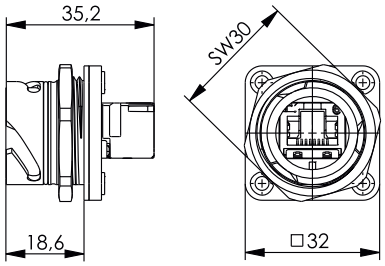

Bestell-Nr.	Bezeichnung	Gehäuse	Einsatz	Einbaumaß
J80020A0003	STX V1 Flanschset	Kunststoff	RJ45 Kupplung Cat.6, geeignet für Class E_A Channel	Z124; Z125

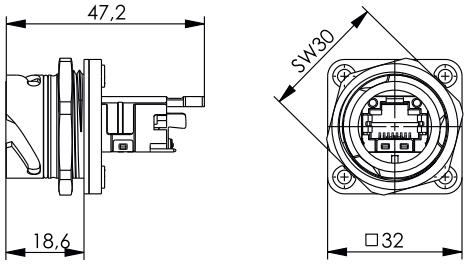

Bestell-Nr.	Bezeichnung	Gehäuse	Einsatz	Einbaumaß
J80020A0002	STX V1 Flanschset	Kunststoff	RJ45 Modul A Cat.6_A	Z124; Z125

LWL-Flanschsets Variante 1

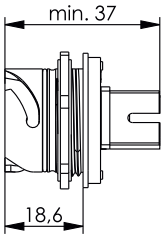

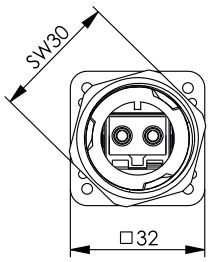

Bestell-Nr.	Bezeichnung	Gehäuse	Fasertyp	Einsatz	Einbaumaß
J88084A0003	STX V1 Flanschset	Metall	Singlemode	2SC/SC-RJ-Kupplung	Z124; Z125
J88084A0002	STX V1 Flanschset	Metall	Multimode	2SC/SC-RJ-Kupplung	Z124; Z125

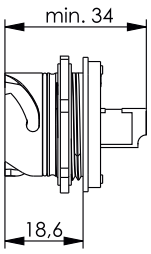

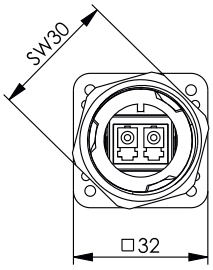

Bestell-Nr.	Bezeichnung	Gehäuse	Fasertyp	Einsatz	Einbaumaß
J88074A0003	STX V1 Flanschset	Metall	Singlemode	LC Duplex	Z124; Z125
J88074A0002	STX V1 Flanschset	Metall	Multimode	LC Duplex	Z124; Z125

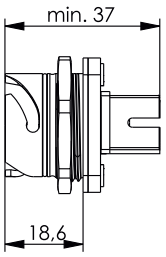

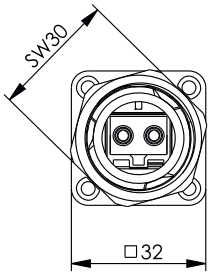

Bestell-Nr.	Bezeichnung	Gehäuse	Fasertyp	Einsatz	Einbaumaß
J88084A0005	STX V1 Flanschset	Kunststoff	Singlemode	2SC/SC-RJ-Kupplung	Z124; Z125
J88084A0004	STX V1 Flanschset	Kunststoff	Multimode	2SC/SC-RJ-Kupplung	Z124; Z125

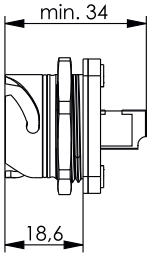

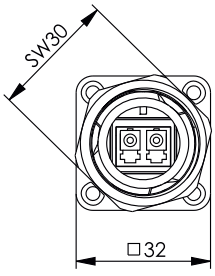

Bestell-Nr.	Bezeichnung	Gehäuse	Fasertyp	Einsatz	Einbaumaß
J88074A0005	STX V1 Flanschset	Kunststoff	Singlemode	LC Duplex	Z124; Z125
J88074A0004	STX V1 Flanschset	Kunststoff	Multimode	LC Duplex	Z124; Z125

3.4 Variante 1

3.4.10 RJ45-Flanscheinsätze Variante 1

	STX RJ45 Modul	STX RJ45 Kupplung
Normen		
Anwendungsspezifische Kommunikationskabelanlagen	ISO/IEC 11801; EN 50173-1; ISO/IEC 24702; IEC 61918	
Anwendungsneutrale Kommunikationskabelanlagen	PROFINET Installation Guideline	PROFINET Installation Guideline
Steckverbinder	IEC 60603-7-51	IEC 60603-7-5
IP-Schutzarten	IEC 60529	IEC 60529
Mechanische Eigenschaften		
Steckkraft	≤ 30 N	≤ 30 N
Lebensdauer (Steckungen)	≥ 750	≥ 750
Werkstoff: Modulgehäuse	Zinkdruckguss	Zinkdruckguss
Werkstoff: Gehäuseoberfläche	CuSnZn	vernickelt
Werkstoff: Kontakte	Federstahl	Federstahl
Werkstoff: Kontaktoberfläche	min. 0,8 µm Au über 1,2 µm Ni	min. 0,8 µm Au über 1,2 µm Ni
Werkstoff: Schirm	Neusilber	Neusilber
Werkstoff: Schneidklemmkontakte	CuNi2Si	-
Werkstoff: Oberfläche Schneidklemmkontakte	min. 3-6 µm Sn	-
Cu-Leiterdurchmesser: Litze	0.46 - 0.76 mm AWG 27/7 - AWG 22/7	-
Cu-Leiterdurchmesser: Volldraht	0.41 - 0.64 mm AWG 26/1 - AWG 22/1	-
Aderdurchmesser	0.9 - 1.6 mm	-
Wiederanschließbarkeit Schneidklemmkontakte für AWG 22/1; AWG 22/7	≤4 Zyklen	-
Wiederanschließbarkeit Schneidklemmkontakte für AWG 23/1 - 26/1; AWG 27/7 - 26/7	≤10 Zyklen	-
Umweltanforderungen		
Schutz vor Eindringen von Teilchen	IP2X	IP2X
Schutz vor Wasser/Untertauchen	IPX0	IPX0
Umgebungstemperatur	-40° C bis + 70° C	-40° C bis + 70° C
Rascher Temperaturwechsel	-40° C bis + 70° C / 25 Zyklen t=30 min	-40° C bis + 70° C / 25 Zyklen t=30 min
Feuchte Wärme	+25° C / +65° C / 93% RH // -10° C / 21 Zyklen	
Strömendes Mischgas	+25°C / 73% RH / 4 Tage , H_2S / SO_2	
Thermische und klimatische Eigenschaften		
Temperaturbereich	-40° C...70° C	-40° C...70° C
Elektrische Eigenschaften		
Strombelastbarkeit bei 50° C	1 A	1 A
PoE+ gemäß IEEE 802.3at	erfüllt	erfüllt
Übertragungstechnische Eigenschaften		
10 Gigabit Ethernet gemäß IEEE 802.3an	erfüllt	erfüllt
Kategorie 6_A (Komponente)	ISO/IEC 11801, DIN EN 50173-1	-
Klasse E_A (Channel)	ISO/IEC 11801, DIN EN 50173-1	

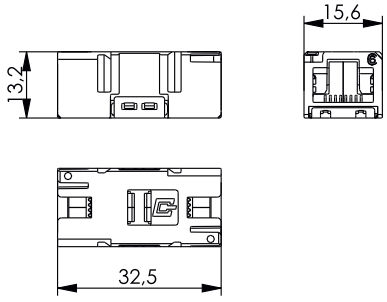

Bestell-Nr.	Bezeichnung	Anmerkungen
J80029A0010	STX RJ45 Kupplung Cat.6	geeignet für Class E_A Channel

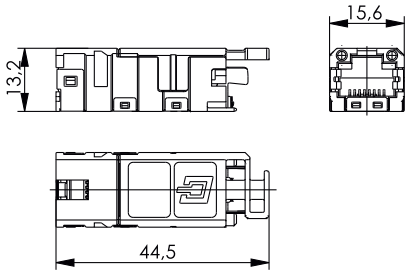

Bestell-Nr.	Bezeichnung	Farbkodierung
J80029A0000	STX RJ45 Modul A Cat.6_A	TIA 568 A
J80029A0001	STX RJ45 Modul B Cat.6_A	TIA 568 B
J80029A0002	STX RJ45 Modul P Cat.6_A	PROFINET

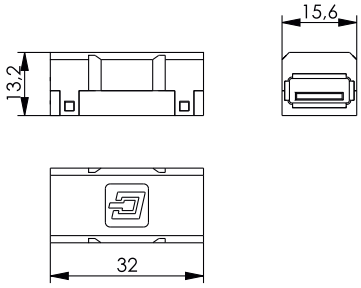

Bestell-Nr.	Bezeichnung
J80029A0004	STX USB-Kupplung 2.0 Typ A, f-f
J80029A0011	STX USB-Kupplung 2.0 Typ A-B, f-f
J80029A0012	STX USB-Kupplung 3.0 Typ A, f-f

LWL Flanscheinsätze 2SC/SC-RJ Variante 1

3.4.11

	Kupplung SC-RJ/2SC (MM)	Kupplung SC-RJ/2SC (SM)	Kupplung LC Duplex (MM)	Kupplung LC Duplex (SM)
Normen				
Anwendungsneutrale Kommunikationskabelanlagen	ISO/IEC 11801; EN 50173-1; ISO/IEC 24702; IEC 61918			
Anwendungsspezifische Kommunikationskabelanlagen	PROFINET Installation Guideline		-	-
Steckverbinder	ähnlich IEC 61754-24; ähnlich EN 50377-6		IEC 61754-20; EN 50377-7	
Lichtwellenleiter- Verbindungselemente und passive Bauteile- Grundlegende Prüf- und Messverfahren	IEC 61300-2-x; IEC 61300-3-x	IEC 61300-2-x; IEC 61300-3-x	IEC 61300-2-x; IEC 61300-3-x	IEC 61300-2-x; IEC 61300-3-x
IP-Schutzarten	IEC 60529	IEC 60529	IEC 60529	IEC 60529
Mechanische Eigenschaften				
Steckkraft	≤ 30 N	≤ 30 N	≤ 30 N	≤ 30 N
Lebensdauer (Steckungen)	≥ 500	≥ 500	≥ 500	≥ 500
Werkstoff: Gehäuse	PBT beige	PBT blau	PEI UL94 V0	PEI UL94 V0
Werkstoff: Klammern	PBT beige	PBT blau		
Werkstoff: Rahmen	-	-	PBT beige	PBT blau
Werkstoff: Schlitzhülse	Phosphorbronze	Zirkoniakeramik	Phosphorbronze	Zirkoniakeramik
Werkstoff: Staubschutzkappe	TPE, schwarz	TPE, schwarz	PP	PP
Umweltanforderungen				
Schutz vor Eindringen von Teilchen	IP2X	IP2X	IP2X	IP2X
Schutz vor Wasser/Untertauchen	IPX0	IPX0	IPX0	IPX0
Umgebungstemperatur	-40° C bis +65° C			
Rascher Temperaturwechsel	-40° C bis +65° C / 25 Zyklen t=30 min			
Feuchte Wärme	-40°C / +65° C/ rhmax=85% / rhmin=20% / 21 Zyklen			
Strömendes Mischgas	+25°C / 73% RH / 4 Tage , H_2S / SO_2			
Optische Eigenschaften				
Einfügedämpfung	max. 0.4 dB	max. 0.5 dB	max. 0.4 dB	max. 0.5 dB
Rückflussdämpfung	min. 30 dB	min. 40 dB	min. 30 dB	min. 40 dB

3.4 Variante 1

3.4.11 LWL Flanscheinsätze 2SC/SC-RJ Variante 1

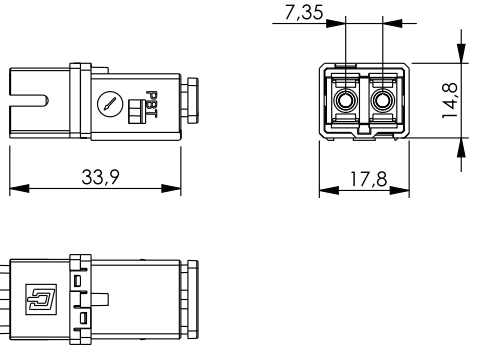

Bestell-Nr.	Bezeichnung	Stecker-Bauform	Fasertyp
F80084A0001	STX LWL Kupplung	2SC/SC-RJ	Singlemode
F80084A0000	STX LWL Kupplung	2SC/SC-RJ	Multimode

3.4.12 LWL Flanscheinsätze LC Duplex Variante 1

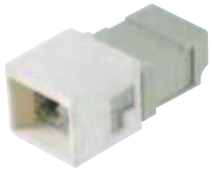

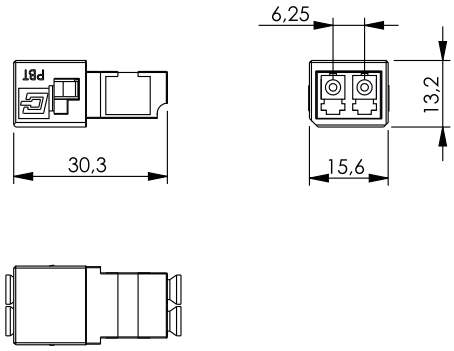

Bestell-Nr.	Bezeichnung	Stecker-Bauform	Fasertyp
F80074A0001	STX LWL Kupplung	LC Duplex	Singlemode
F80074A0000	STX LWL Kupplung	LC Duplex	Multimode

3.4.13 Flanschgehäuse Variante 1

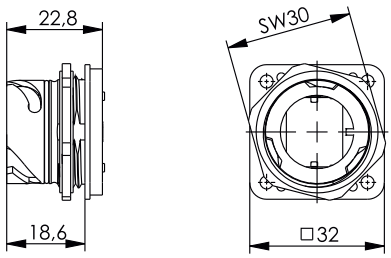

Bestell-Nr.	Bezeichnung	Gehäuse	Einbaumaß
H86000A0000	STX V1 Flansch	Metall	Z124; Z125

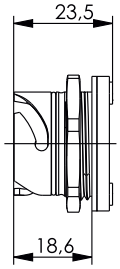

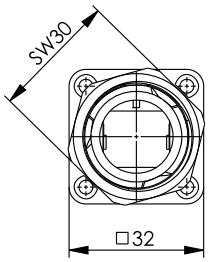

Bestell-Nr.	Bezeichnung	Gehäuse	Einbaumaß
H86000A0001	STX V1 Flansch	Kunststoff	Z124; Z125

Staubschutzkappe für Flansche Variante 1 — 3.4.14

Leistungsmerkmale

- Flanschschutzkappe für Flanschgehäuse nach IEC 61076-3-106 Variante 1
- zum Schutz der Flanscheinsätze im Flanschgehäuse
- Schutzklasse IP67 in Verbindung mit Flanschgehäuse
- Schutzklasse IP67 in Verbindung mit Steckerschutzkappe
- Brennbarkeit nach UL94 V0
- hohe Chemikalienbeständigkeit
- unverlierbare, angebundene Schutzkappe
- Griffmöglichkeit zum Abdrehen
- Bayonettverschluss

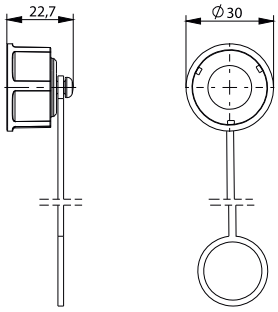

Bestell-Nr.	Bezeichnung	Anmerkungen
H80030A0004	STX V1 Flanschschutzkappe	Kunststoff

Anschlussdosen mit Flansch Variante 1 — 3.4.15

Bei der Installation von Datenanschlüssen in Bereichen mit extremer Umgebungsbelastung durch Temperatur, Staub, Feuchtigkeit bzw. Strahlwasser stellt gemäß IEC 61918 das Automation Outlet (AO) eines der funktionalen Elemente einer strukturierten Verkabelung für Automatisierungsanlagen dar. Telegärtner bietet hierzu Anschlussdosen mit vormontiertem Flanschgehäuse der Variante 1. Diese dienen zum Anschluss von Geräten oder ganzen Automatisierungsinseln. Das bruchsichere Gehäuse in RAL 7001 kann sowohl in einer einfach- als auch zweifach Ausführung in Schutzklasse IP67 bestellt werden, was den Einsatz im direkten Produktionsumfeld ermöglicht.

	STX Anschlussdose Metall	STX Freie Anschlussdose
Normen		
Steckverbinder	IEC 61076-3-106	IEC 61076-3-106
IP-Schutzarten	IEC 60529	IEC 60529
Mechanische Eigenschaften		
Werkstoff: O-Ring	-	NBR (silikonfrei)
Werkstoff: Gehäuse	Aluminium, grau lackiert	PA UL94 V0
Werkstoff: Deckelbefestigungsschrauben	Edelstahl	-
Werkstoff: Dichtungen	CR, schwarz	-
Werkstoff: Erdungsanschluss	Edelstahl	-
Werkstoff: Kabelverschraubung	Messing, PA	-
Umweltanforderungen		
Schutz vor Eindringen von Teilchen	IP6X	IP6X
Schutz vor Wasser/Untertauchen	IPX7	IPX7
Umgebungstemperatur	-40° C bis + 70° C	-40° C bis + 70° C
Rascher Temperaturwechsel	-40° C bis + 70° C / 25 Zyklen t=30 min	
Feuchte Wärme	+25° C / +65° C / 93% RH // -10° C / 21 Zyklen	
Salzsprühnebelprüfung (NSS Prüfung)	+35° C / 4 Tage; 5% NaCl	

3.4 Variante 1

3.4.15 Anschlussdosen mit Flansch Variante 1

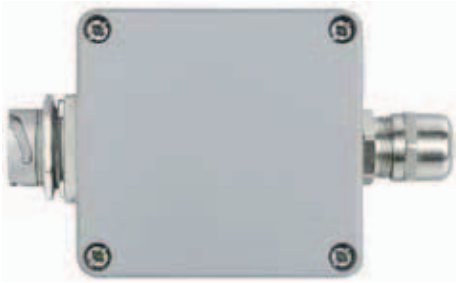

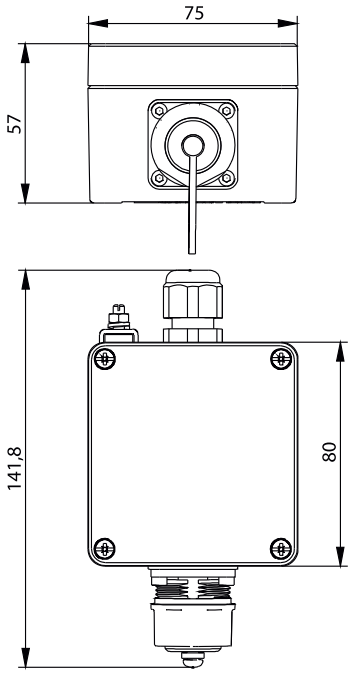

Bestell-Nr.	Bezeichnung	Ausführung	Kabelzuführung	Gehäuse	Schutzklasse	Maße in mm
H82000A0006	STX V1 Aufputzgehäuse	1-fach	senkrecht	Metall	IP67	LxBxH = 75x80x57

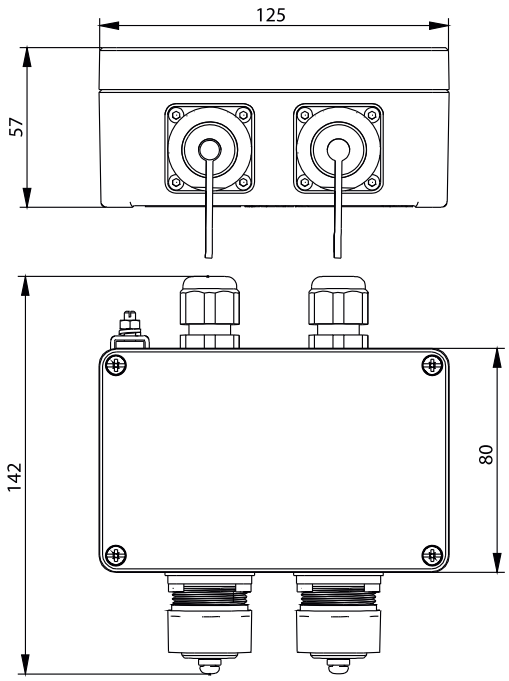

Bestell-Nr.	Bezeichnung	Ausführung	Kabelzuführung	Gehäuse	Schutzklasse	Maße in mm
H82000A0008	STX V1 Aufputzgehäuse	2-fach	senkrecht	Metall	IP67	LxBxH = 125x80x57

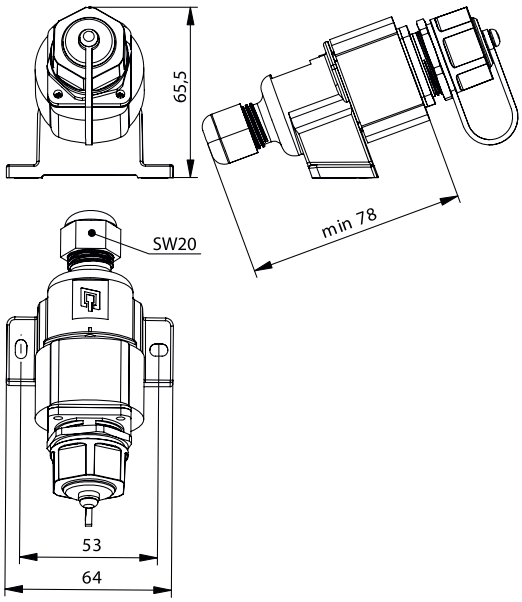

Bestell-Nr.	Bezeichnung	Gehäuse	Einsatz	Anmerkungen	Schutzklasse
J80023A0016	STX V1 AP-Dose	Kunststoff	RJ45 Modul A Cat.6_A	inklusive Schutzkappe	IP67
J80023A0017	STX V1 AP-Dose	Kunststoff	RJ45 Modul B Cat.6_A	inklusive Schutzkappe	IP67

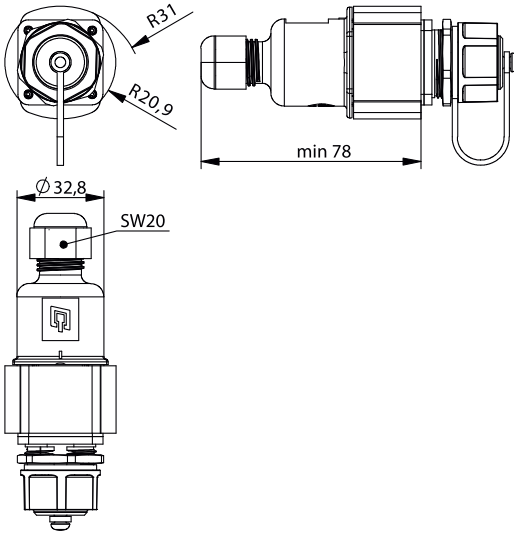

Bestell-Nr.	Bezeichnung	Gehäuse	Einsatz	Anmerkungen	Schutzklasse
J80023A0019	STX V1 Freie Anschlussdose	Kunststoff	RJ45 Modul A Cat.6_A	inklusive Schutzkappe	IP67
J80023A0020	STX V1 Freie Anschlussdose	Kunststoff	RJ45 Modul B Cat.6_A	inklusive Schutzkappe	IP67

3.5 Variante 4

Die Norm zur anwendungsneutralen Verkabelung von Industriegebäuden ISO/IEC 24702 bzw. EN 50173-1 und -3 sieht den Steckverbinder der Variante 4 (Ethernet TCP/IP) vor. Dieser äußerst platzsparende Stecker bietet Ihnen auf gleicher Baugröße wie ein M12-Stecker eine 10 Gigabit-Ethernet Installationstrecke bis zur Maschine. Der Steckverbinder der Variante 4 ist in der IEC 61076-3-106 genormt, für raue Industrieumgebungen ausgelegt und erreicht Schutzklasse IP67 im gesteckten sowie im ungesteckten Zustand mit der hierfür ebenfalls erhältlichen Schutzkappe. Darüberhinaus bieten wir Ihnen durch das modulare Prinzip ein breites Sortiment, das bei allen Steckverbindern mit ***STEADY****TEC*®-Technologie zum Einsatz kommt. Profitieren Sie von der maximalen Flexibiltät und wählen Sie einfach den benötigten Einsatz aus. Die RJ45 Stecker- und Flanscheinsätze zeichnen sich durch hohe Leistungsreserven aus und bieten Class E_A Übertragungseigenschaften gemäß ISO/IEC 11801. Die LWL-Stecker- und Flanscheinsätze sind sowohl für GOF als auch POF-Fasern erhältlich und bieten Ihnen für jeden Anwendung die passende Lösung.

Leistungsmerkmale

- Variante 4 nach IEC 61076-3-106
- Schutzklasse IP67
- Wahlweise mit RJ45 Cat.6_A, Cat.6 Class E_A, USB oder LWL-Einsatz erhältlich
- Robustes PA-Gehäuse
- Vormontierte Stecker und Setartikel für hohe Montagefreundlichkeit
- Aufnahme von Kabeln mit Durchmesser 5 - 10 mm
- Einfache Montage der Flansche mit Zentralverschraubung oder 4 Schrauben
- Mit Knickschutzspirale erhältlich zur Einhaltung der Biegeradien bei LWL und Cu-Kabel
- Fangschnur aus NBR an der Schutzkappe
- Feld für Markierungsschilder

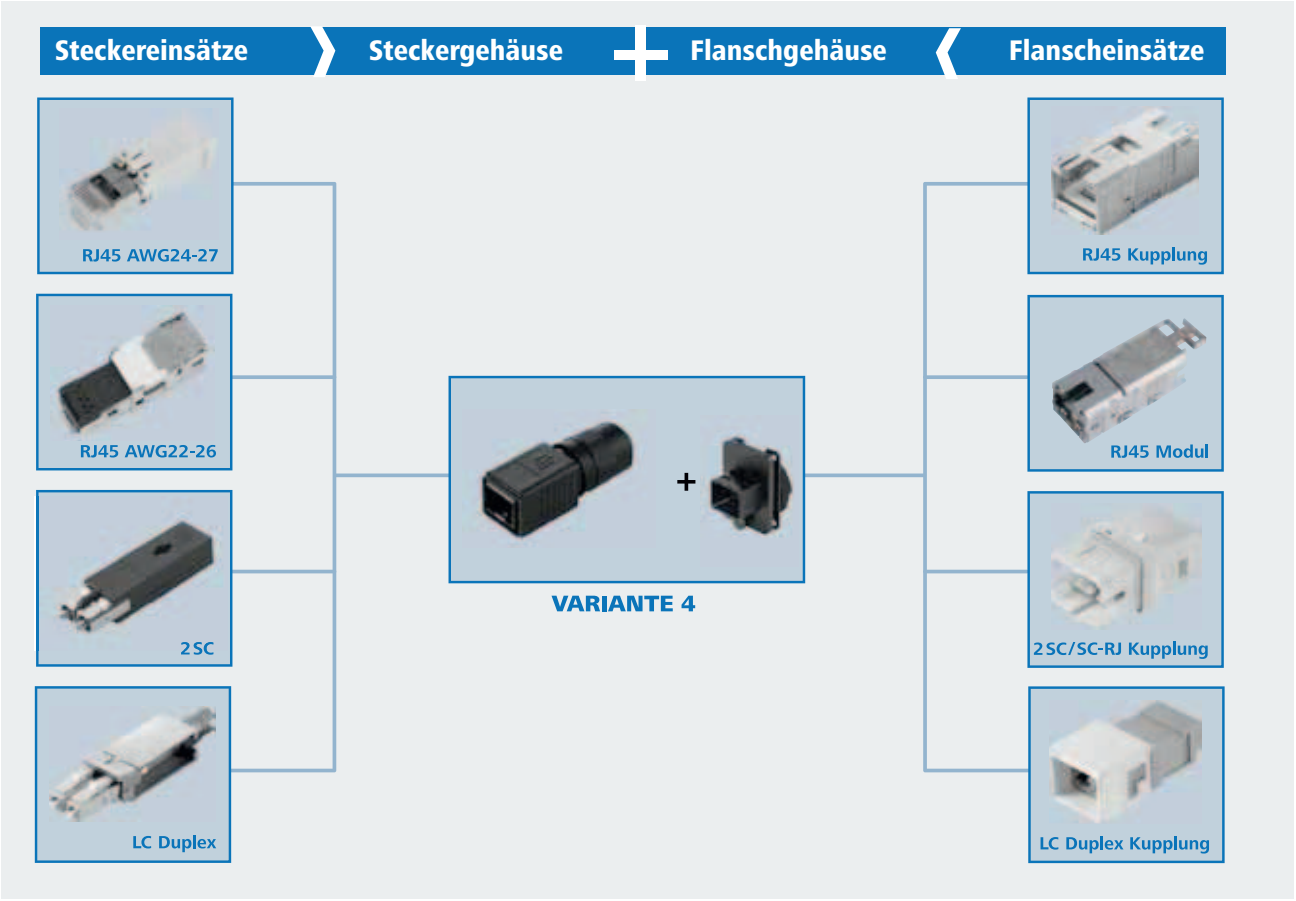

RJ45-Steckersets Variante 4

3.5.1

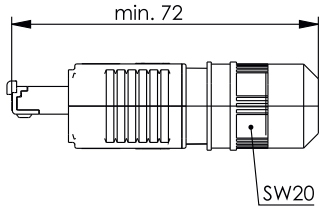

Bestell-Nr.	Bezeichnung	Volldraht/Litze	Gehäuse	Anmerkungen
J80026A0013	STX V4 RJ45-Steckerset Cat.6_A	AWG24-27	Kunststoff	ohne Knickschutzspirale
J80026A0014	STX V4 RJ45-Steckerset Cat.6_A	AWG24-27	Kunststoff	mit Knickschutzspirale

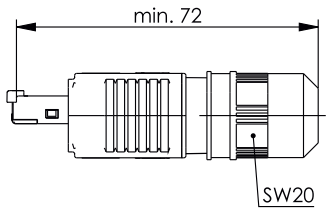

Bestell-Nr.	Bezeichnung	Volldraht/Litze	Gehäuse	Anmerkungen
J80026A0015	STX V4 RJ45-Steckerset Cat.6 Class E_A	AWG22-26	Kunststoff	ohne Knickschutzspirale, feldkonfektionierbar
J80026A0016	STX V4 RJ45-Steckerset Cat.6 Class E_A	AWG22-26	Kunststoff	mit Knickschutzspirale, feldkonfektionierbar

LWL-Steckersets Variante 4

3.5.2

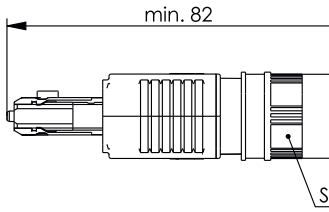

Bestell-Nr.	Bezeichnung	Gehäuse	Stecker-Bauform	Fasertyp	Anmerkungen
J88083A0002	STX V4 LWL-Steckerset	Kunststoff	2SC	Singlemode	ohne Knickschutzspirale
J88083A0003	STX V4 LWL-Steckerset	Kunststoff	2SC	Singlemode	mit Knickschutzspirale
J88083A0000	STX V4 LWL-Steckerset	Kunststoff	2SC	Multimode	ohne Knickschutzspirale
J88083A0001	STX V4 LWL-Steckerset	Kunststoff	2SC	Multimode	mit Knickschutzspirale
J88083A0004	STX V4 LWL-Steckerset	Kunststoff	2SC	POF	ohne Knickschutzspirale
J88083A0005	STX V4 LWL-Steckerset	Kunststoff	2SC	POF	mit Knickschutzspirale

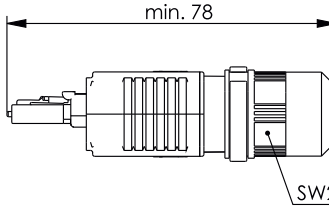

Bestell-Nr.	Bezeichnung	Gehäuse	Stecker-Bauform	Fasertyp	Anmerkungen
J88073A0002	STX V4 LWL-Steckerset	Kunststoff	LC Duplex	Singlemode	ohne Knickschutzspirale
J88073A0003	STX V4 LWL-Steckerset	Kunststoff	LC Duplex	Singlemode	mit Knickschutzspirale
J88073A0000	STX V4 LWL-Steckerset	Kunststoff	LC Duplex	Multimode	ohne Knickschutzspirale
J88073A0001	STX V4 LWL-Steckerset	Kunststoff	LC Duplex	Multimode	mit Knickschutzspirale

3.5 Variante 4

3.5.3 RJ45-Steckereinsätze Variante 4

	RJ45 Steckereinsatz AWG24-27	RJ45 Steckereinsatz AWG22-26
Normen		
Anwendungsspezifische Kommunikationskabelanlagen	-	PROFINET Installation Guideline
Anwendungsneutrale Kommunikationskabelanlagen	ISO/IEC 11801; EN 50173-1; ISO/IEC 24702; IEC 61918	
Steckverbinder	IEC 60603-7-51	IEC 60603-7-5
IP-Schutzarten	IEC 60529	IEC 60529
Mechanische Eigenschaften		
Steckkraft	≤ 30 N	≤ 30 N
Lebensdauer (Steckungen)	≥ 750	≥ 750
Werkstoff: Steckergehäuse	PC UL94 V0 glasklar	Zinkdruckguss, vernickelt
Werkstoff: Kontakte	Phosphorbronze	Zinnbronze
Werkstoff: Kontaktoberfläche	min. 0,8 µm Au über 2,54 µm Ni	min. 0,8 µm Au über 2,54 µm Ni
Werkstoff: Schneidklemmkontakte	-	Zinnbronze
Werkstoff: Oberfläche Schneidklemmkontakte	-	verzinnt
Werkstoff: Schirm	0,5 mm Messing	Neusilber
Werkstoff: Oberfläche Schirm	2 µm Ni	-
Cu-Leiterdurchmesser: Litze	0.46 - 0.61 mm AWG 27/7 - AWG 24/7	0.48 - 0.76 mm AWG 26/7 - AWG 22/7
Cu-Leiterdurchmesser: Volldraht	0.36 - 0.51 mm AWG 27/1 - AWG 24/1	0.41 - 0.64 mm AWG 26/1 - AWG 22/1
Aderdurchmesser	0.85 - 1.05 mm	0.85 - 1.6 mm
Kabeldurchmesser	5.0 - 7.3 mm	5.5 - 8.5 mm
Umweltanforderungen		
Schutz vor Eindringen von Teilchen	IP2X	IP2X
Schutz vor Wasser/Untertauchen	IPX0	IPX0
Umgebungstemperatur	-40° C bis + 70° C	-40° C bis + 70° C
Rascher Temperaturwechsel	-40° C bis + 70° C / 25 Zyklen t=30 min	-40° C bis + 70° C / 25 Zyklen t=30 min
Feuchte Wärme	+25° C / +65° C / 93% RH // -10° C / 21 Zyklen	
Strömendes Mischgas	+25°C / 73% RH / 4 Tage , H_2S / SO_2	
Thermische und klimatische Eigenschaften		
Temperaturbereich	-40° C...70° C	-40° C...70° C
Elektrische Eigenschaften		
Strombelastbarkeit bei 50° C	1 A	1 A
PoE+ gemäß IEEE 802.3at	erfüllt	erfüllt
Übertragungstechnische Eigenschaften		
10 Gigabit Ethernet gemäß IEEE 802.3an	erfüllt	erfüllt
Kategorie 6_A (Komponente)	ISO/IEC 11801, DIN EN 50173-1	-
Klasse E_A(Channel)	ISO/IEC 11801, DIN EN 50173-1	ISO/IEC 11801, DIN EN 50173-1

REAL-TIME RE-EMBEDDED

Cat.6_A

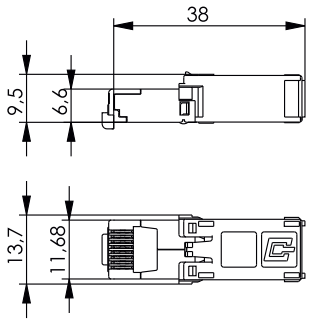

Bestell-Nr.	Bezeichnung	Volldraht/Litze
J80026A0002	STX RJ45 Steckereinsatz Cat.6_A	AWG24-27

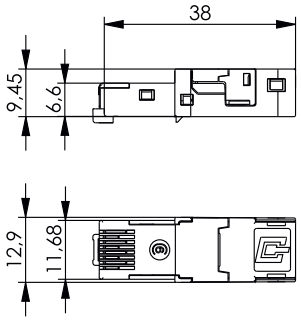

Bestell-Nr.	Bezeichnung	Volldraht/Litze	Anmerkungen
J80026A0004	STX RJ45 Steckereinsatz Cat.6 Class E_A	AWG22-26	feldkonfektionierbar

LWL-Steckereinsätze 2SC Variante 4

3.5.4

	Steckereinsatz 2SC	Steckereinsatz LC Duplex
Normen		
Anwendungsneutrale Kommunikationskabelanlagen	ISO/IEC 11801; EN 50173-1; ISO/IEC 24702; IEC 61918	
Anwendungsspezifische Kommunikationskabelanlagen	PROFINET Installation Guideline	-
Steckverbinder	ähnlich IEC 61754-24	IEC 61754-20
IP-Schutzarten	IEC 60529	IEC 60529
Mechanische Eigenschaften		
Steckkraft	≤ 30 N	≤ 30 N
Lebensdauer (Steckungen)	≥ 500	≥ 500
Werkstoff: Steckeraufnahme	PA 66	Zinkdruckguss, vernickelt
Werkstoff: Stecker	SC	LC
Werkstoff: Ferrule	Zirkonia	Zirkonia
Werkstoff: Klemmeinsatz	-	PBT
Werkstoff: Crimphülse	Kupfer vernickelt	Kupfer vernickelt
Werkstoff: Knickschutztülle	TPE schwarz	TPE schwarz
Werkstoff: Staubschutzkappe	TPE	PP
Einzeladerdurchmesser	0.9 mm	0.9 mm
Einzelkabeldurchmesser	2.5-3 mm	2.5-3 mm
Kabelaußendurchmesser	5.0-8.0 mm	5.0-8.0 mm
Umweltanforderungen		
Schutz vor Eindringen von Teilchen	IP2X	IP2X
Schutz vor Wasser/Untertauchen	IPX0	IPX0
Umgebungstemperatur	-40° C bis +65° C	-40° C bis + 70° C
Rascher Temperaturwechsel	-40° C bis +65° C / 25 Zyklen t=30 min	-40° C bis +85° C / 25 Zyklen t=30 min
Feuchte Wärme	-40°C / +65° C/ rhmax=85% / rhmin=20% / 21 Zyklen	
Elektrische Eigenschaften		
Einfügedämpfung	Singlemode: max. 0.5 dB; Multimode: max. 0.4 dB	Singlemode: max. 0.5 dB; Multimode: max. 0.4 dB
Rückflussdämpfung	min. 30 dB	min. 30 dB

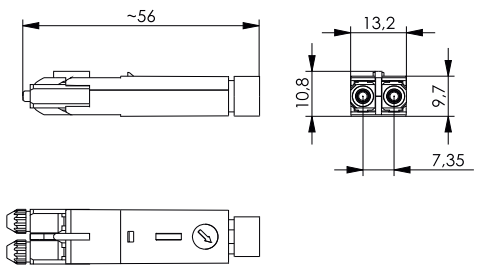

Bestell-Nr.	Bezeichnung	Stecker-Bauform	Fasertyp
F80083A0004	STX LWL Steckereinsatz	2SC	Multimode
F80083A0005	STX LWL Steckereinsatz	2SC	Multimode
F80083A0006	STX LWL Steckereinsatz	2SC	POF
F80083A0007	STX LWL Steckereinsatz	2SC	PCF

3.5

3.5 Variante 4

3.5.5 LWL-Steckereinsätze LC Duplex Variante 4

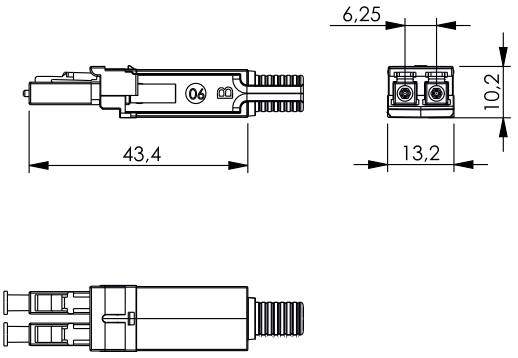

Bestell-Nr.	Bezeichnung	Stecker-Bauform	Fasertyp
F80073A0001	STX LWL Steckereinsatz	LC Duplex	Singlemode
F80073A0000	STX LWL Steckereinsatz	LC Duplex	Multimode

3.5.6 Steckergehäuse Variante 4

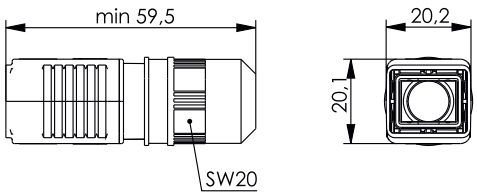

Bestell-Nr.	Bezeichnung	Gehäuse	Anmerkungen
H86011A0011	STX V4 Steckergehäuse	Kunststoff	ohne Knickschutzspirale

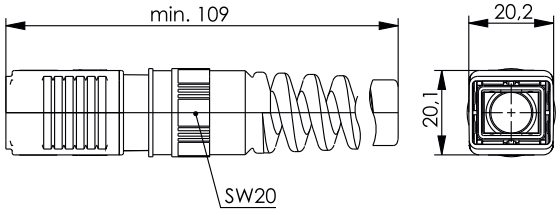

Bestell-Nr.	Bezeichnung	Gehäuse	Anmerkungen
H86011B0011	STX V4 Steckergehäuse	Kunststoff	mit Knickschutzspirale

Staubschutzkappe für Stecker Variante 4 — 3.5.7

Leistungsmerkmale

- Steckerschutzkappe für Steckergehäuse nach Norm IEC 61076-3-106 Variante 4
- zum Schutz der Steckereinsätze im Steckergehäuse
- Schutzklasse IP67 in Verbindung mit Flanschschutzkappe
- Brennbarkeit nach UL94 V0
- hohe Chemikalienbeständigkeit
- unverlierbare, angebundene Schutzkappe
- Griffmöglichkeit zum Abziehen
- Push-Pull-Verriegelung

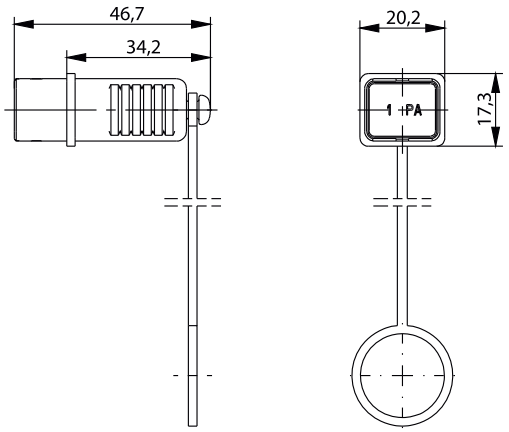

Bestell-Nr.	Bezeichnung	Anmerkungen
H80030A0001	STX V4 Steckerschutzkappe	Kunststoff

RJ45-Flanschsets Variante 4 — 3.5.8

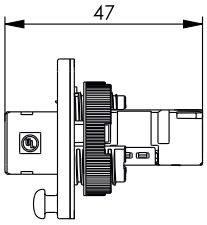

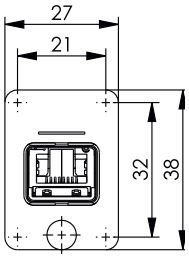

Bestell-Nr.	Bezeichnung	Einsatz	Einbaumaß
J80020A0005	STX V4 Flanschset	RJ45 Kupplung Cat.6, geeignet für Class E_A Channel	Z122; Z123; Z129

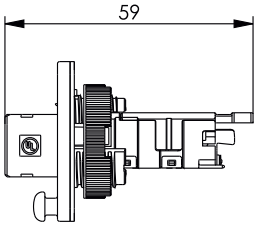

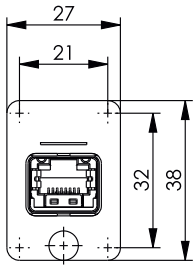

Bestell-Nr.	Bezeichnung	Einsatz	Einbaumaß
J80020A0004	STX V4 Flanschset	RJ45 Modul A Cat.6_A	Z122; Z123; Z129

3.5 Variante 4

3.5.9 LWL-Flanschsets Variante 4

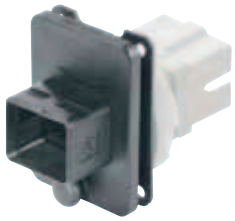

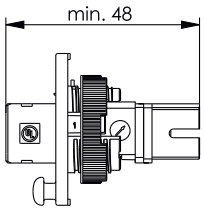

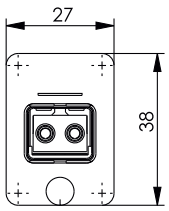

Bestell-Nr.	Bezeichnung	Fasertyp	Einsatz	Einbaumaß
J88084A0001	STX V4 Flanschset	Singlemode	2SC/SC-RJ-Kupplung	Z122; Z123; Z129
J88084A0000	STX V4 Flanschset	Multimode	2SC/SC-RJ-Kupplung	Z122; Z123; Z129

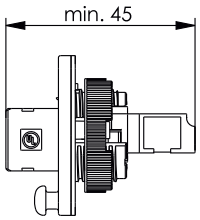

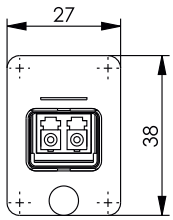

Bestell-Nr.	Bezeichnung	Fasertyp	Einsatz	Einbaumaß
J88074A0001	STX V4 Flanschset	Singlemode	LC Duplex Kupplung	Z122; Z123; Z129
J88074A0000	STX V4 Flanschset	Multimode	LC Duplex Kupplung	Z122; Z123; Z129

3.5.10 RJ45-Flanscheinsätze Variante 4

	STX RJ45 Modul	STX RJ45 Kupplung
Normen		
Anwendungsspezifische Kommunikationskabelanlagen	ISO/IEC 11801; EN 50173-1; ISO/IEC 24702; IEC 61918	
Anwendungsneutrale Kommunikationskabelanlagen	PROFINET Installation Guideline	PROFINET Installation Guideline
Steckverbinder	IEC 60603-7-51	IEC 60603-7-5
IP-Schutzarten	IEC 60529	IEC 60529
Mechanische Eigenschaften		
Steckkraft	≤ 30 N	≤ 30 N
Lebensdauer (Steckungen)	≥ 750	≥ 750
Werkstoff: Modulgehäuse	Zinkdruckguss	Zinkdruckguss
Werkstoff: Gehäuseoberfläche	CuSnZn	vernickelt
Werkstoff: Kontakte	Federstahl	Federstahl
Werkstoff: Kontaktoberfläche	min. 0,8 µm Au über 1,2 µm Ni	min. 0,8 µm Au über 1,2 µm Ni
Werkstoff: Schirm	Neusilber	Neusilber
Werkstoff: Schneidklemmkontakte	CuNi2Si	-
Werkstoff: Oberfläche Schneidklemmkontakte	min. 3-6 µm Sn	-
Cu-Leiterdurchmesser: Litze	0.46 - 0.76 mm AWG 27/7 - AWG 22/7	-
Cu-Leiterdurchmesser: Volldraht	0.41 - 0.64 mm AWG 26/1 - AWG 22/1	-
Aderdurchmesser	0.9 - 1.6 mm	-
Wiederanschließbarkeit Schneidklemmkontakte für AWG 22/1; AWG 22/7	≤4 Zyklen	-
Wiederanschließbarkeit Schneidklemmkontakte für AWG 23/1 - 26/1; AWG 27/7 - 24/7	≤10 Zyklen	-
Umweltanforderungen		
Schutz vor Eindringen von Teilchen	IP2X	IP2X
Schutz vor Wasser/Untertauchen	IPX0	IPX0
Umgebungstemperatur	-40° C bis + 70° C	-40° C bis + 70° C
Rascher Temperaturwechsel	-40° C bis + 70° C / 25 Zyklen t=30 min	-40° C bis + 70° C / 25 Zyklen t=30 min
Feuchte Wärme	+25° C / +65° C / 93% RH // -10° C / 21 Zyklen	
Strömendes Mischgas	+25°C / 73% RH / 4 Tage , H_2S / SO_2	

	STX RJ45 Modul	STX RJ45 Kupplung
Thermische und klimatische Eigenschaften		
Temperaturbereich	-40° C...70° C	-40° C...70° C
Elektrische Eigenschaften		
Strombelastbarkeit bei 50° C	1 A	1 A
PoE+ gemäß IEEE 802.3at	erfüllt	erfüllt
Übertragungstechnische Eigenschaften		
10 Gigabit Ethernet gemäß IEEE 802.3an	erfüllt	erfüllt
Kategorie 6_A (Komponente)	ISO/IEC 11801, DIN EN 50173-1	-
Klasse E_A (Channel)	ISO/IEC 11801, DIN EN 50173-1	

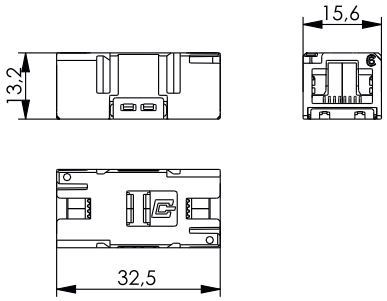

Bestell-Nr.	Bezeichnung	Anmerkungen
J80029A0010	STX RJ45 Kupplung Cat.6 Class E_A	geeignet für Class E_A Channel

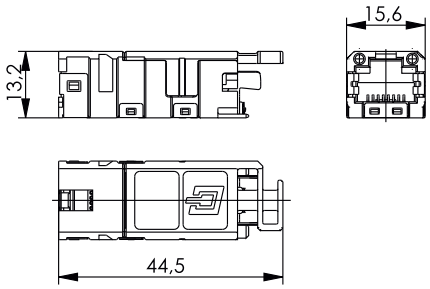

Bestell-Nr.	Bezeichnung	Farbkodierung
J80029A0000	STX RJ45 Modul A Cat.6_A	TIA 568 A
J80029A0001	STX RJ45 Modul B Cat.6_A	TIA 568 B
J80029A0002	STX RJ45 Modul P Cat.6_A	PROFINET

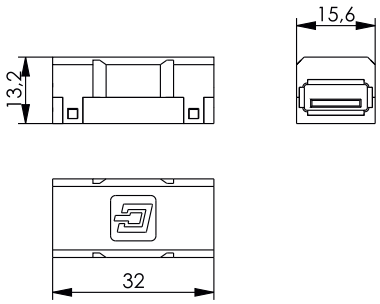

Bestell-Nr.	Bezeichnung
J80029A0004	STX USB-Kupplung 2.0 Typ A, f-f
J80029A0011	STX USB-Kupplung 2.0 Typ A-B, f-f
J80029A0012	STX USB-Kupplung 3.0 Typ A, f-f

3.5 Variante 4

3.5.11 LWL Flanscheinsätze 2SC/SC-RJ Variante 4

	Kupplung SC-RJ/2SC (MM)	Kupplung SC-RJ/2SC (SM)	Kupplung LC Duplex (MM)	Kupplung LC Duplex (SM)
Normen				
Anwendungsneutrale Kommunikationskabelanlagen	ISO/IEC 11801; EN 50173-1; ISO/IEC 24702; IEC 61918			
Anwendungsspezifische Kommunikationskabelanlagen	PROFINET Installation Guideline		-	-
Steckverbinder	ähnlich IEC 61754-24; ähnlich EN 50377-6		IEC 61754-20; EN 50377-7	
Lichtwellenleiter- Verbindungselemente und passive Bauteile- Grundlegende Prüf- und Messverfahren	IEC 61300-2-x; IEC 61300-3-x	IEC 61300-2-x; IEC 61300-3-x	IEC 61300-2-x; IEC 61300-3-x	IEC 61300-2-x; IEC 61300-3-x
IP-Schutzarten	IEC 60529	IEC 60529	IEC 60529	IEC 60529
Mechanische Eigenschaften				
Steckkraft	≤ 30 N	≤ 30 N	≤ 30 N	≤ 30 N
Lebensdauer (Steckungen)	≥ 500	≥ 500	≥ 500	≥ 500
Werkstoff: Gehäuse	PBT beige	PBT blau	PEI UL94 V0	PEI UL94 V0
Werkstoff: Klammern	PBT beige	PBT blau	-	-
Werkstoff: Rahmen	-	-	PBT beige	PBT blau
Werkstoff: Schlitzhülse	Phosphorbronze	Zirkoniakeramik	Phosphorbronze	Zirkoniakeramik
Werkstoff: Staubschutzkappe	TPE, schwarz	TPE, schwarz	PP	PP
Umweltanforderungen				
Schutz vor Eindringen von Teilchen	IP2X	IP2X	IP2X	IP2X
Schutz vor Wasser/Untertauchen	IPX0	IPX0	IPX0	IPX0
Umgebungstemperatur	-40° C bis +65° C			
Rascher Temperaturwechsel	-40° C bis +65° C / 25 Zyklen t=30 min			
Feuchte Wärme	-40°C / +65° C/ rhmax=85% / rhmin=20% / 21 Zyklen			
Strömendes Mischgas	+25°C / 73% RH / 4 Tage , H_2S / SO_2			
Optische Eigenschaften				
Einfügedämpfung	max. 0.4 dB	max. 0.5 dB	max. 0.4 dB	max. 0.5 dB
Rückflussdämpfung	min. 30 dB	min. 40 dB	min. 30 dB	min. 40 dB

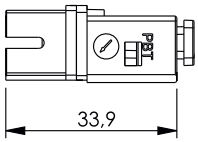

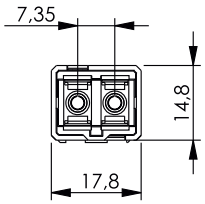

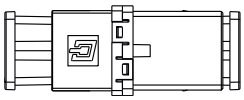

Bestell-Nr.	Bezeichnung	Stecker-Bauform	Fasertyp
F80084A0001	STX LWL Kupplung	2SC/SC-RJ	Singlemode
F80084A0000	STX LWL Kupplung	2SC/SC-RJ	Multimode

LWL Flanscheinsätze LC Duplex Variante 4 — 3.5.12

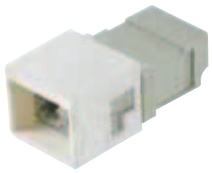

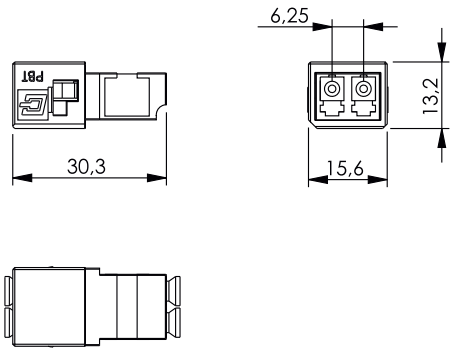

Bestell-Nr.	Bezeichnung	Stecker-Bauform	Fasertyp
F80074A0001	STX LWL Kupplung	LC Duplex	Singlemode
F80074A0000	STX LWL Kupplung	LC Duplex	Multimode

Flanschgehäuse Variante 4 — 3.5.13

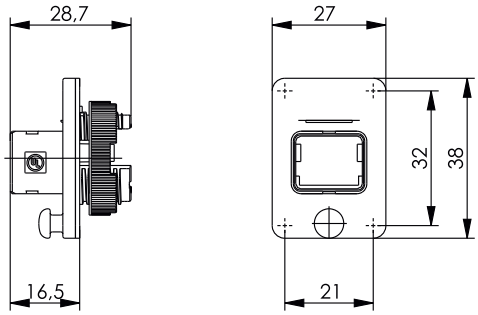

Bestell-Nr.	Bezeichnung	Gehäuse	Einbaumaß
H86000A0002	STX V4 Flansch	Kunststoff	Z122; Z123; Z129

Staubschutzkappe für Flansche Variante 4 — 3.5.14

Leistungsmerkmale

- Flanschschutzkappe für Flanschgehäuse nach Norm IEC 61076-3-106 Variante 4
- zum Schutz der Flanscheinsätze im Flanschgehäuse
- Schutzklasse IP67 in Verbindung mit Flanschgehäuse
- Schutzklasse IP67 in Verbindung mit Steckerschutzkappe
- Brennbarkeit nach UL94 V0
- hohe Chemikalienbeständigkeit
- unverlierbare, angebundene Schutzkappe
- Griffmöglichkeit zum Abziehen
- Push-Pull-Verriegelung

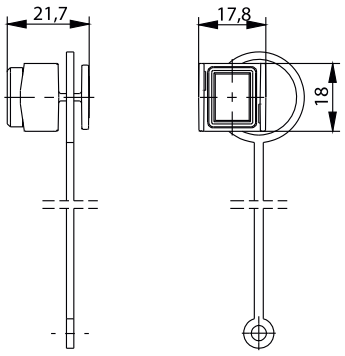

Bestell-Nr.	Bezeichnung	Anmerkungen
H80030A0005	STX V4 Flanschschutzkappe	Kunststoff

3.5 Variante 4

3.5.15 Anschlussdosen mit Flansch Variante 4

Bei der Installation von Datenanschlüssen in Bereichen mit extremer Umgebungsbelastung durch Temperatur, Staub, Feuchtigkeit bzw. Strahlwasser stellt gemäß ISO/IEC 24702, welche sich an der bekannten ISO/IEC 11801 orientiert, das TO eines der funktionalen Elemente einer strukturierten Verkabelung für Betriebsgebäude dar. Telegärtner bietet hierzu Anschlussdosen mit vormontiertem Flanschgehäuse der Variante 4. Diese dienen zum Anschluss von Geräten oder ganzen Automatisierungsinseln. Das bruchsichere Gehäuse in RAL 7001 kann sowohl in einer einfach- als auch zweifach Ausführung in Schutzklasse IP67 bestellt werden, was den Einsatz im direkten Produktionsumfeld ermöglicht.

Leistungsmerkmale

- Schutzklasse IP67
- Für Wand- oder Bodenmontage
- Aluminium-Gehäuse aus Al-Si 12
- Robuste Pulverlackbeschichtung in RAL 7001
- 2 Gehäusegrößen
- Vormontiert mit Flanschgehäuse Variante 4
- Variante 4 mit M16 Kunststoff-Verschraubungen
- Inklusive Schutzkappe IP67

	STX Anschlussdose Metall	STX Freie Anschlussdose
Normen		
Steckverbinder	IEC 61076-3-106	IEC 61076-3-106
IP-Schutzarten	IEC 60529	IEC 60529
Mechanische Eigenschaften		
Werkstoff: O-Ring	-	NBR (silikonfrei)
Werkstoff: Gehäuse	Aluminium, grau lackiert	PA UL94 V0
Werkstoff: Deckelbefestigungsschrauben	Edelstahl	-
Werkstoff: Dichtungen	CR, schwarz	-
Werkstoff: Erdungsanschluss	Edelstahl	-
Werkstoff: Kabelverschraubung	Messing, PA	-
Umweltanforderungen		
Schutz vor Eindringen von Teilchen	IP6X	IP6X
Schutz vor Wasser/Untertauchen	IPX7	IPX7
Umgebungstemperatur	-40° C bis + 70° C	-40° C bis + 70° C
Rascher Temperaturwechsel	-40° C bis + 70° C / 25 Zyklen t=30 min	
Feuchte Wärme	+25° C / +65° C / 93% RH // -10° C / 21 Zyklen	
Salzsprühnebelprüfung (NSS Prüfung)	+35° C / 4 Tage; 5% NaCl	

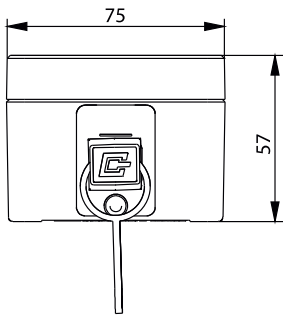

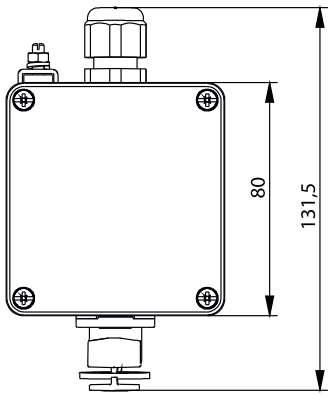

Bestell-Nr.	Bezeichnung	Ausführung	Kabelzuführung	Gehäuse	Schutzklasse	Maße in mm
H82000A0000	STX V4 Aufputzgehäuse	1-fach	senkrecht	Metall	IP67	LxBxH= 75x80x57

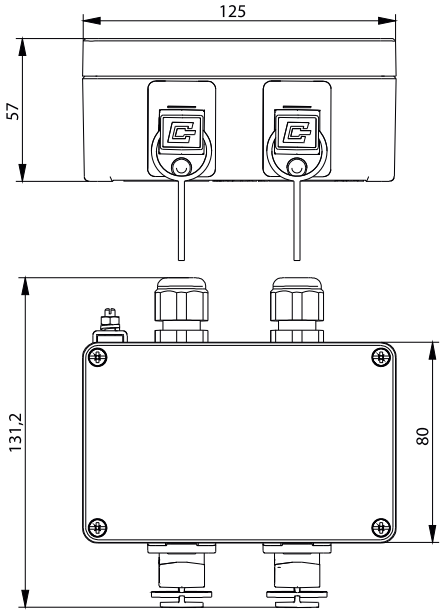

Bestell-Nr.	Bezeichnung	Ausführung	Kabelzuführung	Gehäuse	Schutzklasse	Maße in mm
H82000A0002	STX V4 Aufputzgehäuse	2-fach	senkrecht	Metall	IP67	LxBxH= 125x80x57

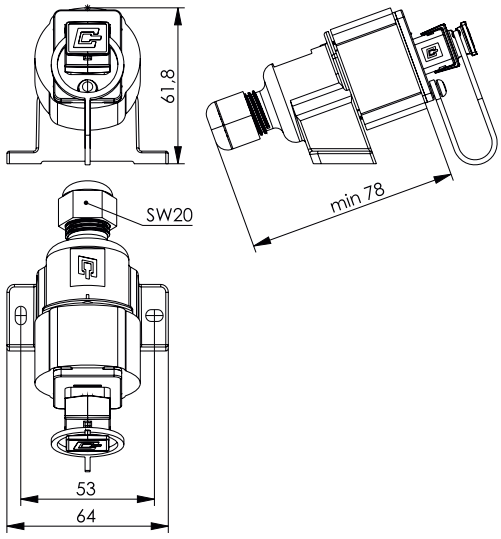

Bestell-Nr.	Bezeichnung	Gehäuse	Einsatz	Anmerkungen	Schutzklasse
J80023A0010	STX V4 AP Dose	Kunststoff	RJ45 Modul A Cat.6_A	inklusive Schutzkappe	IP67
J80023A0011	STX V4 AP Dose	Kunststoff	RJ45 Modul B Cat.6_A	inklusive Schutzkappe	IP67

3.5

3.5 Variante 4

3.5.15 Anschlussdosen mit Flansch Variante 4

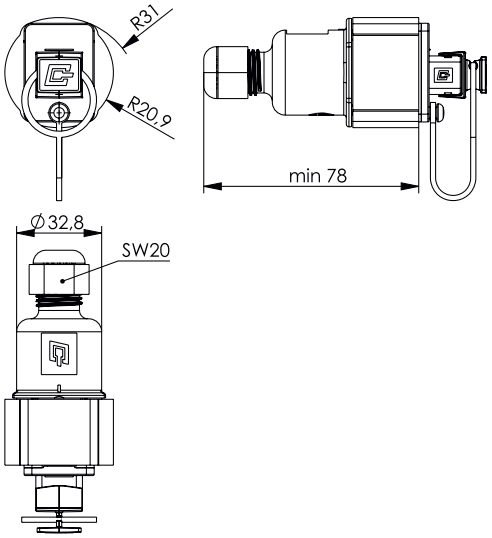

REAL-TIME RE-EMBEDDED

Cat.6A

Bestell-Nr.	Bezeichnung	Gehäuse	Einsatz	Anmerkungen	Schutzklasse
J80023A0013	SX V4 Freie Anschlussdose	Kunststoff	RJ45 Modul A Cat.6A	inklusive Schutzkappe	IP67
J80023A0014	SX V4 Freie Anschlussdose	Kunststoff	RJ45 Modul B Cat.6A	inklusive Schutzkappe	IP67

Variante 5 — 3.6

Die aus der Bahnindustrie, Windenergie und Maschinenbau bekannten schweren Steckverbinder der Variante 5 (Heavy Duty Connector) bieten eine sichere und einfache Montage mittels Bügelverschluss. Der Steckverbinder der Variante 5 ist in der IEC 61076-3-106 genormt, für raue Industrieumgebungen ausgelegt und erreicht Schutzklasse IP67 im gesteckten sowie im ungesteckten Zustand mit der hierfür ebenfalls erhältlichen Schutzkappe. Darüberhinaus bieten wir Ihnen durch das modulare Prinzip ein breites Sortiment, das bei allen Steckverbindern mit ***STEADY****TEC*®-Technologie zum Einsatz kommt. Profitieren Sie von der maximalen Flexibiltät und wählen Sie einfach den benötigten Einsatz aus. Die RJ45 Stecker- und Flanscheinsätze zeichnen sich durch hohe Leistungsreserven aus und bieten Class E_A Übertragungseigenschaften gemäß ISO/IEC11801.

Leistungsmerkmale

- Variante 5 nach IEC 61076-3-106
- Schutzklasse IP67
- Wahlweise mit RJ45 Cat.6 AWG24-27 oder AWG22-26 Steckereinsätzen erhältlich
- Wahlweise mit RJ45 Modul Cat.6_A oder RJ45 Kupplung Cat.6 Class E_A erhältlich
- Robustes Aluminiumdruckguss-Gehäuse
- Aufnahme von Kabeln mit Durchmesser 5 - 10 mm
- Vormontierte Stecker und Setartikel für hohe Montagefreundlichkeit
- Einfache Montage der Flansche mit 2 Schrauben
- Fangschnur aus Nylon an der Schutzkappe

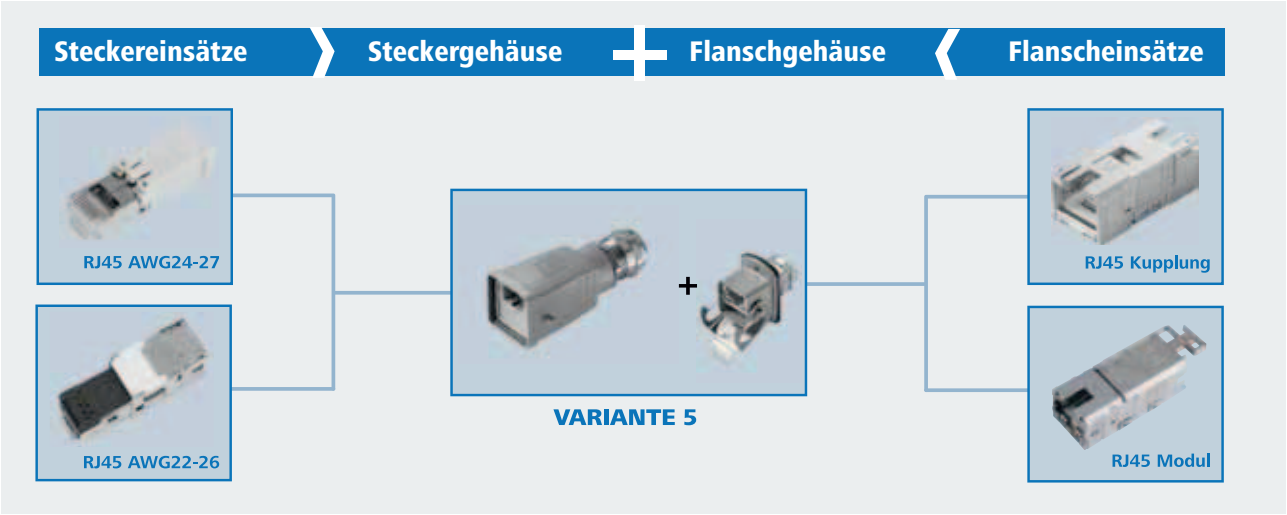

RJ45-Steckersets Variante 5 — 3.6.1

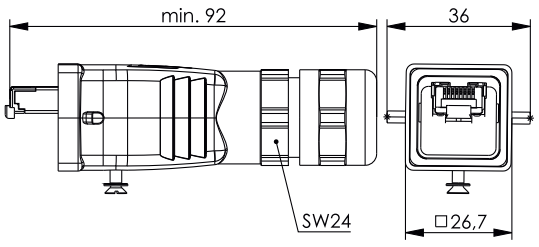

Bestell-Nr.	Bezeichnung	Volldraht/Litze	Gehäuse
J80026A0017	STX V5 RJ45-Steckerset Cat.6_A	AWG24-27	Aluminiumdruckguss

3.6 Variante 5

3.6.1 RJ45-Steckersets Variante 5

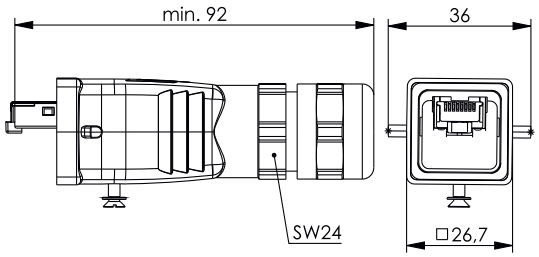

Bestell-Nr.	Bezeichnung	Volldraht/Litze	Gehäuse	Anmerkungen
J80026A0018	STX V5 RJ45-Steckerset Cat.6 Class E_A	AWG22-26	Aluminiumdruckguss	feldkonfektionierbar

3.6.2 RJ45-Steckereinsätze Variante 5

	RJ45 Steckereinsatz AWG24-27	RJ45 Steckereinsatz AWG22-26
Normen		
Anwendungsspezifische Kommunikationskabelanlagen	-	PROFINET Installation Guideline
Anwendungsneutrale Kommunikationskabelanlagen	ISO/IEC 11801; EN 50173-1; ISO/IEC 24702; IEC 61918	
Steckverbinder	IEC 60603-7-51	IEC 60603-7-5
IP-Schutzarten	IEC 60529	IEC 60529
Mechanische Eigenschaften		
Steckkraft	≤ 30 N	≤ 30 N
Lebensdauer (Steckungen)	≥ 750	≥ 750
Werkstoff: Steckergehäuse	PC UL94 V0 glasklar	Zinkdruckguss, vernickelt
Werkstoff: Kontakte	Phosphorbronze	Zinnbronze
Werkstoff: Kontaktoberfläche	min. 0,8 µm Au über 2,54 µm Ni	min. 0,8 µm Au über 2,54 µm Ni
Werkstoff: Schneidklemmkontakte	-	Zinnbronze
Werkstoff: Oberfläche Schneidklemmkontakte	-	verzinnt
Werkstoff: Schirm	0,5 mm Messing	Neusilber
Werkstoff: Oberfläche Schirm	2 µm Ni	-
Cu-Leiterdurchmesser: Litze	0.46 - 0.61 mm AWG 27/7 - AWG 24/7	0.48 - 0.76 mm AWG 26/7 - AWG 22/7
Cu-Leiterdurchmesser: Volldraht	0.36 - 0.51 mm AWG 27/1 - AWG 24/1	0.41 - 0.64 mm AWG 26/1 - AWG 22/1
Aderdurchmesser	0.85 - 1.05 mm	0.85 - 1.6 mm
Kabeldurchmesser	5.0 - 7.3 mm	5,5 - 8,5 mm
Umweltanforderungen		
Schutz vor Eindringen von Teilchen	IP2X	IP2X
Schutz vor Wasser/Untertauchen	IPX0	IPX0
Umgebungstemperatur	-40° C bis + 70° C	-40° C bis + 70° C
Rascher Temperaturwechsel	-40° C bis + 70° C / 25 Zyklen t=30 min	-40° C bis + 70° C / 25 Zyklen t=30 min
Feuchte Wärme	+25° C / +65° C / 93% RH // -10° C / 21 Zyklen	
Strömendes Mischgas	+25°C / 73% RH / 4 Tage , H_2S / SO_2	
Thermische und klimatische Eigenschaften		
Temperaturbereich	-40° C...70° C	-40° C...70° C
Elektrische Eigenschaften		
Strombelastbarkeit bei 50° C	1 A	1 A
PoE+ gemäß IEEE 802.3at	erfüllt	erfüllt
Übertragungstechnische Eigenschaften		
10 Gigabit Ethernet gemäß IEEE 802.3an	erfüllt	erfüllt
Kategorie 6_A (Komponente)	ISO/IEC 11801, DIN EN 50173-1	-
Klasse E_A(Channel)	ISO/IEC 11801, DIN EN 50173-1	ISO/IEC 11801, DIN EN 50173-1

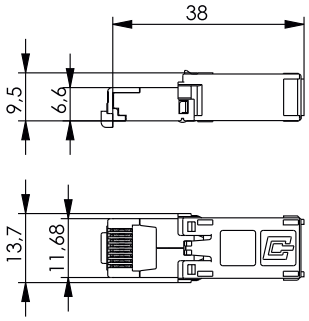

Bestell-Nr.	Bezeichnung	Volldraht/Litze
J80026A0002	STX RJ45 Steckereinsatz Cat.6_A	AWG24-27

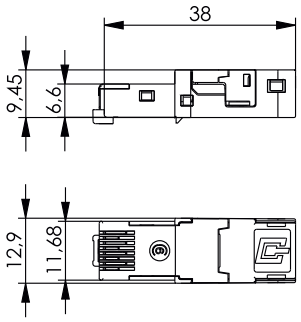

Bestell-Nr.	Bezeichnung	Volldraht/Litze	Anmerkungen
J80026A0004	STX RJ45 Steckereinsatz Cat.6 Class E_A	AWG22-26	feldkonfektionierbar

Steckergehäuse Variante 5 — 3.6.3

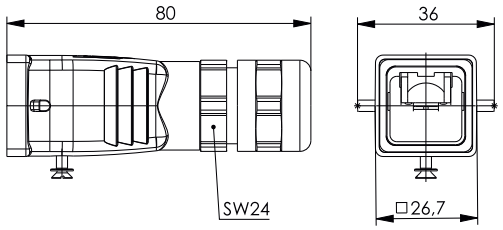

Bestell-Nr.	Bezeichnung	Gehäuse
H86010A0001	STX V5 Steckergehäuse	Aluminiumdruckguss

3.6 Variante 5

3.6.4 Staubschutzkappe für Stecker Variante 5

Leistungsmerkmale

- Steckerschutzkappe für Steckergehäuse nach IEC 61076-3-106
- zum Schutz der Steckereinsätze im Steckergehäuse
- Schutzklasse IP67 in Verbindung mit Steckergehäuse
- Schutzklasse IP67 in Verbindung mit Flanschschutzkappe
- Brennbarkeit nach UL94 V0
- hohe Chemikalienbeständigkeit
- unverlierbare, angebundene Schutzkappe
- Bügelverschluss

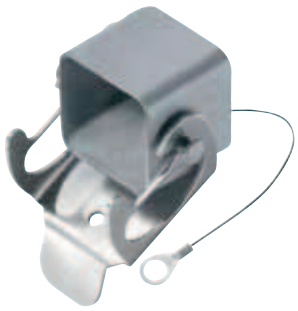

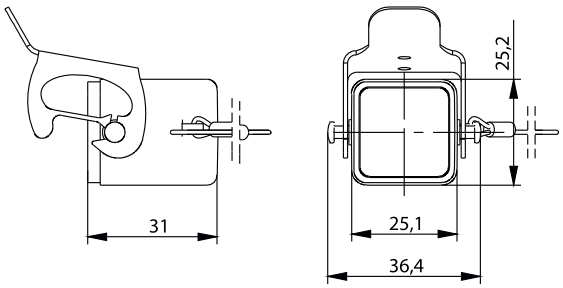

Bestell-Nr.	Bezeichnung	Gehäuse
H80030A0002	STX V5 Steckerschutzkappe	Aluminiumdruckguss

3.6.5 RJ45-Flanschsets Variante 5

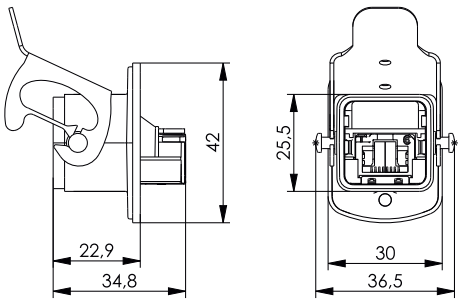

Bestell-Nr.	Bezeichnung	Einsatz	Gehäuse	Einbaumaß
J80020A0007	STX V5 Flanschset	RJ45 Kupplung Cat.6, geeignet für Class E_A Channel	Aluminiumdruckguss	Z126

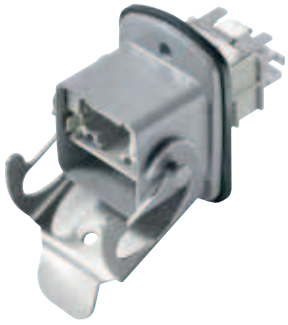

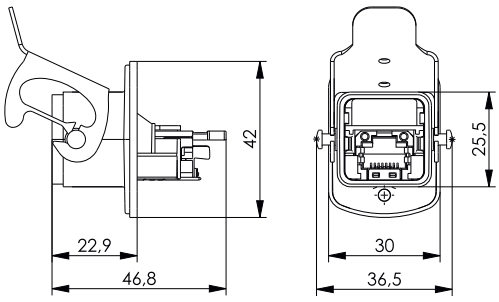

Bestell-Nr.	Bezeichnung	Einsatz	Gehäuse	Einbaumaß
J80020A0006	STX V5 Flanschset	RJ45 Modul A Cat.6_A	Aluminiumdruckguss	Z126

RJ45-Flanscheinsätze Variante 5

3.6.6

	STX RJ45 Modul	STX RJ45 Kupplung
Normen		
Anwendungsspezifische Kommunikationskabelanlagen	ISO/IEC 11801; EN 50173-1; ISO/IEC 24702; IEC 61918	
Anwendungsneutrale Kommunikationskabelanlagen	PROFINET Installation Guideline	PROFINET Installation Guideline
Steckverbinder	IEC 60603-7-51	IEC 60603-7-5
IP-Schutzarten	IEC 60529	IEC 60529
Mechanische Eigenschaften		
Steckkraft	≤ 30 N	≤ 30 N
Lebensdauer (Steckungen)	≥ 750	≥ 750
Werkstoff: Modulgehäuse	Zinkdruckguss	Zinkdruckguss
Werkstoff: Gehäuseoberfläche	CuSnZn	vernickelt
Werkstoff: Kontakte	Federstahl	Federstahl
Werkstoff: Kontaktoberfläche	min. 0,8 µm Au über 1,2 µm Ni	min. 0,8 µm Au über 1,2 µm Ni
Werkstoff: Schirm	Neusilber	Neusilber
Werkstoff: Schneidklemmkontakte	CuNi2Si	-
Werkstoff: Oberfläche Schneidklemmkontakte	min. 3-6 µm Sn	-
Cu-Leiterdurchmesser: Litze	0.46 - 0.76 mm AWG 27/7 - AWG 22/7	-
Cu-Leiterdurchmesser: Volldraht	0.41 - 0.64 mm AWG 26/1 - AWG 22/1	-
Aderdurchmesser	0.9 - 1.6 mm	-
Wiederanschließbarkeit Schneidklemmkontakte für AWG 22/1; AWG 22/7	≤4 Zyklen	-
Wiederanschließbarkeit Schneidklemmkontakte für AWG 23/1 - 26/1; AWG 27/7 - 24/7	≤10 Zyklen	-
Umweltanforderungen		
Schutz vor Eindringen von Teilchen	IP2X	IP2X
Schutz vor Wasser/Untertauchen	IPX0	IPX0
Umgebungstemperatur	-40° C bis + 70° C	-40° C bis + 70° C
Rascher Temperaturwechsel	-40° C bis + 70° C / 25 Zyklen t=30 min	-40° C bis + 70° C / 25 Zyklen t=30 min
Feuchte Wärme	+25° C / +65° C / 93% RH // -10° C / 21 Zyklen	
Strömendes Mischgas	+25°C / 73% RH / 4 Tage , H_2S / SO_2	
Thermische und klimatische Eigenschaften		
Temperaturbereich	-40° C...70° C	-40° C...70° C
Elektrische Eigenschaften		
Strombelastbarkeit bei 50° C	1 A	1 A
PoE+ gemäß IEEE 802.3at	erfüllt	erfüllt
Übertragungstechnische Eigenschaften		
10 Gigabit Ethernet gemäß IEEE 802.3an	erfüllt	erfüllt
Kategorie 6_A (Komponente)	ISO/IEC 11801, DIN EN 50173-1	-
Klasse E_A (Channel)	ISO/IEC 11801, DIN EN 50173-1	

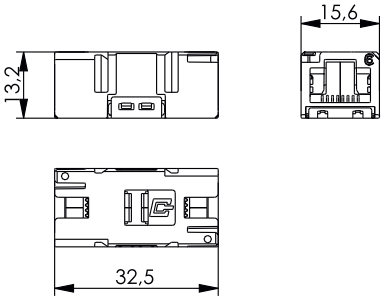

Bestell-Nr.	Bezeichnung	Anmerkungen
J80029A0010	STX RJ45 Kupplung Cat.6 Class E_A	geeignet für Class E_A Channel

3.6

3.6 Variante 5

3.6.6 RJ45-Flanscheinsätze Variante 5

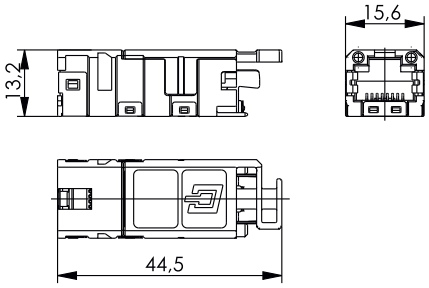

Bestell-Nr.	Bezeichnung	Farbkodierung
J80029A0000	STX RJ45 Modul A Cat.6_A	TIA 568 A
J80029A0001	STX RJ45 Modul B Cat.6_A	TIA 568 B
J80029A0002	STX RJ45 Modul P Cat.6_A	PROFINET

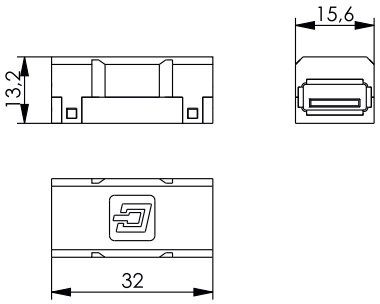

Bestell-Nr.	Bezeichnung
J80029A0004	STX USB-Kupplung 2.0 Typ A, f-f
J80029A0011	STX USB-Kupplung 2.0 Typ A-B, f-f
J80029A0012	STX USB-Kupplung 3.0 Typ A, f-f

3.6.7 Flanschgehäuse Variante 5

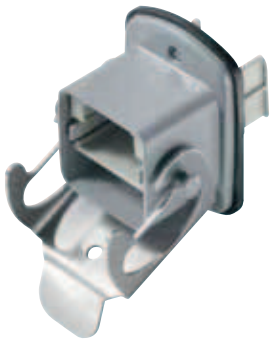

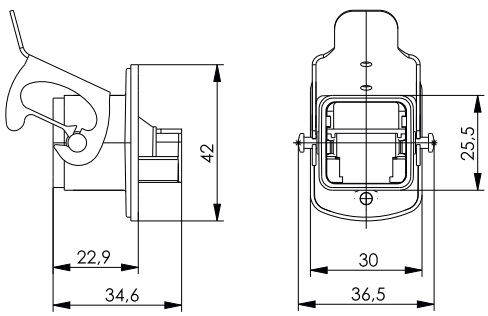

Bestell-Nr.	Bezeichnung	Gehäuse	Einbaumaß
H86000A0003	STX V5 Flansch	Aluminiumdruckguss	Z126

Staubschutzkappe für Flansche Variante 5 — 3.6.8

Leistungsmerkmale

- Flanschschutzkappe für Flanschgehäuse nach IEC 61076-3-106
- zum Schutz der Flanscheinsätze im Flanschgehäuse
- Schutzklasse IP67 in Verbindung mit Flanschgehäuse
- Schutzklasse IP67 in Verbindung mit Steckerschutzkappe
- Brennbarkeit nach UL94 V0
- hohe Chemikalienbeständigkeit
- unverlierbare, angebundene Schutzkappe
- Bügelverschluss

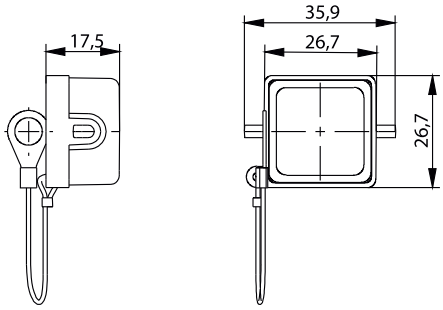

Bestell-Nr.	Bezeichnung	Gehäuse
H80030A0006	STX V5 Flanschschutzkappe	Aluminiumdruckguss

Anschlussdosen mit Flansch Variante 5 — 3.6.9

Bei der Installation von Datenanschlüssen in Bereichen mit extremer Umgebungsbelastung durch Temperatur, Staub, Feuchtigkeit bzw. Strahlwasser stellt das Telecommunications Outlet (TO) eines der funktionalen Elemente einer strukturierten Verkabelung für Betriebsgebäude dar. Telegärtners bietet hierzu Anschlussdosen mit vormontiertem Flanschgehäuse der Variante 5. Diese dienen zum Anschluss von Geräten oder ganzen Automatisierungsinseln. Das bruchsichere Gehäuse in RAL 7001 kann sowohl in einer einfach- als auch zweifach Ausführung in Schutzklasse IP67 bestellt werden, was den Einsatz im direkten Produktionsumfeld ermöglicht.

Leistungsmerkmale

- Schutzklasse IP67
- Für Wand- oder Bodenmontage
- Aluminium-Gehäuse aus Al-Si 12
- Robuste Pulverlackbeschichtung in RAL 7001
- 2 Gehäusegrößen
- Vormontiert mit Flanschgehäuse Variante 5
- Vernickelte M16 Messing-Verschraubungen
- Inklusive Schutzkappe IP67

	STX Anschlussdose Metall	STX Freie Anschlussdose
Normen		
Steckverbinder	IEC 61076-3-106	IEC 61076-3-106
IP-Schutzarten	IEC 60529	IEC 60529
Mechanische Eigenschaften		
Werkstoff: O-Ring	-	NBR (silikonfrei)
Werkstoff: Gehäuse	Aluminium, grau lackiert	PA UL94 V0
Werkstoff: Deckelbefestigungsschrauben	Edelstahl	-
Werkstoff: Dichtungen	CR, schwarz	-
Werkstoff: Erdungsanschluss	Edelstahl	-
Werkstoff: Kabelverschraubung	Messing, PA	-
Umweltanforderungen		
Schutz vor Eindringen von Teilchen	IP6X	IP6X
Schutz vor Wasser/Untertauchen	IPX7	IPX7
Umgebungstemperatur	-40° C bis + 70° C	-40° C bis + 70° C
Rascher Temperaturwechsel	-40° C bis + 70° C / 25 Zyklen t=30 min	
Feuchte Wärme	+25° C / +65° C / 93% RH // -10° C / 21 Zyklen	
Salzsprühnebelprüfung (NSS Prüfung)	+35° C / 4 Tage; 5% NaCl	

3.6 Variante 5

3.6.9 Anschlussdosen mit Flansch Variante 5

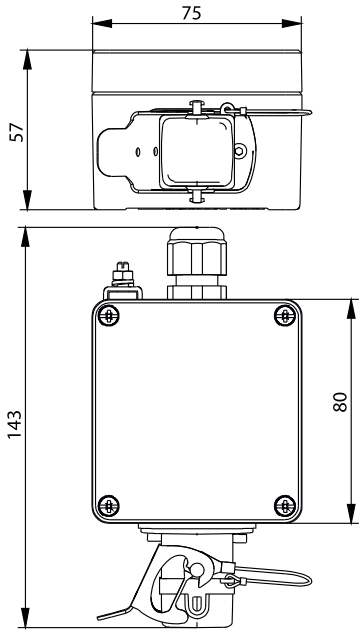

Bestell-Nr.	Bezeichnung	Ausführung	Kabelzuführung	Gehäuse	Schutzklasse	Maße in mm
H82000A0003	STX V5 Aufputzgehäuse	1-fach	senkrecht	Metall	IP67	LxBxH= 75x80x57

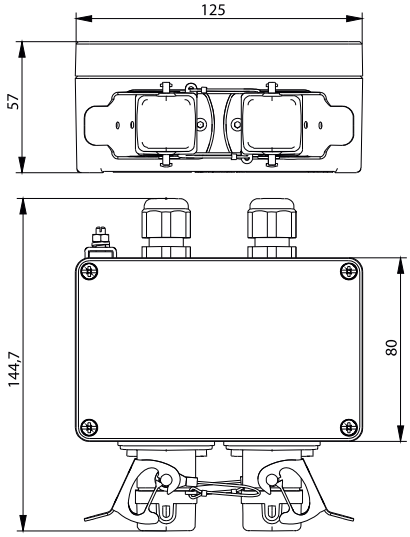

Bestell-Nr.	Bezeichnung	Ausführung	Kabelzuführung	Gehäuse	Schutzklasse	Maße in mm
H82000A0005	STX V5 Aufputzgehäuse	2-fach	senkrecht	Metall	IP67	LxBxH= 125x80x57

Variante 6

Steckverbinder für moderne Industrieanwendungen erfordern Konzepte, die Abläufe vereinfachen und höhere Datenübertragungsraten ermöglichen. Für die Verkabelung von Automatisierungsanlagen (Automation Island) gemäß IEC 61918 und Feldbusinstallationen gemäß IEC 61784-5 empfiehlt Ihnen Telegärtner die Steckverbinder der Variante 6. Diese sind in einer robusten Kunststoffausführung erhältlich. Der Steckverbinder der Variante 6 (Interbus RTE) ist in der IEC 61076-3-106 genormt, für raue Industrieumgebungen ausgelegt und erreicht Schutzklasse IP67 im gesteckten Zustand. Die Verriegelungshaken am Grundgehäuse des Steckers ermöglichen ein leichtes, werkzeugloses Öffnen sowie eine sichere Verriegelung. Die RJ45 Stecker und Flanscheinsätze zeichnen sich durch hohe Leistungsreserven aus und bieten Class E_A Übertragungseigenschaften gemäß ISO/IEC 11801.

	RJ45 Steckerset AWG24-27 Cat.6_A	Anschlussdosen RJ45 Cat.6 Class E_A	Flanschset AMJ-Modul K Cat.6_A	Flanschset AMJ-Kupplung K Cat.6
Normen				
Anwendungsneutrale Kommunikationskabelanlagen	ISO/IEC 11801; EN 50173-1; ISO/IEC 24702; IEC 61918			
Steckverbinder	IEC 60603-7-51; IEC 61076-3-106			
IP-Schutzarten	IEC 60529	IEC 60529	IEC 60529	IEC 60529
Mechanische Eigenschaften				
Steckkraft	≤ 100 N	≤ 100 N	≤ 100 N	≤ 100 N
Lebensdauer (Steckungen)	≥ 750	≥ 750	≥ 750	≥ 750
Werkstoff: Gehäuse	PA6 UL94 V0	PA6 UL94 V0	PA6 UL94 V0	PA6 UL94 V0
Werkstoff: Schutzdeckel	-	PA6 UL94 V0	PA6 UL94 V0	PA6 UL94 V0
Werkstoff: O-Ring	HNBR	-	HNBR	HNBR
Werkstoff: Profildichtung	-	-	NBR	NBR
Werkstoff: Modulgehäuse	-	Zinkdruckguss	Zinkdruckguss	Zinkdruckguss
Werkstoff: Steckergehäuse	PC UL94 V0	-	-	-
Werkstoff: Kontakte	Phosphorbronze	CuSn	Federstahl	Federstahl
Werkstoff: Kontakte (Oberfläche)	min. 0.8 µm Au on 2.54 µm Ni			
Werkstoff: Schirm	0.5 mm Messing, 2 µm Nickel	Neusilber	Neusilber	Neusilber
Cu-Leiterdurchmesser: Volldraht	0.41 - 0.51 mm AWG 26/1 - AWG 24/1	0.41 - 0.64 mm AWG 26/1 - AWG 22/1	0.41 - 0.64 mm AWG 26/1 - AWG 22/1	-
Cu-Leiterdurchmesser: Litze	0.46 - 0.61 mm AWG 27/7 - AWG 24/7	0.48 - 0.61 mm AWG 26/7 - AWG 24/7	0.46 - 0.61 mm AWG 27/7 - AWG 24/7	-
Aderdurchmesser	0.85 - 1.05 mm	0.7 - 1.4 mm	0.9 - 1.6 mm	-
Kabeldurchmesser	5.0 - 7.3 mm	5.0 - 10.0 mm	5.0 - 10.0 mm	-
Wiederanschließbarkeit Schneidklemmkontakte für AWG 22/1; AWG22/7	-	≤4 Zyklen	≤4 Zyklen	-
Wiederanschließbarkeit Schneidklemmkontakte für AWG 23/1 - 26/1; AWG24/7 - 26/7	-	≤10 Zyklen	≤10 Zyklen	-
Umweltanforderungen				
Schutz vor Eindringen von Teilchen	IP6X	IP6X	IP6X	IP6X
Schutz vor Wasser/Untertauchen	IPX7	IPX7	IPX7	IPX7
Umgebungstemperatur	-40° C bis + 70° C			
Rascher Temperaturwechsel	-40° C bis + 70° C / 25 Zyklen t=30 min			
Feuchte Wärme	+25° C / +65° C / 93% RH // -10° C / 21 Zyklen			
Strömendes Mischgas	+25°C / 73% RH / 4 Tage , H_2S / SO_2			
Elektrische Eigenschaften				
Strombelastbarkeit bei 50° C	1 A	1 A	1 A	1 A
PoE gemäß IEEE 802.3af	Geeignet für Power over Ethernet+			
Übertragungstechnische Eigenschaften				
10 Gigabit Ethernet gemäß IEEE 802.3an	erfüllt	erfüllt	erfüllt	erfüllt
Kategorie 6_A (Komponente)	ISO/IEC 11801, DIN EN 50173-1			-
Klasse E_A (Permanent Link)	ISO/IEC 11801, DIN EN 50173-1			-
Klasse E_A (Channel)	ISO/IEC 11801, DIN EN 50173-1			

3.7 Variante 6

3.7.1 RJ45-Steckersets Variante 6

Leistungsmerkmale

- Steckgesicht nach IEC 61076-3-106 Variante 6
- Steckverbinder für Automation Island nach IEC 61918
- 8 Kontakte für 10 Gigabit-Ethernet
- Schutz gegen unbeabsichtigtes Öffnen mit Verriegelungsklammer
- 360 Grad Schirmanschluss
- Schutzklasse IP67
- Optional lieferbar: Farbige Kodierungsmöglichkeit der Anschlusskabel durch verschieden farbige Verriegelungsklammern
- Crimpung des Innen- und Aussenleiters mit der Profi-Crimpzange N00001A0002 in einem Arbeitsgang
- Brandschutzklasse UL94 V0

REAL-TIME RE-EMBEDDED

Cat.6$_A$

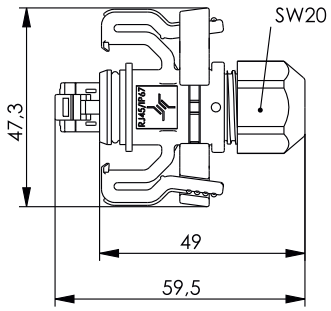

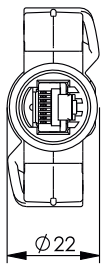

Bestell-Nr.	Kurzbezeichnung	Anmerkungen
J00026A0150	STX V6 RJ45-Steckerset Cat.6$_A$	AWG24-27

3.7.2 Farbige Verriegelungsklammern

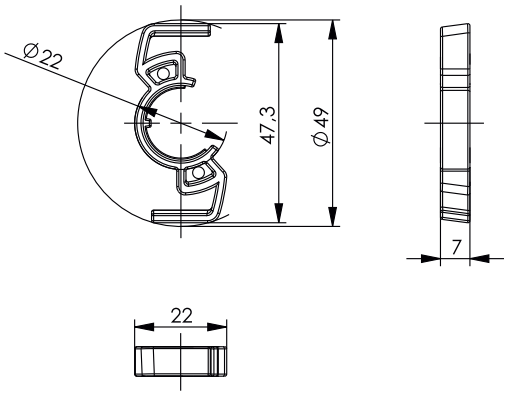

Bestell-Nr.	Kurzbezeichnung	Anmerkungen	Farbe
B00073A0001	STX V6 Verriegelungsklammer	Brandschutzklasse UL94 V0	grau
B00073B0001	STX V6 Verriegelungsklammer	Brandschutzklasse UL94 V0	rot
B00073C0001	STX V6 Verriegelungsklammer	Brandschutzklasse UL94 V0	blau
B00073D0001	STX V6 Verriegelungsklammer	Brandschutzklasse UL94 V0	gelb
B00073E0001	STX V6 Verriegelungsklammer	Brandschutzklasse UL94 V0	grün

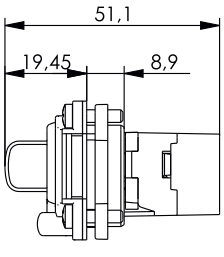

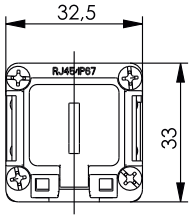

Bestell-Nr.	Kurzbezeichnung	Anmerkungen
J00020A0480	STX V6 Flanschset mit USB-Keystone Typ A, f-f	mit Montageset

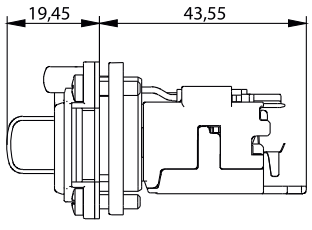

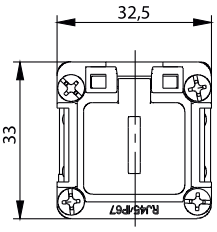

REAL-TIME RE-EMBEDDED

Cat.6$_A$

Bestell-Nr.	Kurzbezeichnung	Anmerkungen
J00020A0481	STX V6 Flanschset mit AMJ-Modul K Cat.6$_A$	mit Montageset

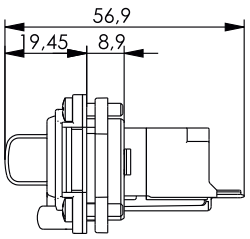

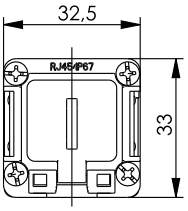

Bestell-Nr.	Kurzbezeichnung	Anmerkungen
J00020A0482	STX V6 Flanschset mit AMJ-Kupplung K Cat.5e	mit Montageset
J00020A0483	STX V6 Flanschset mit AMJ-Kupplung K Cat.6, geeignet für Class E$_A$ Channel	mit Montageset

3.7 Variante 6

3.7.4 Flansche IP67 Variante 6

Für den direkten Anschluss an der Geräteaußenwand bietet Telegärtner eine Flanschversion für Module Cat.6_A und Kupplungen Cat.6 und Cat.5e. Sie sind wahlweise mit einem Montage-Set erhältlich, das eine professionelle, zeitsparende und einfache Installation der Einbausflansche ermöglicht. Der Zinkdruckgussrahmen mit M3 Gewindebohrungen wird auf der Gegenseite mit dem Einbauflansch auf der Montagefläche verschraubt (Schrauben sind im Lieferumfang enthalten). Somit wird ein dichter und sicherer Sitz in Schutzklasse IP67 gewährleistet. Die Fertigstellung eines betriebsbereiten Anschlusses erfolgt durch das werkzeuglose Einrasten (snap-in) der entsprechenden Module und Kupplungen.

Leistungsmerkmale

- Steckgesicht nach IEC 61076-3-106 Variante 6
- Steckverbinder für Automation Island nach IEC 61918
- Schutzklasse im gesteckten Zustand mit STX V6 RJ45 Stecker
- Unverlierbarer Deckel für Schutzklasse IP67 zum dichten Verschließen im ungesteckten Zustand
- Einfache und zeitsparende Montage mit 4 Schrauben
- werkzeugloses Einrasten (snap-in) der Module und Kupplungen
- Geringer Platzbedarf für eine hohe Packungsdichte
- Anschluss handelsüblicher RJ45-Stecker in Schutzklasse IP20 möglich

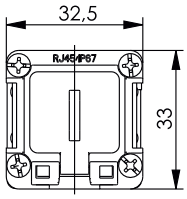

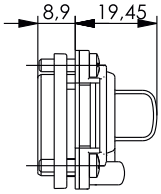

Montageausschnitt
faceplate cut

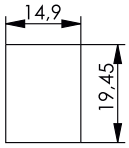

Bestell-Nr.	Kurzbezeichnung	Anmerkungen	Einbaumaß
J00029A0040	STX V6 Flansch mit Montageset	für AMJ-Module/Kupplungen	Z115

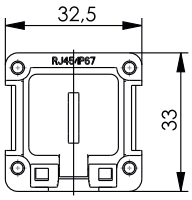

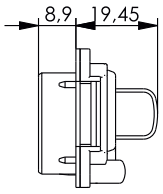

Montageausschnitt
faceplate cut

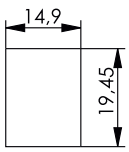

Bestell-Nr.	Kurzbezeichnung	Anmerkungen	Einbaumaß
J00029A0042	STX V6 Flansch ohne Montageset	für AMJ-Module/Kupplungen	Z115

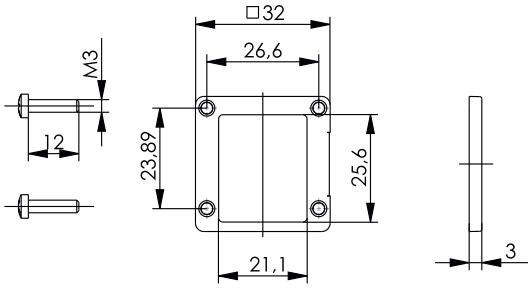

Bestell-Nr.	Kurzbezeichnung	Einbaumaß
J00029A0039	Montageset STX V6 Flansch (J00029A0042)	Z115

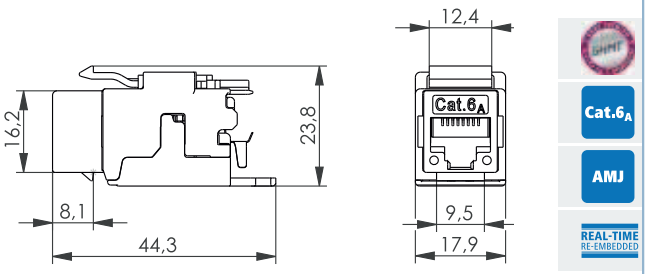

Bestell-Nr.	Kurzbezeichnung	Anmerkungen	Einbaumaß
J00029K0036	AMJ-Modul K Cat.6_A T568A	werkzeuglose Anschlusstechnik, geeignet für RJ45/11/12-Stecker	Z121

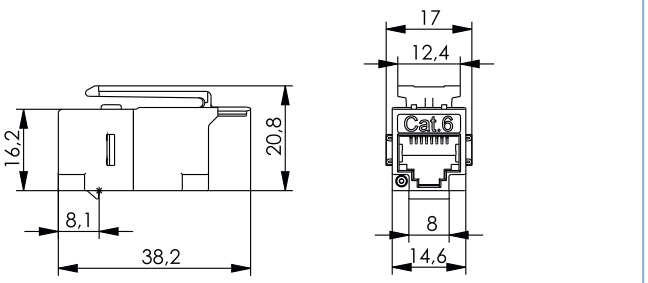

Bestell-Nr.	Kurzbezeichnung	Beschreibung	Anmerkungen	Einbaumaß
J00029A0061	AMJ-Kupplung K Cat.6, f-f	geeignet für Class E_A Channel, 10 Gigabit Ethernet	geeignet für RJ45/11/12-Stecker	Z121
J00029K0051	AMJ-Kupplung K Cat.5e, f-f		geeignet für RJ45/11/12-Stecker	Z121

3.7 Variante 6

3.7.5 STX V6 Anschlussdose Cat.6

Leistungsmerkmale

- Steckgesicht nach IEC 61076-3-106 Variante 6
- Steckverbinder für Automation Island nach IEC 61918
- 8 Kontakte für 10 Gigabit-Ethernet
- Großflächige 360° Schirmkontaktierung
- Unverlierbarer Deckel für Schutzklasse IP67 zum dichten Verschließen im ungesteckten Zustand
- Einfach zu öffnende, wiederverwendbare Module
- Brandschutzklasse UL94 V0
- Steckgesicht in zwei um 90° versetzte Richtungen montierbar
- Anschluss handelsüblicher RJ45-Stecker in Schutzklasse IP20 möglich

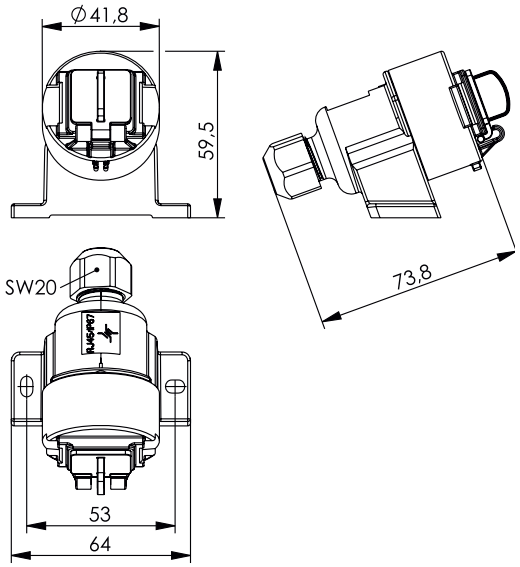

Bestell-Nr.	Kurzbezeichnung	Anmerkungen
J00020A0436	STX V6 AP Dose Cat.6 Class E_A	Brandschutzklasse UL94 V0

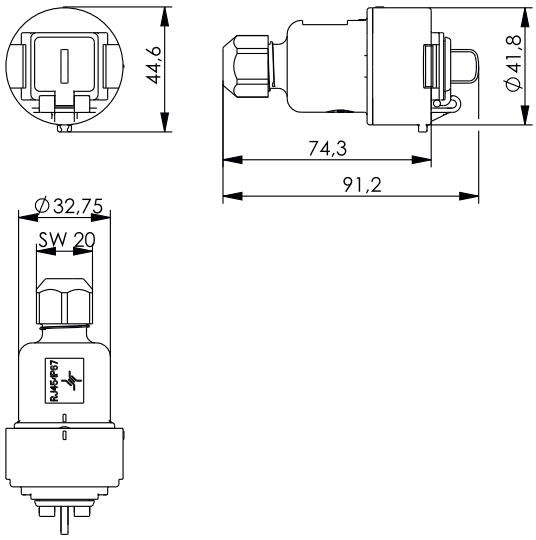

Bestell-Nr.	Kurzbezeichnung	Anmerkungen
J00020A0437	STX V6 Freie Kupplungsdose Cat.6 Class E_A	Brandschutzklasse UL94 V0

Bei der Installation von Datenanschlüssen in Bereichen mit extremer Umgebungsbelastung durch Temperatur, Staub, Feuchtigkeit bzw. Strahlwasser stellt gemäß ISO/IEC 24702, welche sich an der bekannten ISO/IEC 11801 orientiert, das TO eines der funktionalen Elemente einer strukturierten Verkabelung für Betriebsgebäude dar. Telegärtners „Aufputzgehäuse IP66“ dient zum Anschluss von Geräten oder ganzen Automatisierungsinseln und bietet mit seinem bruchsicheren Gehäuse in RAL 7035 die Möglichkeit für zwei LWL- oder RJ45-Anschlüsse in Schutzklasse IP66, was den Einsatz im direkten Produktionsumfeld ermöglicht. Mit den kleinen Maßen von 110x110x69 mm lässt sie darüber hinaus eine platzsparende Installation zu.

Leistungsmerkmale

- Wahlweise 1 oder 2 Anschlüsse mit SC Duplex Kupplungen oder RJ45-Buchsen
- Es können 2x SC Simplex oder 1x SC-RJ Stecker gesteckt werden, bzw. RJ45 IP67- oder RJ45 IP20-Stecker
- M20-Verschraubung zur Kabeleinführung
- Geringer Platzbedarf zur Aufputzmontage, Abmessungen: 110x110x69 mm
- Schutzklasse IP66

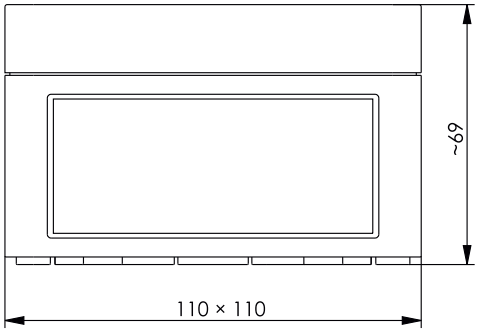

Bestell-Nr.	Kurzbezeichnung	Anmerkungen	Farbe
H02050A0097	Aufputzgehäuse IP66	ohne Flansch, ohne Lochung	RAL 7035

Telegärtner hat zur vereinfachten Anfrage oder Bestellung von Anschlussdosen IP66 AP Bestellübersichten als Druckvorlage oder als Datei im Excel-Format bereitgestellt. Damit können beliebige Kombinationen mit RJ45- und/oder LWL-Einsätzen zusammengestellt werden. Diese Bestellübersichten können von unserer Homepage www.telegaertner.com heruntergeladen werden.

Bestell-Nr.	Bezeichnung	Anmerkungen
H01012A0050	Kabelverschraubung M20 für Kabeldurchmesser 7 - 13,5 mm	Polyamid PA6, grau

Bestell-Nr.	Kurzbezeichnung
U01010A0011	Lochung und Montage für RJ45 Einbauflansch IP67 (ohne Material)

3.8 Variante 14

Für die Installation von Datennetzwerken gemäß IEC 61918 und IEC 61784-5 sowie PROFINET Systembeschreibung bietet Telegärtner für raue Umgebungsbedingungen den Push-Pull Steckverbinder der Variante 14 gemäß IEC 61076-3-117. Er ist konform zu den Vorgaben der Automatisierungs-Initiative Deutscher Automobilhersteller AIDA und für Schutzklasse IP67 ausgelegt. Durch das modulare Prinzip steht ein breites Sortiment zur Verfügung, das bei allen Steckverbindern mit ***STEADY****TEC*®-Technologie zum Einsatz kommt. Als Übertragungsmedium stehen sowohl RJ45 Einsätze für 10 Gbit-Ethernet oder LWL-Einsätze (GOF als auch POF- und PCF-Fasern) zur Verfügung. Profitieren Sie von der maximalen Flexibiltät und wählen Sie einfach den benötigten Einsatz für Ihre Applikation aus.

Leistungsmerkmale

- Steckverbinder Variante 14 nach IEC 61076-3-117
- Schutzklasse IP67
- Wahlweise mit RJ45 Cat.6_A, Cat.6 Class E_A, USB oder LWL-Einsatz erhältlich
- Robustes Zinkdruckguss-Gehäuse, vernickelt
- Steckergehäuse zur Aufnahme von Kabeln mit Durchmesser 5 - 10 mm
- Vormontierte Stecker und Setartikel für hohe Montagefreundlichkeit
- Flanschversion mit rundem Montageausschnitt und Zentralverschraubung
- Flanschversion mit rechteckigem Montageausschnitt und Befestigung mit 2xM3 Schrauben
- Mit verlängerter Knickschutzspirale erhältlich zur Einhaltung der Biegeradien bei LWL und Cu-Kabel
- Fangschnur aus NBR an der Schutzkappe
- Feld für Markierungsschilder

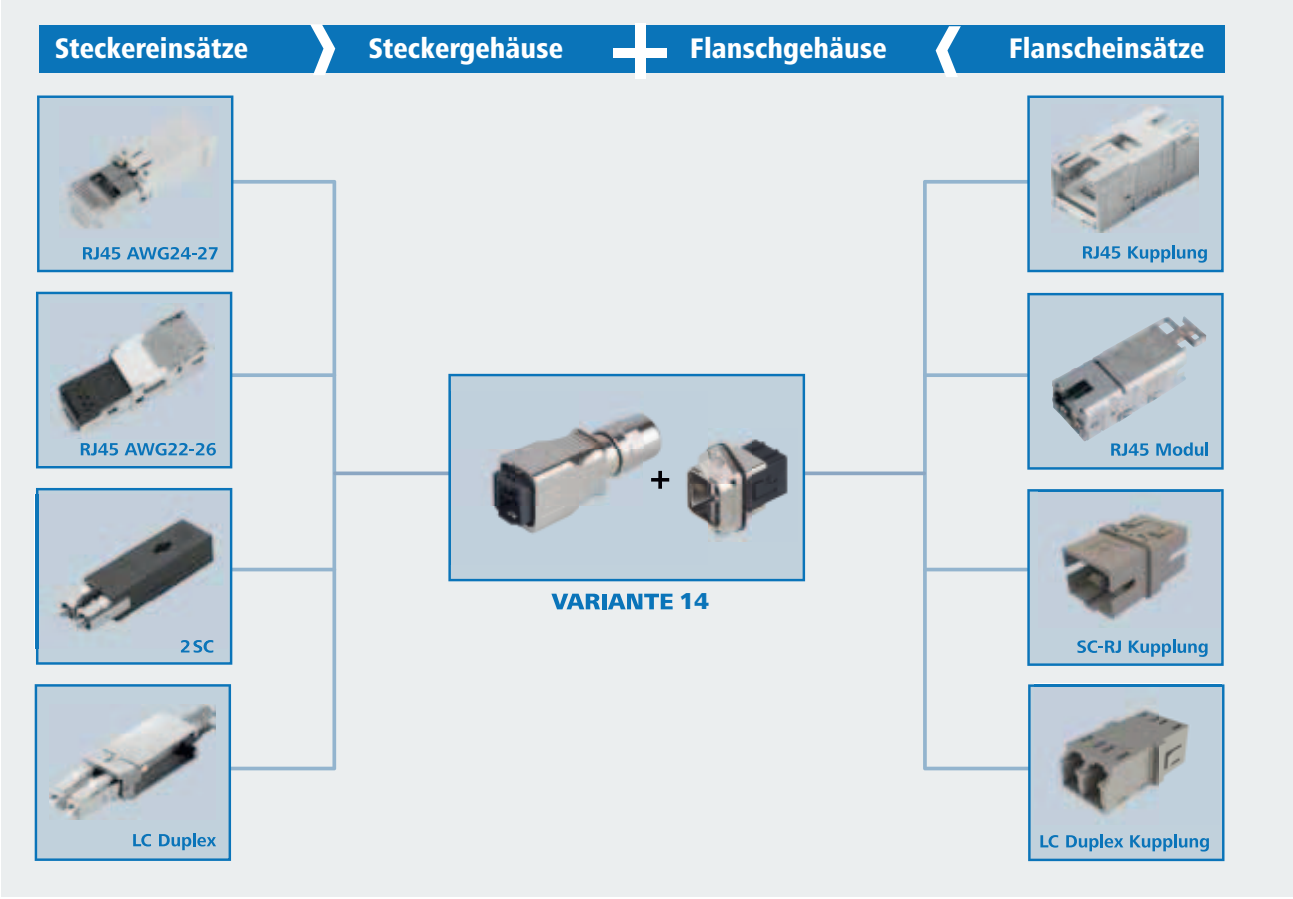

RJ45-Steckersets Variante 14 — 3.8.1

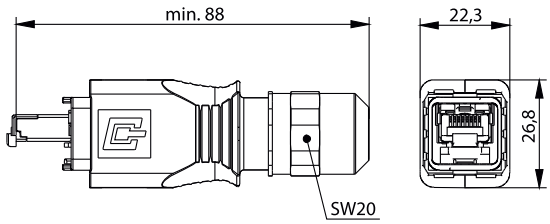

Bestell-Nr.	Bezeichnung	Volldraht/Litze	Gehäuse	Anmerkungen
J80026A0019	STX V14 RJ45-Steckerset Cat.6_A	AWG24-27	Metall	ohne Knickschutzspirale
J80026A0020	STX V14 RJ45-Steckerset Cat.6_A	AWG24-27	Metall	mit Knickschutzspirale

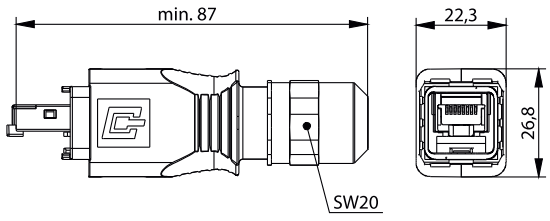

Bestell-Nr.	Bezeichnung	Volldraht/Litze	Gehäuse	Anmerkungen
J80026A0021	STX V14 RJ45-Steckerset Cat.6 Class E_A	AWG22-26	Metall	feldkonfektionierbar, ohne Knickschutzspirale
J80026A0022	STX V14 RJ45-Steckerset Cat.6 Class E_A	AWG22-26	Metall	feldkonfektionierbar, mit Knickschutzspirale

LWL-Steckersets Variante 14 — 3.8.2

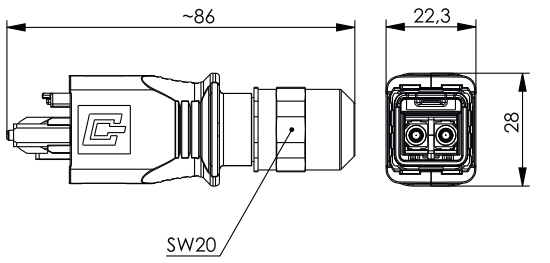

Bestell-Nr.	Bezeichnung	Gehäuse	Stecker-Bauform	Fasertyp	Anmerkungen
J88083A0024	STX V14 LWL-Steckerset	Metall	2SC	Singlemode	ohne Knickschutzspirale
J88083A0022	STX V14 LWL-Steckerset	Metall	2SC	Multimode	ohne Knickschutzspirale
J88083A0026	STX V14 LWL-Steckerset	Metall	2SC	POF	ohne Knickschutzspirale

3.8 Variante 14

3.8.2 LWL-Steckersets Variante 14

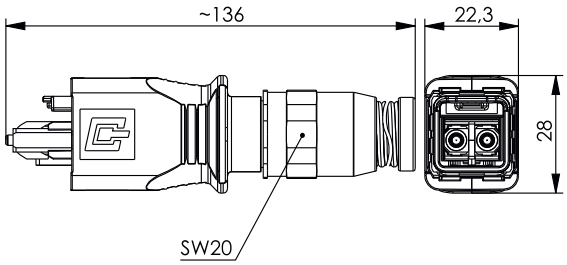

Bestell-Nr.	Bezeichnung	Gehäuse	Stecker-Bauform	Fasertyp	Anmerkungen
J88083A0025	STX V14 LWL-Steckerset	Metall	2SC	Singlemode	mit Knickschutzspirale
J88083A0023	STX V14 LWL-Steckerset	Metall	2SC	Multimode	mit Knickschutzspirale
J88083A0027	STX V14 LWL-Steckerset	Metall	2SC	POF	mit Knickschutzspirale

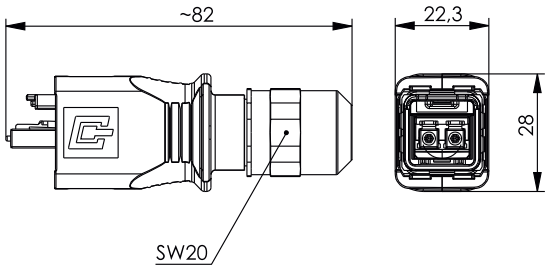

Bestell-Nr.	Bezeichnung	Gehäuse	Stecker-Bauform	Fasertyp	Anmerkungen
J88073A0014	STX V14 LWL-Steckerset	Metall	LC Duplex	Singlemode	ohne Knickschutzspirale
J88073A0012	STX V14 LWL-Steckerset	Metall	LC Duplex	Multimode	ohne Knickschutzspirale

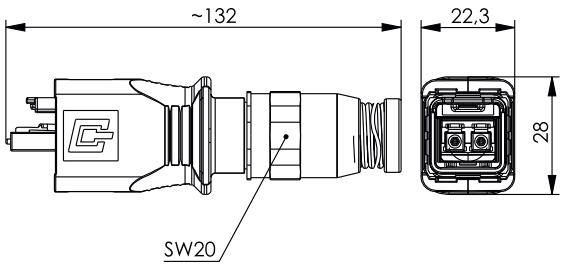

Bestell-Nr.	Bezeichnung	Gehäuse	Stecker-Bauform	Fasertyp	Anmerkungen
J88073A0015	STX V14 LWL-Steckerset	Metall	LC Duplex	Singlemode	mit Knickschutzspirale
J88073A0013	STX V14 LWL-Steckerset	Metall	LC Duplex	Multimode	mit Knickschutzspirale

RJ45-Steckereinsätze Variante 14

	RJ45 Steckereinsatz AWG24-27	RJ45 Steckereinsatz AWG22-26
Normen		
Anwendungsspezifische Kommunikationskabelanlagen	-	PROFINET Installation Guideline
Anwendungsneutrale Kommunikationskabelanlagen	ISO/IEC 11801; EN 50173-1; ISO/IEC 24702; IEC 61918	
Steckverbinder	IEC 60603-7-51	IEC 60603-7-5
IP-Schutzarten	IEC 60529	IEC 60529
Mechanische Eigenschaften		
Steckkraft	≤ 30 N	≤ 30 N
Lebensdauer (Steckungen)	≥ 750	≥ 750
Werkstoff: Steckergehäuse	PC UL94 V0 glasklar	Zinkdruckguss, vernickelt
Werkstoff: Kontakte	Phosphorbronze	Zinnbronze
Werkstoff: Kontaktoberfläche	min. 0,8 µm Au über 2,54 µm Ni	min. 0,8 µm Au über 2,54 µm Ni
Werkstoff: Schneidklemmkontakte	-	Zinnbronze
Werkstoff: Oberfläche Schneidklemmkontakte	-	verzinnt
Werkstoff: Schirm	0,5 mm Messing	Neusilber
Werkstoff: Oberfläche Schirm	2 µm Ni	-
Cu-Leiterdurchmesser: Litze	0.46 - 0.61 mm AWG 27/7 - AWG 24/7	0.48 - 0.76 mm AWG 26/7 - AWG 22/7
Cu-Leiterdurchmesser: Volldraht	0.36 - 0.51 mm AWG 27/1 - AWG 24/1	0.41 - 0.64 mm AWG 26/1 - AWG 22/1
Aderdurchmesser	0.85 - 1.05 mm	0.85 - 1.6 mm
Kabeldurchmesser	5.0 - 7.3 mm	5.5 - 8.5 mm
Umweltanforderungen		
Schutz vor Eindringen von Teilchen	IP2X	IP2X
Schutz vor Wasser/Untertauchen	IPX0	IPX0
Umgebungstemperatur	-40° C bis + 70° C	-40° C bis + 70° C
Rascher Temperaturwechsel	-40° C bis + 70° C / 25 Zyklen t=30 min	-40° C bis + 70° C / 25 Zyklen t=30 min
Feuchte Wärme	+25° C / +65° C / 93% RH // -10° C / 21 Zyklen	
Strömendes Mischgas	+25°C / 73% RH / 4 Tage , H_2S / SO_2	
Thermische und klimatische Eigenschaften		
Temperaturbereich	-40° C...70° C	-40° C...70° C
Elektrische Eigenschaften		
Strombelastbarkeit bei 50° C	1 A	1 A
PoE+ gemäß IEEE 802.3at	erfüllt	erfüllt
Übertragungstechnische Eigenschaften		
10 Gigabit Ethernet gemäß IEEE 802.3an	erfüllt	erfüllt
Kategorie 6_A (Komponente)	ISO/IEC 11801, DIN EN 50173-1	-
Klasse E_A(Channel)	ISO/IEC 11801, DIN EN 50173-1	ISO/IEC 11801, DIN EN 50173-1

LWL-Steckereinsätze 2SC Variante 14

	Steckereinsatz 2SC	Steckereinsatz LC Duplex
Normen		
Anwendungsneutrale Kommunikationskabelanlagen	ISO/IEC 11801; EN 50173-1; ISO/IEC 24702; IEC 61918	
Anwendungsspezifische Kommunikationskabelanlagen	PROFINET Installation Guideline	-
Steckverbinder	ähnlich IEC 61754-24	IEC 61754-20
IP-Schutzarten	IEC 60529	IEC 60529
Mechanische Eigenschaften		
Steckkraft	≤ 30 N	≤ 30 N
Lebensdauer (Steckungen)	≥ 500	≥ 500
Werkstoff: Steckeraufnahme	PA 66	Zinkdruckguss, vernickelt
Werkstoff: Stecker	SC	LC
Werkstoff: Ferrule	Zirkonia	Zirkonia
Werkstoff: Klemmeinsatz	-	PBT
Werkstoff: Crimphülse	Kupfer vernickelt	Kupfer vernickelt
Werkstoff: Knickschutztülle	TPE schwarz	TPE schwarz
Werkstoff: Staubschutzkappe	TPE	PP
Einzeladerdurchmesser	0.9 mm	0.9 mm
Einzelkabeldurchmesser	2.5-3 mm	2.5-3 mm
Kabelaußendurchmesser	5.0-8.0 mm	5.0-8.0 mm

3.8 Variante 14

3.8.4 LWL-Steckereinsätze 2SC Variante 14

	Steckereinsatz 2SC	Steckereinsatz LC Duplex
Umweltanforderungen		
Schutz vor Eindringen von Teilchen	IP2X	IP2X
Schutz vor Wasser/Untertauchen	IPX0	IPX0
Umgebungstemperatur	-40° C bis +65° C	-40° C bis + 70° C
Rascher Temperaturwechsel	-40° C bis +65° C / 25 Zyklen t=30 min	-40° C bis +85° C / 25 Zyklen t=30 min
Feuchte Wärme	-40°C / +65° C/ rhmax=85% / rhmin=20% / 21 Zyklen	
Elektrische Eigenschaften		
Einfügedämpfung	Singlemode: max. 0.5 dB; Multimode: max. 0.4 dB	Singlemode: max. 0.5 dB; Multimode: max. 0.4 dB
Rückflussdämpfung	min. 30 dB	min. 30 dB

3.8.5 Staubschutzkappe für Stecker Variante 14

Leistungsmerkmale

- Steckerschutzkappe für Steckergehäuse Variante 14 nach IEC 61076-3-117 Variante 14
- zum Schutz der Steckereinsätze im Steckergehäuse Variante 14
- Schutzklasse IP67 in Verbindung mit Steckergehäuse
- Schutzklasse IP67 in Verbindung mit Flanschschutzkappe
- robustes PA UL 94 V-0
- hohe Chemikalienbeständigkeit
- unverlierbare, angebundene Schutzkappe
- Griffmöglichkeit zum Abziehen
- Push-Pull-Verriegelung

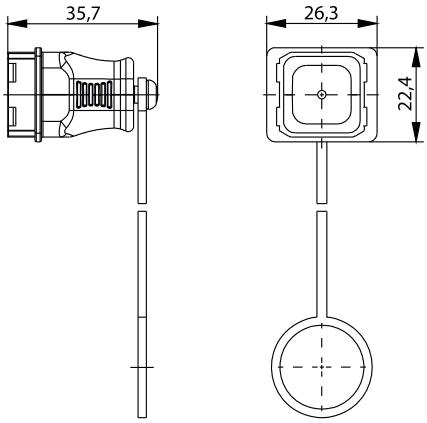

Bestell-Nr.	Bezeichnung	Anmerkungen
H80030A0003	STX V14 Steckerschutzkappe	Kunststoff

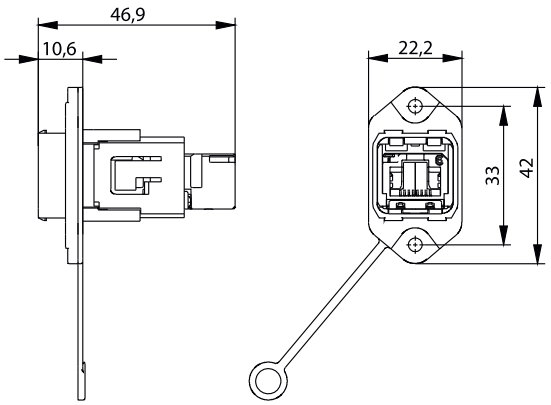

Bestell-Nr.	Bezeichnung	Gehäuse	Einsatz	Anmerkungen	Einbaumaß
J80020A0010	STX V14 Norm-Flanschset	Metall	RJ45 Kupplung Cat.6 Class E_A	rechteckiger Montageausschnitt	Z132

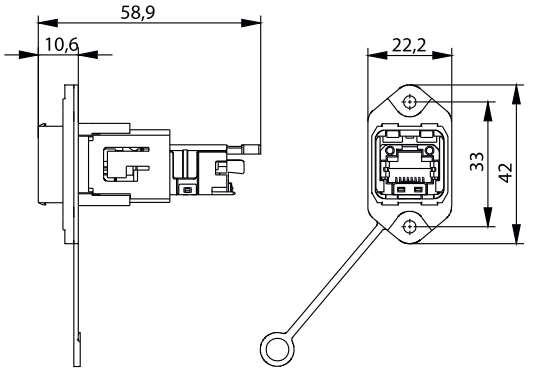

Bestell-Nr.	Bezeichnung	Gehäuse	Einsatz	Anmerkungen	Einbaumaß
J80020A0011	STX V14 Norm-Flanschset	Metall	RJ45 Modul A Cat.6_A	rechteckiger Montageausschnitt	Z132

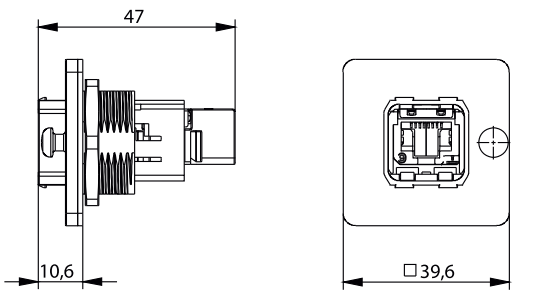

Bestell-Nr.	Bezeichnung	Gehäuse	Einsatz	Anmerkungen	Einbaumaß
J80020A0012	STX V14 Zentralverschraubung-Flanschset	Metall	RJ45 Kupplung Cat.6 Class E_A	runder Montageausschnitt	Z133

3.8 Variante 14

3.8.6 RJ45-Flanschsets Variante 14

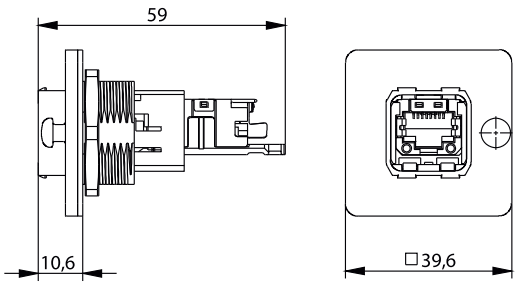

Bestell-Nr.	Bezeichnung	Gehäuse	Einsatz	Anmerkungen	Einbaumaß
J80020A0013	STX V14 Zentralverschraubung-Flanschset	Metall	RJ45 Modul A Cat.6$_A$	runder Montageausschnitt	Z133

3.8.7 LWL-Flanschsets Variante 14

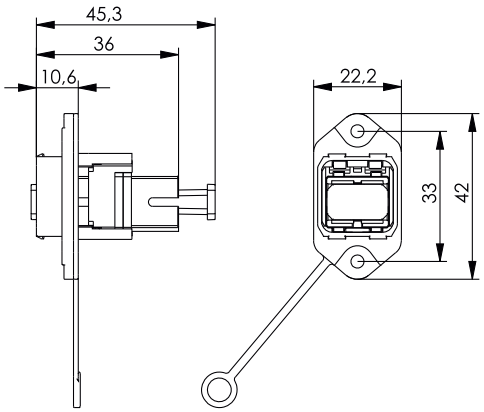

Bestell-Nr.	Bezeichnung	Gehäuse	Fasertyp	Einsatz	Anmerkungen	Einbaumaß
J88084A0007	STX V14 Norm-Flanschset	Metall	Singlemode	SC-RJ Kupplung	rechteckiger Montageausschnitt	Z132
J88084A0006	STX V14 Norm-Flanschset	Metall	Multimode	SC-RJ Kupplung	rechteckiger Montageausschnitt	Z132

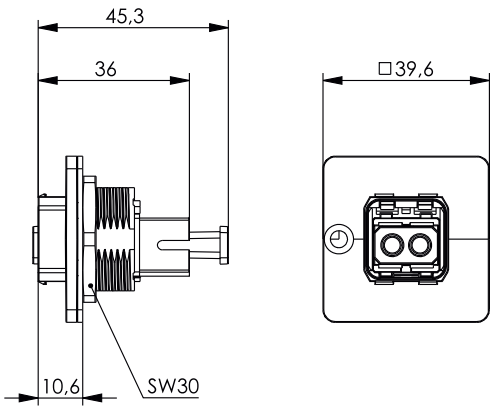

Bestell-Nr.	Bezeichnung	Gehäuse	Fasertyp	Einsatz	Anmerkungen	Einbaumaß
J88084A0009	STX V14 Zentralverschraubung-Flanschset	Metall	Singlemode	SC-RJ Kupplung	runder Montageausschnitt	Z133
J88084A0008	STX V14 Zentralverschraubung-Flanschset	Metall	Multimode	SC-RJ Kupplung	runder Montageausschnitt	Z133

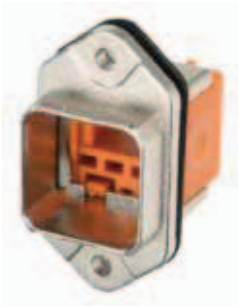

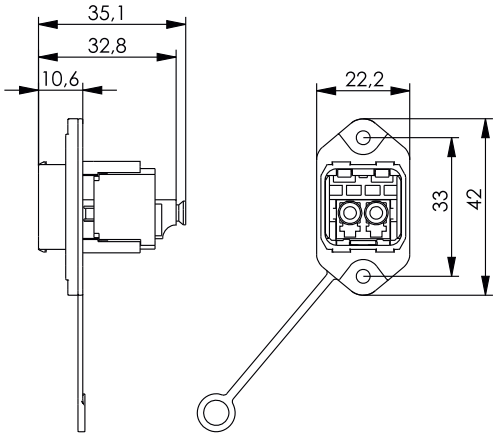

Bestell-Nr.	Bezeichnung	Gehäuse	Fasertyp	Einsatz	Anmerkungen	Einbaumaß
J88074A0007	STX V14 Norm-Flanschset	Metall	Singlemode	LC Duplex Kupplung	rechteckiger Montageausschnitt	Z132
J88074A0006	STX V14 Norm-Flanschset	Metall	Multimode	LC Duplex Kupplung	rechteckiger Montageausschnitt	Z132

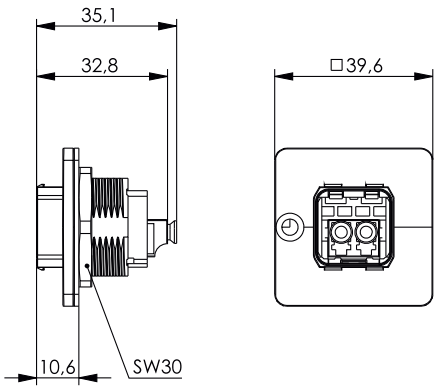

Bestell-Nr.	Bezeichnung	Gehäuse	Fasertyp	Einsatz	Anmerkungen	Einbaumaß
J88074A0009	STX V14 Zentralverschraubung-Flanschset	Metall	Singlemode	LC Duplex Kupplung	runder Montageausschnitt	Z133
J88074A0008	STX V14 Zentralverschraubung-Flanschset	Metall	Multimode	LC Duplex Kupplung	runder Montageausschnitt	Z133

RJ45-Flanscheinsätze Variante 14

3.8.8

	STX RJ45 Modul	STX RJ45 Kupplung
Normen		
Anwendungsspezifische Kommunikationskabelanlagen	ISO/IEC 11801; EN 50173-1; ISO/IEC 24702; IEC 61918	
Anwendungsneutrale Kommunikationskabelanlagen	PROFINET Installation Guideline	PROFINET Installation Guideline
Steckverbinder	IEC 60603-7-51	IEC 60603-7-5
IP-Schutzarten	IEC 60529	IEC 60529

3.8

3.8 Variante 14

3.8.8 RJ45-Flanscheinsätze Variante 14

	STX RJ45 Modul	STX RJ45 Kupplung
Mechanische Eigenschaften		
Steckkraft	≤ 30 N	≤ 30 N
Lebensdauer (Steckungen)	≥ 750	≥ 750
Werkstoff: Modulgehäuse	Zinkdruckguss	Zinkdruckguss
Werkstoff: Gehäuseoberfläche	CuSnZn	vernickelt
Werkstoff: Kontakte	Federstahl	Federstahl
Werkstoff: Kontaktoberfläche	min. 0,8 µm Au über 1,2 µm Ni	min. 0,8 µm Au über 1,2 µm Ni
Werkstoff: Schirm	Neusilber	Neusilber
Werkstoff: Schneidklemmkontakte	CuNi2Si	-
Werkstoff: Oberfläche Schneidklemmkontakte	min. 3-6 µm Sn	-
Cu-Leiterdurchmesser: Litze	0.46 - 0.76 mm AWG 27/7 - AWG 22/7	-
Cu-Leiterdurchmesser: Volldraht	0.41 - 0.64 mm AWG 26/1 - AWG 22/1	-
Aderdurchmesser	0.9 - 1.6 mm	-
Wiederanschließbarkeit Schneidklemmkontakte für AWG 22/1; AWG 22/7	≤4 Zyklen	-
Wiederanschließbarkeit Schneidklemmkontakte für AWG 23/1 - 26/1; AWG 27/7 - 24/7	≤10 Zyklen	-
Umweltanforderungen		
Schutz vor Eindringen von Teilchen	IP2X	IP2X
Schutz vor Wasser/Untertauchen	IPX0	IPX0
Umgebungstemperatur	-40° C bis + 70° C	-40° C bis + 70° C
Rascher Temperaturwechsel	-40° C bis + 70° C / 25 Zyklen t=30 min	-40° C bis + 70° C / 25 Zyklen t=30 min
Feuchte Wärme	+25° C / +65° C / 93% RH // -10° C / 21 Zyklen	
Strömendes Mischgas	+25°C / 73% RH / 4 Tage , H_2S / SO_2	
Thermische und klimatische Eigenschaften		
Temperaturbereich	-40° C...70° C	-40° C...70° C
Elektrische Eigenschaften		
Strombelastbarkeit bei 50° C	1 A	1 A
PoE+ gemäß IEEE 802.3at	erfüllt	erfüllt
Übertragungstechnische Eigenschaften		
10 Gigabit Ethernet gemäß IEEE 802.3an	erfüllt	erfüllt
Kategorie 6_A (Komponente)	ISO/IEC 11801, DIN EN 50173-1	-
Klasse E_A (Channel)	ISO/IEC 11801, DIN EN 50173-1	

3.8.9 LWL Flanscheinsätze Variante 14

	Kupplung SC-RJ/2SC (MM)	Kupplung SC-RJ/2SC (SM)	Kupplung LC Duplex (MM)	Kupplung LC Duplex (SM)
Normen				
Anwendungsneutrale Kommunikationskabelanlagen	ISO/IEC 11801; EN 50173-1; ISO/IEC 24702; IEC 61918			
Anwendungsspezifische Kommunikationskabelanlagen	PROFINET Installation Guideline		-	-
Steckverbinder	ähnlich IEC 61754-24; ähnlich EN 50377-6		IEC 61754-20; EN 50377-7	
Lichtwellenleiter- Verbindungselemente und passive Bauteile- Grundlegende Prüf- und Messverfahren	IEC 61300-2-x; IEC 61300-3-x	IEC 61300-2-x; IEC 61300-3-x	IEC 61300-2-x; IEC 61300-3-x	IEC 61300-2-x; IEC 61300-3-x
IP-Schutzarten	IEC 60529	IEC 60529	IEC 60529	IEC 60529
Mechanische Eigenschaften				
Steckkraft	≤ 30 N	≤ 30 N	≤ 30 N	≤ 30 N
Lebensdauer (Steckungen)	≥ 500	≥ 500	≥ 500	≥ 500
Werkstoff: Gehäuse	PBT beige	PBT blau	PEI UL94 V0	PEI UL94 V0
Werkstoff: Klammern	PBT beige	PBT blau	-	-
Werkstoff: Rahmen	-	-	PBT beige	PBT blau
Werkstoff: Schlitzhülse	Phosphorbronze	Zirkoniakeramik	Phosphorbronze	Zirkoniakeramik
Werkstoff: Staubschutzkappe	TPE, schwarz	TPE, schwarz	PP	PP

	Kupplung SC-RJ/2SC (MM)	Kupplung SC-RJ/2SC (SM)	Kupplung LC Duplex (MM)	Kupplung LC Duplex (SM)
Umweltanforderungen				
Schutz vor Eindringen von Teilchen	IP2X	IP2X	IP2X	IP2X
Schutz vor Wasser/Untertauchen	IPX0	IPX0	IPX0	IPX0
Umgebungstemperatur	-40° C bis +65° C			
Rascher Temperaturwechsel	-40° C bis +65° C / 25 Zyklen t=30 min			
Feuchte Wärme	-40°C / +65° C/ rhmax=85% / rhmin=20% / 21 Zyklen			
Strömendes Mischgas	+25°C / 73% RH / 4 Tage , H_2S / SO_2			
Optische Eigenschaften				
Einfügedämpfung	max. 0.4 dB	max. 0.5 dB	max. 0.4 dB	max. 0.5 dB
Rückflussdämpfung	min. 30 dB	min. 40 dB	min. 30 dB	min. 40 dB

Staubschutzkappe für Flansche Variante 14 — 3.8.10

Leistungsmerkmale

- Flanschschutzkappe für Flanschgehäuse Variante 14 nach IEC 61076-3-117 Variante 14
- zum Schutz der Flanscheinsätze im Flanschgehäuse
- Schutzklasse IP67 in Verbindung mit Flanschgehäuse
- Schutzklasse IP67 in Verbindung mit Steckerschutzkappe
- robustes PA UL 94 V-0
- hohe Chemikalienbeständigkeit
- unverlierbare, angebundene Schutzkappe
- Griffmöglichkeit zum Abziehen
- Push-Pull-Verriegelung

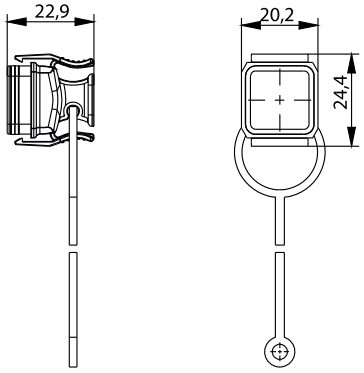

Bestell-Nr.	Bezeichnung	Anmerkungen
H80030A0007	STX V14 Flanschschutzkappe	Kunststoff

3.8

3.8 Variante 14

3.8.11 Anschlussdosen mit Flansch Variante 14

Bei der Installation von Datenanschlüssen in Bereichen mit extremer Umgebungsbelastung durch Temperatur, Staub, Feuchtigkeit bzw. Strahlwasser stellt das Telecommunications Outlet, kurz TO eines der funktionalen Elemente einer strukturierten Verkabelung für Betriebsgebäude dar.

Telegärtner bietet hierzu Anschlussdosen mit vormontiertem Flanschgehäuse der Variante 14. Diese dienen zum Anschluss von Geräten oder ganzen Automatisierungsinseln. Das bruchsichere Gehäuse ermöglicht einen Einsatz im direkten Produktionsumfeld.

Leistungsmerkmale

- Schutzklasse IP65
- Für Wand- oder Bodenmontage
- Aluminium-Gehäuse aus Al-Si 12
- Vormontiert mit Flanschgehäuse Variante 14
- Inklusive Schutzkappe IP67

Normen	
Steckverbinder	IEC 61076-3-117
IP-Schutzarten	IEC 60529
Mechanische Eigenschaften	
Werkstoff: Gehäuse	Aluminium, Zinkdruckguss-Deckel
Werkstoff: Kabelverschraubung	Messing, PA
Umweltanforderungen	
Schutz vor Eindringen von Teilchen	IP6X
Schutz vor Wasser/Untertauchen	IPX5
Umgebungstemperatur	-40° C bis + 70° C
Rascher Temperaturwechsel	-40° C bis + 70° C / 25 Zyklen t=30 min
Feuchte Wärme	+25° C / +65° C / 93% RH // -10° C / 21 Zyklen

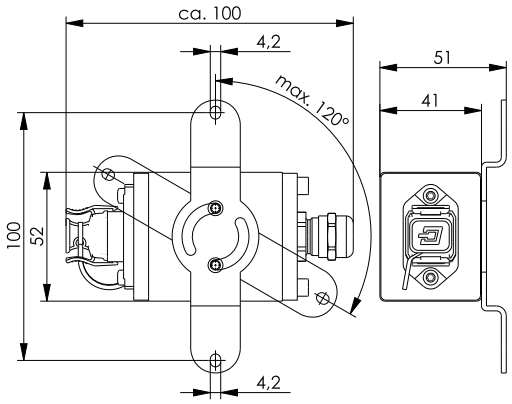

Bestell-Nr.	Bezeichnung	Ausführung	Kabelzuführung	Gehäuse	Schutzklasse	Abmessungen
H82000A0026	STX V14 Aufputzgehäuse	1-fach	senkrecht	Metall	IP65	52x100x41 mm

2SC IP67 — 3.9

	Stecker 2xSC IP67	Flansch 2xSC IP67
Normen		
Steckverbinder	ähnlich IEC 61754-24	ähnlich IEC 61754-24
IP-Schutzarten	IEC 60529	IEC 60529
Mechanische Eigenschaften		
Steckkraft	≤ 30 N	≤ 30 N
Lebensdauer (Steckungen)	≥ 750	≥ 750
Werkstoff: Flanschgehäuse	-	ASA
Werkstoff: Gehäusekappe IP67	-	ASA
Werkstoff: Kupplung	-	PA
Werkstoff: Kupplungshülse	-	Singlemode: Keramik; Multimode: Phosphorbronze
Werkstoff: Zentralmutter	-	PA
Werkstoff: Dichtungen	-	NBR
Werkstoff: Steckergehäuse	AlMgSi1	-
Werkstoff: Rändelmutter	AlMgSi1	-
Werkstoff: O-Ring	NBR	NBR
Werkstoff: Steckeraufnahme	Zinkdruckguss, vernickelt	-
Werkstoff: Stecker	SC	-
Werkstoff: Ferrule	Zirkoniakeramik	-
Werkstoff: Crimphülse	Kupfer vernickelt	-
Werkstoff: Knickschutztülle	TPE schwarz	-
Werkstoff: Staubschutzkappe	TPE	-
Werkstoff: Schutzkappe IP67	POM	-
Werkstoff: Fangband	Polyamid	-
Einzeladerdurchmesser	0.9 mm	-
Einzelkabeldurchmesser	2.5 - 3 mm	-
Kabelaußendurchmesser	5.0 - 8.0 mm	-
Umweltanforderungen		
Schutz vor Eindringen von Teilchen	IP6X	IP6X
Schutz vor Wasser/Untertauchen	IPX7	IPX7
Umgebungstemperatur	-40° C bis + 70° C	-40° C bis + 70° C
Rascher Temperaturwechsel	-40° C bis + 70° C / 25 Zyklen t=30 min	
Feuchte Wärme	+25° C / +65° C / 93% RH // -10° C / 21 Zyklen	
Strömendes Mischgas	+25°C / 73% RH / 4 Tage , H_2S / SO_2	
Elektrische Eigenschaften		
Einfügedämpfung	Singlemode: max. 0.5 db, Multimode: max. 0.4 dB	Singlemode: max. 0.5 dB, Multimode: max. 0.4 dB
Rückflussdämpfung	min. 30 dB	min. 30 dB

LWL-Stecker 2xSC IP67 — 3.9.1

Anwendungen mit langen Übertragungsstrecken, hoher EMV-Beeinflussung oder explosionsgefährdete Bereiche machen LWL-Steckverbinder auch in Schutzklasse IP67 unabdingbar. Der hierfür von Telegärtner entwickelte 2xSC IP67 erreicht dies im gesteckten wie auch ungesteckten Zustand. Die Komponenten sind für Glasfaser und Polymerfasern geeignet und bestehen aus einem Einbauflansch mit 2SC-Durchführungskupplungen und einem Duplex-Stecker. Das robuste SC Steckgesicht wurde hierzu in ein trittfestes Metallgehäuse integriert und bietet mit einem federnden Schutzkragen einen optimalen Schutz der Faserstirnflächen. Er ist mit einem Standard-SC-Montagewerkzeug feldkonfektionierbar und wird mit einer Crimpung zugentlastet. Der Stecker wird durch eine Kabelverschraubung abgedichtet. Eine verschraubte, unverlierbare Kappe am Stecker dient sowohl als Einzugshilfe wie auch als Schutz im nicht gesteckten Zustand. Die Flanschkupplung wird durch eine Schutzklappe abgedichtet. Das Steckinterface ist verdrehsicher und zusätzlich ist der Kupplungseinsatz in 4 x 90° Schritten montierbar.

3.9 2SC IP67

3.9.1 LWL-Stecker 2xSC IP67

Leistungsmerkmale

- UV-beständiger Kunststoff, Brandschutzklasse UL94 V0
- Verdrehsicheres Steckerinterface 2xSC mit 2,5 mm Ferrulen wie „SC-RJ“ (nach IEC 61754-24)
- Stabile Verschraubung mit Überwurfmutter aus Metall
- Farbkodierung: Multimode = beige, Singlemode = blau
- Schutzklasse IP67 im nicht gesteckten Zustand durch verschraubte, unverlierbare Schutzkappe mit Öse als Einziehhilfe
- Optimaler Schutz der Faserstirnflächen durch einen federnden Schutzkragen
- Robuster, trittfester Aufbau mit Metallgehäuse
- Feldkonfektionierbar mit Standard-Montagewerkzeug für SC-Stecker
- Zugentlastung durch Crimpung, Abdichtung durch Kabelverschraubung
- Abmessungen Länge ohne Tülle: 98 mm, ø 27 mm

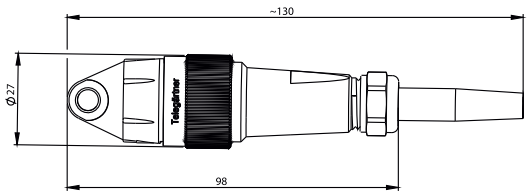

Bestell-Nr.	Kurzbezeichnung	Anmerkungen
J08083A0000	Stecker 2xSC IP67 für Multimode	für Feldmontage
J08083A0001	Stecker 2xSC IP67 für Singlemode	für Feldmontage
J08083H0000	Hybrid-Stecker 2xSC IP67 für Multimode inkl. 2 elektr. Kontaktstifte	für Feldmontage elektr. Anschluss AWG 22-24
J08083H0001	Hybrid-Stecker 2xSC IP67 für Singlemode inkl. 2 elektr. Kontaktstifte	für Feldmontage elektr. Anschluss AWG 22-24

Hinweis: Telegärtner Sonderbauform Steckverbindung IP67

3.9.2 LWL-Flanschkupplung 2xSC IP67

Leistungsmerkmale

- UV-beständiger Kunststoff, Brandschutzklasse UL94 V0
- Farbkodierung: Multimode = beige, Singlemode = blau
- Schutzklasse IP67 im nicht gesteckten Zustand durch integrierte Schutzklappe
- Kupplungseinsatz in 4 x 90° Schritten montierbar
- Einbaumaß ø25 mm mit Verdrehschutz
- Auf der Innenseite können 2x SC-Simplex oder 1x SC-RJ (nach IEC 61754-4) gesteckt werden
- Schraubbefestigung mit Mutter M25x1,5 bei Wandstärke bis 5 mm, alternativ mit 4x M3-Schraube bei Wandstärken größer 5 mm
- Abmessungen: B = 32 mm, H = 42,6 mm, T = 14 mm

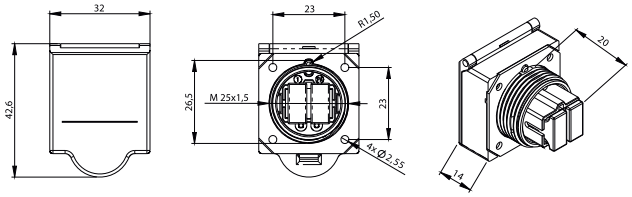

Bestell-Nr.	Kurzbezeichnung	Anmerkungen
J08084A0000	Flanschkupplung 2xSC IP67 für Multimode	
J08084A0001	Flanschkupplung 2xSC IP67 für Singlemode	
J08084H0000	Hybrid-Flanschkupplung 2xSC IP67 für Multimode inkl. 2 elektr. Kontaktbuchsen	elektr. Anschluss AWG 22-24
J08084H0001	Hybrid-Flanschkupplung 2xSC IP67 für Singlemode inkl. 2 elektr. Kontaktbuchsen	elektr. Anschluss AWG 22-24

Bei der Installation von Datenanschlüssen in Bereichen mit extremer Umgebungsbelastung durch Temperatur, Staub, Feuchtigkeit bzw. Strahlwasser stellt gemäß ISO/IEC 24702, welche sich an der bekannten ISO/IEC 11801 orientiert, das TO eines der funktionalen Elemente einer strukturierten Verkabelung für Betriebsgebäude dar. Telegärtners „Aufputzgehäuse IP66“ dient zum Anschluss von Geräten oder ganzen Automatisierungsinseln und bietet mit seinem bruchsicheren Gehäuse in RAL 7035 die Möglichkeit für zwei LWL- oder RJ45-Anschlüsse in Schutzklasse IP66, was den Einsatz im direkten Produktionsumfeld ermöglicht. Mit den kleinen Maßen von 110x110x69 mm lässt sie darüber hinaus eine platzsparende Installation zu.

Leistungsmerkmale

- Schutzklasse IP66
- Wahlweise 1 oder 2 Anschlüsse mit SC Duplex Kupplungen oder RJ45-Buchsen
- M20-Verschraubung zur Kabeleinführung
- Es können 2x SC Simplex oder 1x SC-RJ Stecker gesteckt werden, bzw. RJ45 IP67- oder RJ45 IP20-Stecker
- Geringer Platzbedarf zur Aufputzmontage, Abmessungen: 110x110x69 mm

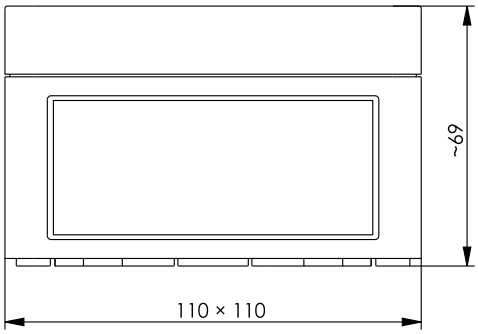

Bestell-Nr.	Kurzbezeichnung	Anmerkungen	Farbe
H02050A0097	Aufputzgehäuse IP66	ohne Flansch, ohne Lochung	RAL 7035

Telegärtner hat zur vereinfachten Anfrage oder Bestellung von Anschlussdosen IP66 AP Bestellübersichten als Druckvorlage oder als Datei im Excel-Format bereitgestellt. Damit können beliebige Kombinationen mit RJ45- und/oder LWL-Einsätzen zusammengestellt werden. Diese Bestellübersichten können von unserer Homepage www.telegaertner.com heruntergeladen werden.

Bestell-Nr.	Bezeichnung	Anmerkungen
H01012A0050	Kabelverschraubung M20 für Kabeldurchmesser 7 - 13,5 mm	Polyamid PA6, grau

Bestell-Nr.	Kurzbezeichnung
U01010A0011	Lochung und Montage für RJ45 Einbauflansch IP67 (ohne Material)

3.10 STX Service-Schnittstelle IP65

Für die Installation eines Netzwerkanschlusses in Schaltschränken, Bedienterminals, oder Verteilerkästen bietet Telegärtner für raue Umgebungsbedingungen eine Schnittstelle in Schutzklasse IP65. Als Übertragungsmedium stehen sowohl RJ45 Einsätze für 10 Gbit-Ethernet, USB oder LWL-Einsätze (GOF als auch POF-Fasern) zur Verfügung. Profitieren Sie von der maximalen Flexibilität und wählen Sie einfach den benötigten Einsatz für Ihre Applikation aus. Durch das modulare Prinzip steht ein breites Sortiment zur Verfügung, das bei allen Steckverbindern mit ***STEADY****TEC*®-Technologie zum Einsatz kommt.

Leistungsmerkmale

- Service-Schnittstelle in Schutzklasse IP65
- wahlweise mit RJ45 Cat.6_A, Cat.6 Class E_A, USB- oder LWL-Einsatz erhältlich
- robustes PA-Gehäuse UL94V0
- mit unverlierbarer Dichtung an einem Fangband
- zur einfachen Montage mit Zentralverschraubung mit rundem Montageausschnitt Z122
- für Materialstärken von 1-5 mm

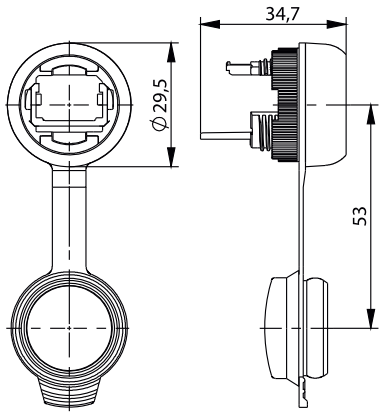

Bestell-Nr.	Bezeichnung	Gehäuse	Einbaumaß
H86011A0007	STX Service-Schnittstelle IP65	Kunststoff	Z122

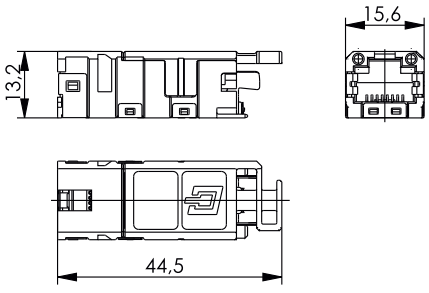

Bestell-Nr.	Bezeichnung	Farbkodierung
J80029A0000	STX RJ45 Modul A Cat.6_A	TIA 568 A
J80029A0001	STX RJ45 Modul B Cat.6_A	TIA 568 B
J80029A0002	STX RJ45 Modul P Cat.6_A	PROFINET

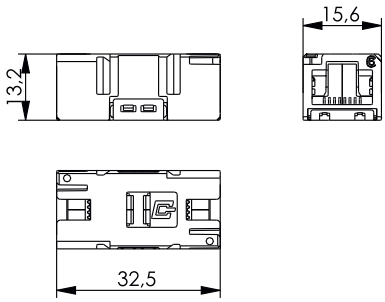

Bestell-Nr.	Bezeichnung	Anmerkungen
J80029A0010	STX RJ45 Kupplung Cat.6 Class E_A	geeignet für Class E_A Channel

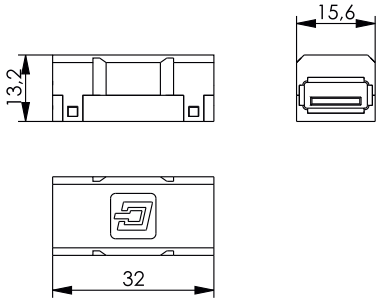

Bestell-Nr.	Bezeichnung
J80029A0004	STX USB-Kupplung 2.0 Typ A, f-f
J80029A0011	STX USB-Kupplung 2.0 Typ A-B, f-f
J80029A0012	STX USB-Kupplung 3.0 Typ A, f-f

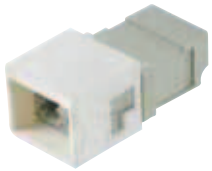

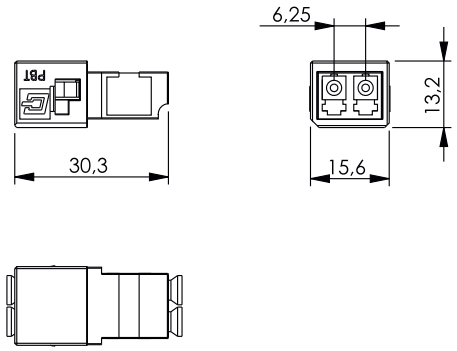

Bestell-Nr.	Bezeichnung	Stecker-Bauform	Fasertyp
F80074A0000	STX LWL Kupplung	LC Duplex	Multimode
F80074A0001	STX LWL Kupplung	LC Duplex	Singlemode

3.11 LWL Wandverteiler und Spleißboxen

Netzwerkverkabelungen werden zunehmend bis zum Teilnehmer mit zukunftssicheren und störunempfindlichen Lichtwellenleitern ausgeführt. Bei sternförmiger Verteilung im Gebäude oder auf der Etage sind bei einer Verkabelung mit LWL, aufgrund der großen Reichweite, keine aktiven Komponenten zur Regenerierung erforderlich. Somit kann häufig auf 19"-Verteilerschränke und den dafür notwendigen separaten Raum verzichtet werden. Für diesen Übergang von vieladrigen Bündeladerkabeln auf Duplex- oder Breakoutkabel sind die Wandverteiler oder Wandspleißboxen von Telegärtner hervorragend geeignet. Sie sind einfach zu installieren, abschließbar und bieten eine raumsparende Organisation und einen optimalen Schutz der LWL-Fasern. Sämtliche Zubehörteile wie Verschraubungen, Spleißkassetten, Verteilerplatten und LWL-Kupplungen können beliebig kombiniert und auf Wunsch auch montiert werden.

	LWL- Wandverteiler	LWL-Wand-spleißboxen	LWL-Kombi-Wandboxen	LWL-Mini-Wandverteiler
Mechanische Eigenschaften				
Gehäuse	Stahlblech 1 mm, pulverbeschichtet, lichtgrau RAL 7035			
Verteilerplatten	Aluminiumblech 1,5 mm, pulverbeschichtet, lichtgrau RAL 7035, Anschluss-Nr. aufgedruckt			
Kabeleinführungen / Zugentlastung	M25x1,5 für 6-20 mm Kabeldurchmesser in 4 Stufen		Zugentlastungsleiste für Kabelbinder	
Schutzklasse nach IEC 60529	IP 20	IP 20	IP20	IP 20
Montageausschnitte	für ST, SC, SC Duplex, FC, E2000, DIN, LC Duplex	-	für ST, SC, SC Duplex, FC, E2000, DIN, LC Duplex	
Abmessung: Breite	440 mm	440 mm	440 mm	320 mm
Abmessung: Höhe	440 mm	440 mm	440 mm	280 mm
Abmessung: Tiefe	95 mm	95 mm	85 mm	50 mm

	LWL-Kompakt-Spleißboxen	LWL-Spleißboxen IP66 S	LWL-Spleißboxen IP66 M	Wandverteiler ODB 54
Mechanische Eigenschaften				
Gehäuse	Stahlblech 1 mm, pulverbeschichtet, lichtgrau RAL 7035	Thermoplastischer Kunststoff, halogenfrei, flammwidrig, lichtgrau RAL 7035		
Verteilerplatten	Aluminiumblech 1,5 mm, pulverbeschichtet, lichtgrau RAL 7035			Aluminiumblech 1,5 mm, eloxiert
Kabeleinführungen / Zugentlastung	Zugentlastungsleiste für Kabelbinder	M12; M16; M20; M25; für Ø 4-15.5 mm	M12; M16; M20; M25; für Ø 4-15.5 mm	2x M20-Verschraubung für Kabel von Ø 5 - 9 mm
Schutzklasse nach IEC 60529	IP 20	IP 66	IP 66	IP 54
Montageausschnitte	für ST, SC, SC Duplex, FC, E2000, DIN, LC Duplex			für ST, SC, LC, E2000
Abmessung: Breite	265 mm	254 mm	360 mm	250 mm
Abmessung: Höhe	150 mm	180 mm	254 mm	200 mm
Abmessung: Tiefe	55 mm	90 mm	111 mm	65 mm

LWL-Wandverteiler 3.11.1

LWL-Wandverteiler können bis zu 4 ankommende Bündeladerkabel mit insgesamt 48 Fasern und bis zu 8 Spleißkassetten aufnehmen. Mit Verteilerplatten für verschiedenene Bauformen von LWL-Kupplungen sind lösbare Verbindungen möglich. Die Schwenktüren sind getrennt mit verschiedenen Schließungen abschließbar.

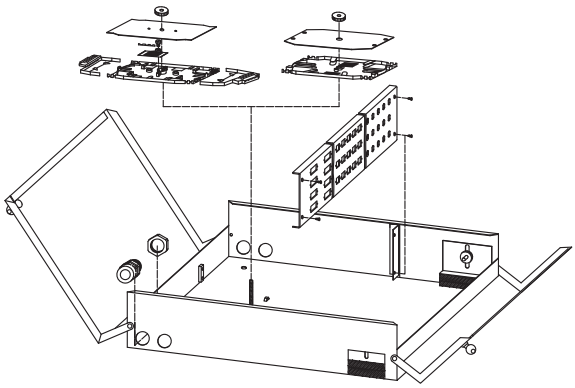

Bestell-Nr.	Bezeichnung	Anmerkungen	Abmessungen
H02050A0004	LWL-Wandverteiler	Gehäuse mit 2 Schwenktüren, getrennt abschließbar, je 2 Kabeleinführungsöffnungen oben und unten für M25, Aufnahme für maximal 8 Spleißkassetten, Zugentlastungsklemmen und Führungen zur Faser- und Kabelablage	440 x 440 x 95 mm

Bestell-Nr.	Bezeichnung	Anmerkungen
U01000A0000	Montage LWL-Wandverteiler	Einbau M25, Verteilerplatte

LWL-Wandspleißbox 3.11.2

LWL-Wandspleißboxen können bis zu 16 Spleißkassetten aufnehmen. Die herausgeführten LWL-Kabel können im Gehäuse auf einer Zugentlastungsleiste mit Kabelbindern befestigt und mit einer Schaumstoffleiste abgedichtet werden.

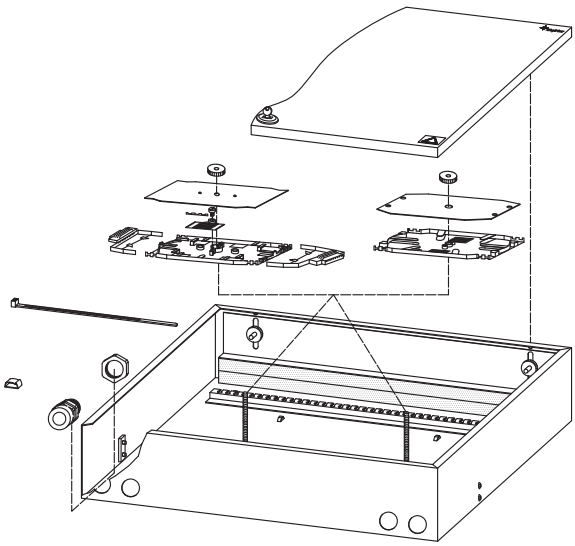

Bestell-Nr.	Bezeichnung	Anmerkungen	Abmessungen
H02050A0006	LWL-Wandspleißbox	Gehäuse mit Klappdeckel, abschließbar, 4 Kabeleinführungsöffnungen für M25, Zugentlastungsleiste im Gehäuse zur Befestigung mit Kabelbindern, Dichtungsleiste für herausgeführte Kabel, mit Aufnahme für maximal 16 Spleißkassetten	440 x 440 x 95 mm

3.11 LWL Wandverteiler und Spleißboxen

3.11.3 LWL-Kombi-Wandbox

LWL-Kombi-Wandboxen können wahlweise mit Spleißkassetten und Verteilerplatten bestückt werden. Ankommende und herausgeführte Kabel werden mit Kabelbindern befestigt und mit Schaumstoffleisten abgedichtet; als Spleißbox kann das Gehäuse bis zu 24 Spleißkassetten aufnehmen oder aber mit maximal 2 Verteilerplatten für zusammen 24 Kupplungen und 4 Spleißkassetten bestückt werden.

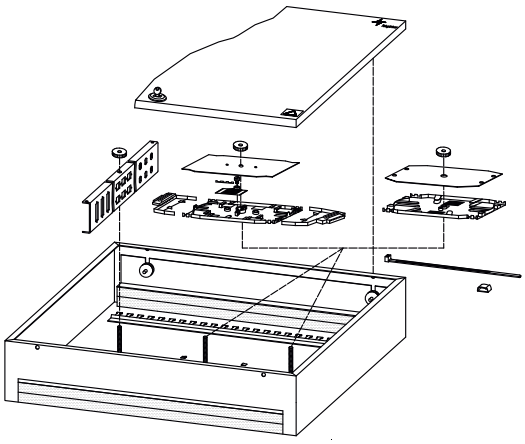

Bestell-Nr.	Bezeichnung	Anmerkungen	Abmessungen
H02050A0010	LWL-Kombi-Wandbox	Gehäuse mit Klappdeckel, abschließbar, Zugentlastungsleisten im Gehäuse und Dichtungsleisten für ankommende und herausgeführte Kabel, Aufnahme für maximal 24 Spleißkassetten oder 4 Kassetten und 2 Verteilerplatten	440 x 440 x 85 mm

3.11.4 LWL-Mini-Wandverteiler

LWL-Mini-Wandverteiler können bei geringen Abmessungen bis zu 4 ankommende Bündeladerkabel mit insgesamt 24 Fasern verteilen. Ankommende und herausgeführte Kabel werden mit Kabelbindern befestigt und mit Schaumstoffleisten abgedichtet.

Das Gehäuse kann sowohl mit bis zu 4 Spleißkassetten und verschiedenen Verteilerplatten bestückt werden oder aber als Spleißbox bis zu 8 Spleißkassetten aufnehmen.

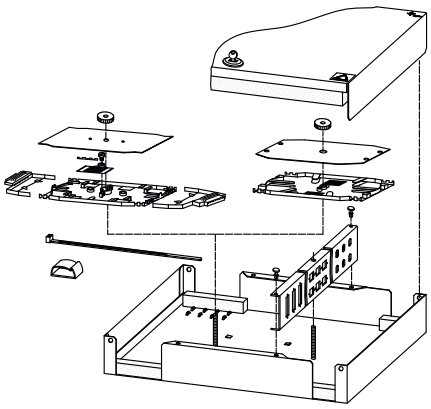

Bestell-Nr.	Bezeichnung	Anmerkungen	Abmessungen
H02050A0008	LWL-Mini-Wandverteiler	Gehäuse mit Klappdeckel, abschließbar, mit je 2 Öffnungen für ankommende und herausgeführte Kabel zur Befestigung mit Kabelbindern, mit Dichtungsleisten, mit Aufnahmen für maximal 8 Spleißkassetten oder 4 Kassetten und 1 Verteilerplatte	320 x 280 x 50 mm

LWL-Kompakt-Spleißbox 3.11.5

LWL-Kompakt-Spleißboxen sind zur Ablage von Spleißverbindungen auf engstem Raum geeignet. Ankommende und herausgeführte Kabel werden mit Kabelbindern befestigt und mit Schaumstoffleisten abgedichtet. Das Gehäuse kann bis zu 4 Spleißkassetten oder 1 Spleißkassette zusammen mit einer Verteilerplatte aufnehmen.

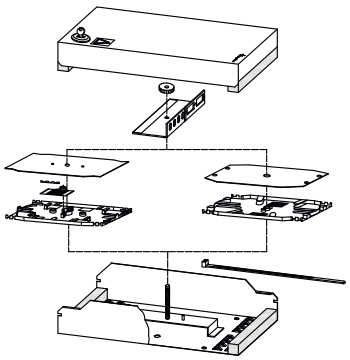

Bestell-Nr.	Bezeichnung	Anmerkungen	Abmessungen
H02050A0013	LWL-Kompakt-Spleißbox	Gehäuse mit Klappdeckel, abschließbar, mit 2 Öffnungen für ankommende und herausgeführte Kabel zur Befestigung mit Kabelbindern, mit Dichtungsleisten, mit Aufnahmen für maximal 4 Spleißkassetten oder 1 Kassette und 1 Verteilerplatte	265 x 150 x 55 mm

LWL-Spleißbox IP66 3.11.6

LWL-Spleißboxen IP 66 sind für den Außenbereich in staub- und wasserdichter Ausführung zum Schutz der Spleiß- und Kupplungsstellen erforderlich. Die lieferbaren Ausführungen können individuell mit Verschraubungen, Spleißkassetten und Kupplungen verschiedener Bauform bestückt werden.

Bestell-Nr.	Bezeichnung	Anmerkungen	Abmessungen
H02050A0229	LWL-Spleißbox IP66 S-V	Gehäuse mit Vorprägungen für M20/M25, mit Aufnahme für bis zu 5 Spleißkassetten Telekom oder 3 Spleißkassetten Telekom und 1 Verteilerplatte	254 x 180 x 90 mm; Wandbefestigung: 239 x 165 mm; 4xØ4.5
H02050A0231	LWL-Spleißbox IP66 M-V	Gehäuse mit Vorprägungen für M20/M25, mit Aufnahme für bis zu 8 Spleißkassetten Telekom oder 3 Spleißkassetten Telekom und 1 Verteilerplatte	360 x 254 x 111 mm; Wandbefestigung: 346 x 239 mm; 4xØ4.5

3.11 LWL Wandverteiler und Spleißboxen

3.11.7 Zubehör für LWL-Spleißbox IP66

Bestell-Nr.	Bezeichnung	Anmerkungen
H01011A0029	Kabelverschraubung M12x1,5 für Kabeldurchmesser 4 - 6,5 mm	Polyamid PA6, grau
H01011A0031	Kabelverschraubung M16x1,5 für Kabeldurchmesser 5 - 8 mm	Polyamid PA6, grau
H01011A0037	Kabelverschraubung M20 für Kabeldurchmesser 5 - 9 mm	Polyamid PA6, grau
H01012A0044	Kabelverschraubung M20x1,5 für Kabeldurchmesser 9 - 13 mm	Polyamid PA6, grau
H01012A0046	Kabelverschraubung M25x1,5 für Kabeldurchmesser 11,5 - 15,5 mm	Polyamid PA6, grau
H01012A0048	Kabelverschraubung M25x1,5 für Kabel Durchmesser 16-20 mm	Polyamid PA6, grau

Bestell-Nr.	Bezeichnung	Anmerkungen
H01011A0043	Kabelverschraubung, teilbar, M25x1,5, mit teilbarer Mutter SW32	Polyamid PA6, grau
H01011A0044	Kabelverschraubung, teilbar, M25x1,5, mit Mutter SW28	Polyamid PA6, grau

Bestell-Nr.	Bezeichnung	Anmerkungen
B01012A0033	Dichteinsatz für teilbare Kabelverschraubung M25, 2x Ø 2 mm	Polymer
B01012A0034	Dichteinsatz für teilbare Kabelverschraubung M25, 2x Ø 3 mm	Polymer
B01012A0035	Dichteinsatz für teilbare Kabelverschraubung M25, 4x Ø 2 mm	Polymer
B01012A0036	Dichteinsatz für teilbare Kabelverschraubung M25, 4x Ø 3 mm	Polymer
B01012A0037	Dichteinsatz für teilbare Kabelverschraubung M25, Ø 5-6 mm	Polymer
B01012A0038	Dichteinsatz für teilbare Kabelverschraubung M25, Ø 6-7 mm	Polymer
B01012A0039	Dichteinsatz für teilbare Kabelverschraubung M25, Ø 7-8 mm	Polymer
B01012A0040	Dichteinsatz für teilbare Kabelverschraubung M25, Ø 8-9 mm	Polymer
B01012A0041	Dichteinsatz für teilbare Kabelverschraubung M25, Ø 9-10 mm	Polymer
B01012A0042	Dichteinsatz für teilbare Kabelverschraubung M25, Ø 10-11 mm	Polymer

Bestell-Nr.	Kurzbezeichnung
U01010A0004	Lochung und Montage für Kabelverschraubung M20x1,5 (ohne Material)

3.11.8 ODB 54 mit eingebauten Kupplungen und Pigtails

Überall dort, wo Glasfaserverbindungen in rauer Umgebung verbunden werden müssen - sei es im Büroumfeld, der Industrie oder bei Fiber-to-the-Building/-Home Kunden-zugangsnetzen - besteht eine hohe Anforderung an die Wertigkeit und die Flexibilität des Verteilgehäuses sowie für einfachen Zugang bei Installation und Wartung. Der Telegärtner Wandverteiler ODB 54 ermöglicht es Ihnen, unterschiedlichste Installationsanforderungen mit einem Produkt zu lösen. Ob als Spleißablage oder als Verteilergehäuse, im robusten ODB 54 Kunststoffgehäuse besteht genug Platz, um bis zu 24 Glasfaser-Ports unterbringen zu können. Bei applikationsspezifischen Anforderungen, in welchen optische Funktionselemente wie PLC/FBT Koppler oder auch xWDM Lösungen mit in die Glasfaserstrecke installiert werden müssen, können diese in einer speziell dafür vorgesehenen Klappkassette befestigt werden. Schnell, einfach und flexibel können in den IP54-geschützten Patchkabel-Ein- bzw. Ausgang nachträglich bis zu 24 Kabel installiert werden, ohne bereits vorhandene in ihrer optischen Funktion zu beeinträchtigen.

Leistungsmerkmale

- Material: PC, IK 04
- Patchkabelausgang: flexible/montagefreundliche Kabeldichtung für max. 24 Patchkabel Ø 1,8 - 2,8 mm
- Anzahl Spleiße: max. 24x Crimpspleißschutz, max. 12x Schrumpfspleißschutz
- Deckelverriegelung mittels Rasthaken und Plombe
- Befestigungsmöglichkeit optischer Koppler (PLC/FBT) sowie xWDM (Filter /FBT)
- Montage eines Gasblocker/Wasserblocker für Leer-Rohrsysteme (optional)
- Faserüberlängenablage
- ohne Spleißhalter

Individuelle kundenspezifische Bestückungen können auf Anfrage realisiert werden.

IP54

Bestell-Nr.	Bezeichnung	Anmerkungen	Abmessungen
H02050A0190	Gehäuse ODB 54	zum Spleißen von max. 24 Fasern	250 x 200 x 65 mm

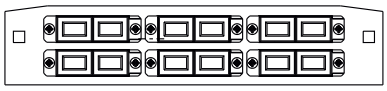

IP54

Bestell-Nr.	Anzahl Kupplungen	Kupplung Typ	Farbe	Faser-Pigtails	Abmessungen
H02050A0193	6	SC Duplex Kupplung, Singlemode	blau	12x 9/125 OS2	250 x 200 x 65 mm
H02050A0194	6	SC APC/Duplex Kupplung, Singlemode	grün	12x 9/125 OS2	250 x 200 x 65 mm
H02050A0191	6	SC Duplex Kupplung, Multimode	beige	12x 50/125 OM2	250 x 200 x 65 mm
H02050A0192	6	SC Duplex Kupplung, Multimode	türkis	12x 50/125 OM3	250 x 200 x 65 mm
H02050A0246	6	SC Duplex Kupplung, Multimode	schwarz	12x 50/125 OM4	250 x 200 x 65 mm

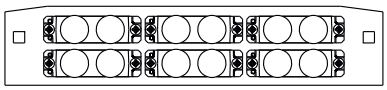

IP54

Bestell-Nr.	Anzahl Kupplungen	Kupplung Typ	Farbe	Faser-Pigtails	Abmessungen
H02050A0201	6	ST Duplex Kupplung, Singlemode	Metall	12x 9/125 OS2	250 x 200 x 65 mm
H02050A0199	6	ST Duplex Kupplung, Multimode	Metall	12x 50/125 OM2	250 x 200 x 65 mm
H02050A0200	6	ST Duplex Kupplung, Multimode	Metall	12x 50/125 OM3	250 x 200 x 65 mm
H02050A0248	6	ST Duplex Kupplung, Multimode	Metall	12x 50/125 OM4	250 x 200 x 65 mm

3.11 LWL Wandverteiler und Spleißboxen

3.11.8 ODB 54 mit eingebauten Kupplungen und Pigtails

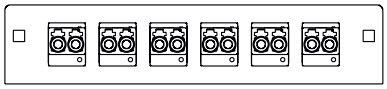

IP54

Bestell-Nr.	Anzahl Kupplungen	Kupplung Typ	Farbe	Faser-Pigtails	Abmessungen
H02050A0197	6	LC Duplex Kupplung, Singlemode	blau	12x 9/125 OS2	250 x 200 x 65 mm
H02050A0198	6	LC/APC Duplex Kupplung, Singlemode	grün	12x 9/125 OS2	250 x 200 x 65 mm
H02050A0195	6	LC Duplex Kupplung, Multimode	beige	12x 50/125 OM2	250 x 200 x 65 mm
H02050A0196	6	LC Duplex Kupplung, Multimode	türkis	12x 50/125 OM3	250 x 200 x 65 mm
H02050A0247	6	LC Duplex Kupplung, Multimode	schwarz	12x 50/125 OM4	250 x 200 x 65 mm

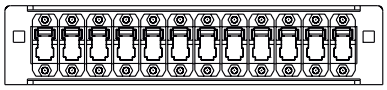

IP54

Bestell-Nr.	Anzahl Kupplungen	Kupplung Typ	Farbe	Faser-Pigtails	Abmessungen
H02050A0204	12	E2000 Kupplung, Singlemode	blau	12x 9/125 OS2	250 x 200 x 65 mm
H02050A0205	12	E2000 APC Kupplung, Singlemode	grün	12x 9/125 OS2	250 x 200 x 65 mm
H02050A0202	12	E2000 Kupplung, Multimode	schwarz/orange	12x 50/125 OM2	250 x 200 x 65 mm
H02050A0203	12	E2000 Kupplung, Multimode	schwarz/orange	12x 50/125 OM3	250 x 200 x 65 mm
H02050A0249	12	E2000 Kupplung, Multimode	schwarz/rot	12x 50/125 OM4	250 x 200 x 65 mm

3.11.9 ODB 54 - TICNET

Leistungsmerkmale

- Material: PC, IK 04
- Patchkabelausgang: flexible/montagefreundliche Kabeldichtung für max. 24 Patchkabel Ø 1,8 - 2,8 mm
- Deckelverriegelung mittels Rasthaken und Plombe
- für die Aufnahme von TICNET-Kabelaufteiler ODS-Mini von 4 -24 Fasern
- für die Aufnahme von Kupplungen (SC Duplex, LC Duplex, LC Quad, ST Duplex, E2000)

IP54

Bestell-Nr.	Bezeichnung	Anmerkungen
H02050A0279	Gehäuse ODB54 - TICNET	für max. 6 SC Duplex / LC Quad / ST Duplex Kupplungen
H02050A0280	Gehäuse ODB54 - TICNET	für max. 6 LC Duplex Kupplungen
H02050A0281	Gehäuse ODB54 - TICNET	für max. 12 E2000 Kupplungen

SAM - Splice Arranged Management ODB 54 — 3.11.10

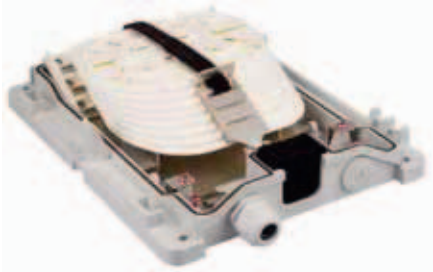

IP54

Bestell-Nr.	Bezeichnung	Anmerkungen
H02050A0282	ODB 54 bestückt mit 8 SC Kassetten	für max. 4 Fasern für Crimp-/Schrumpfspleißschutz pro Kassette

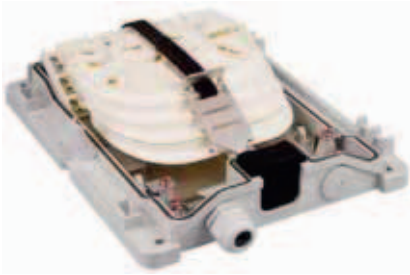

IP54

Bestell-Nr.	Bezeichnung	Anmerkungen
H02050A0283	ODB 54 bestückt mit 4 SE Kassetten	für max. 12 Fasern für Crimp-/Schrumpfspleißschutz pro Kassette

Zubehör für ODB 54 — 3.11.11

Bestell-Nr.	Bezeichnung	Anmerkungen
F08000A0002	Spleißschutzhalter für 12x Crimpspleißschutz	System Telekom

Bestell-Nr.	Bezeichnung	Anmerkungen
F08000A0008	Spleißschutzhalter für 6x Schrumpfspleißschutz	für Ø 3 mm

Bestell-Nr.	Bezeichnung	Anmerkungen
H01011A0037	Kabelverschraubung M20 für Kabeldurchmesser 5 - 9 mm	Polyamid PA6, grau
H01012A0050	Kabelverschraubung M20 für Kabeldurchmesser 7 - 13,5 mm	Polyamid PA6, grau

3.11 LWL Wandverteiler und Spleißboxen

3.11.11 Zubehör für ODB 54

Bestell-Nr.	Bezeichnung
H01000A0288	ODB 54 Nachrüstsatz Moosgummi Patchkabelabdichtung

Bestell-Nr.	Bezeichnung
R00040A0047	ODB 54 Nachrüstsatz Kabelbinder für Gas/Wasserblocker

3.11.12 Verteilerplatten für LWL-Wandverteiler und LWL-Spleißboxen

Bestell-Nr.	für Gehäuse Typ	Anzahl Montageausschnitte und Bauform	Montageausschnitt	Anzahl Reihen x Montage-Ausschnitte	Zahlenaufdruck
H02025A0069	Wandverteiler	48 ST	Z64	3x16	x
H02025A0070	Wandverteiler	48 SC	Z77	3x16	x
H02025A0097	Wandverteiler	24 SC Duplex, LC Quad	Z93	4x6	x
H02025A0533	Wandverteiler	48 SC Duplex, LC Quad	Z93	2x24S	x
H02025A0100	Wandverteiler	48 FC	Z73	3x16	x
H02025A0278	Wandverteiler	48 E2000	Z66	3x16	x
H02025A0155	Wandverteiler	72 LC Duplex	Z99	3x24	x
H02025A0262	Wandverteiler	48 DIN	Z74	3x16	x

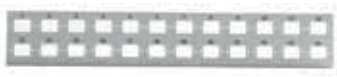

Bestell-Nr.	für Gehäuse Typ	Anzahl Montageausschnitte und Bauform	Montageausschnitt	Anzahl Reihen x Montage-Ausschnitte	Zahlenaufdruck
H02025A0112	Kombi-Wandbox / Mini-Wandverteiler	24 ST	Z64	2x12	x
H02025A0113	Kombi-Wandbox / Mini-Wandverteiler	24 SC	Z77	2x12	x
H02025A0114	Kombi-Wandbox / Mini-Wandverteiler	12 SC Duplex, LC Quad	Z93	1x12	x
H02025A0148	Kombi-Wandbox / Mini-Wandverteiler	24 FC	Z73	2x12	x
H02025A0281	Kombi-Wandbox / Mini-Wandverteiler	24 E2000	Z66	2x12	x
H02025A0349	Kombi-Wandbox / Mini-Wandverteiler	24 LC Duplex	Z99	2x12	x
H02025A0207	Kombi-Wandbox / Mini-Wandverteiler	24 DIN	Z74	2x12	x
H02025A0366	Kombi-Wandbox / Mini-Wandverteiler	24 SC Duplex, LC Quad	Z93	4x6	x

Bestell-Nr.	für Gehäuse Typ	Anzahl Montageausschnitte und Bauform	Montageausschnitt	Anzahl Reihen x Montage-Ausschnitte
H02025A0293	Kompakt-Spleißbox	12 ST	Z64	2x6
H02025A0286	Kompakt-Spleißbox	6 SC	Z77	1x6
H02025A0137	Kompakt-Spleißbox	4 SC Duplex, LC Quad	Z93	1x4
H02025A0261	Kompakt-Spleißbox	8 FC	Z73	1x8
H02025A0350	Kompakt-Spleißbox	6 E2000	Z66	1x6
H02025A0115	Kompakt-Spleißbox	6 LC Duplex	Z99	1x6
H02025A0266	Kompakt-Spleißbox	8 DIN	Z74	1x8

Bestell-Nr.	für Gehäuse Typ	Anzahl Montageausschnitte und Bauform	Montageausschnitt	Anzahl Reihen x Montage-Ausschnitte
H02025A0331	Spleißbox IP66 S-V	12 ST	Z64	2x6
H02025A0329	Spleißbox IP66 S-V	12 SC Kupplung	Z77	2x6
H02025A0328	Spleißbox IP66 S-V	12 SC Duplex, 12 LC Quad	Z93	1x12
H02025A0330	Spleißbox IP66 S-V	12 LC Duplex	Z99	2x6
H02025A0368	Spleißbox IP66 S-V	12 E2000	Z66	2x6
H02025A0369	Spleißbox IP66 S-V	12 FC	Z73	2x6
H02025A0370	Spleißbox IP66 S-V	12 DIN	Z74	2x6
H02025A0322	Spleißbox IP66 M-V	24 ST	Z64	2x12
H02025A0332	Spleißbox IP66 M-V	24 SC	Z77	2x12
H02025A0336	Spleißbox IP66 M-V	18 SC Duplex, 18 LC Quad	Z93	3x6
H02025A0338	Spleißbox IP66 M-V	24 FC	Z73	2x12
H02025A0333	Spleißbox IP66 M-V	24 E2000	Z66	2x12
H02025A0334	Spleißbox IP66 M-V	24 LC Duplex	Z99	2x12
H02025A0339	Spleißbox IP66 M-V	24 DIN	Z74	2x12

4

Komponenten für die Außenverkabelung - RJ45/LWL

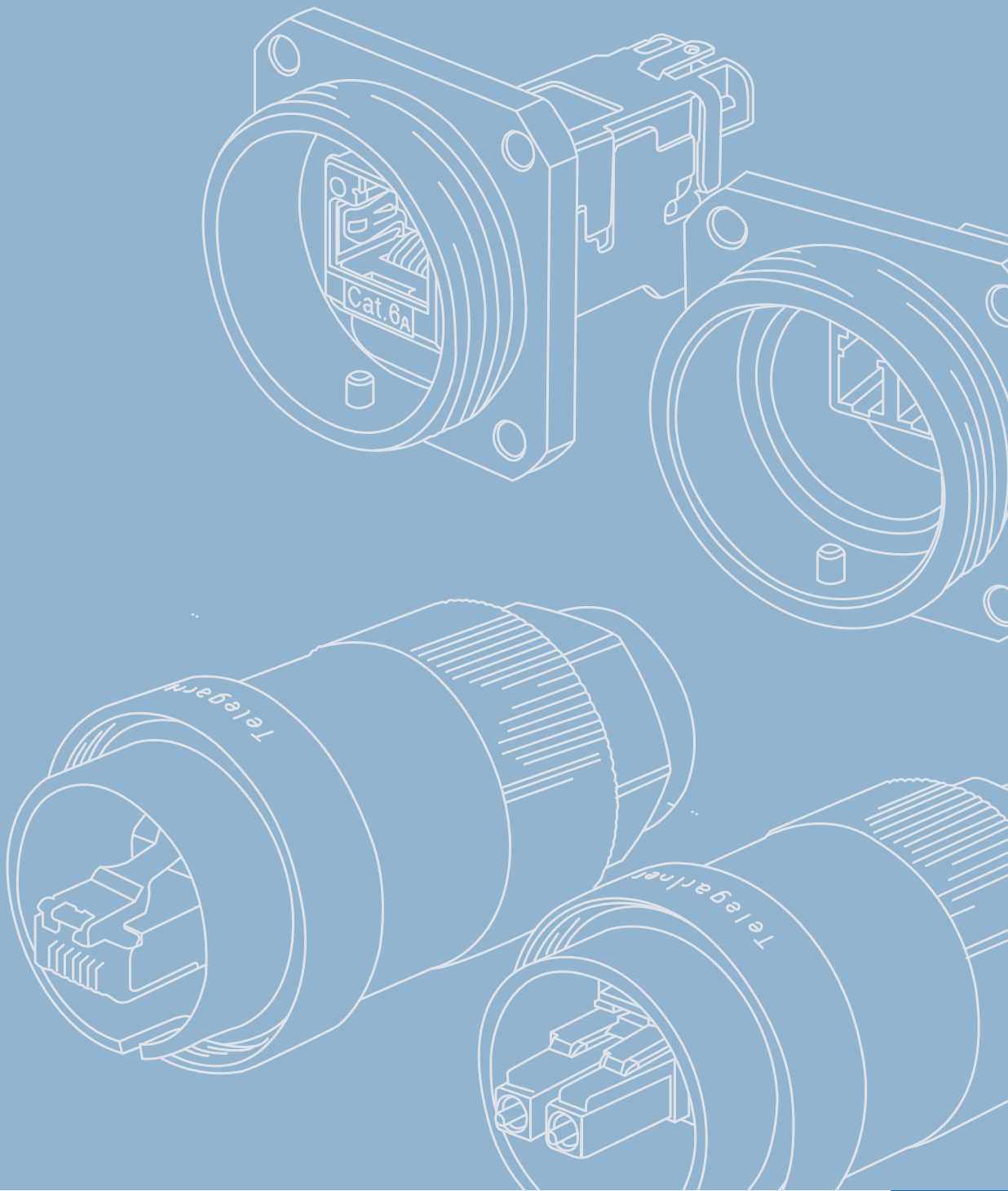

4 Komponenten für die Außenverkabelung - RJ45/LWL

4.1 TOC-Serie RJ45 149

4.1.1 TOC Steckerset IP68 MFP8 T568B Cat.6$_A$ 150
4.1.2 TOC Flanschset IP68 151
4.1.3 TOC Kupplung IP68 AMJ Kupplung K 151
4.1.4 TOC Flanschdose IP68 152

4.2 TOC-Serie LC Duplex 152

4.2.1 TOC Steckerset IP68 LC Duplex 153
4.2.2 TOC Flanschset IP68 LC Duplex 154
4.2.3 TOC Kupplung IP68 LC Duplex 154

4.3 TOC-Serie MPO/MTP® 155

4.3.1 TOC Steckerset IP68 MPO/MTP® 156
4.3.2 TOC Flanschset IP68 MPO/MTP® 156
4.3.3 TOC Kupplung IP68 MPO/MTP® 157

4.4 Zubehör für TOC-Serien 157

TOC steht für Telecommunications Outdoor Connectors und bietet Verkabelungs-Profis bei rauesten Anwendungen die Zuverlässigkeit und Flexibilität, die Sie sich für Ihre Netzwerkanbindung wünschen. Ob in der Telekommunikation, Sicherheitsanwendungen oder der Automatisierung, aber auch bei Anwendungen im Militär-, Offshore- oder Bergbau-Bereich kommen die handlichen und montagefreundlichen TOC-Steckverbinder zum Einsatz. Die TOC-Serie ist in Ausführungen mit vernickeltem Messing sowohl für RJ45 Cat.6_A als auch LWL LC Duplex und MPO/MTP® erhältlich. Die Konformität mit den Vorgaben der Schutzklasse IP68 und die hervorragenden Materialeigenschaften ermöglichen einen Einsatz in härtesten Umgebungsbedingungen, und dies in einem Temperaturbereich von -40°C bis 85°C. Das Verriegeln, Zugentlasten und Abdichten der TOC Steckverbinder erfolgt über eine Drehbewegung und erfordert keine weiteren Arbeitsschritte. Für Sie bedeutet das: einfache, schnelle und fehlerfreie Installation, hohe Übertragungssicherheit und Flexibilität bei der Verkabelung.

TOC-Serie RJ45 4.1

Die TOC-Serie RJ45 ist mit den neuen montagefreundlichen Anschlusskomponenten MFP8 Cat.6_A Stecker und AMJ-S Modul Cat.6_A als Set erhältlich und kann vor Ort ohne Spezialwerkzeuge an Massiv- und Litzenleiterkabel mit Kabeldurchmesser bis 9,5 mm (u.a. PE-Kabel) angeschlossen werden. Für Verlängerungen kann die TOC Kupplung mit eingebauter RJ45 Durchführungskupplung mit in die Verkabelungsstruktur integriert werden.

Leistungsmerkmale

- geeignet für 10 Gigabit Ethernet gemäß IEEE 802.3an
- geeignet für PoE+ gemäß IEEE 802.3 at
- 360° Schirmung
- Temperaturbereich: -40° bis +85°C
- Schutzklasse IP68 nach IEC 60529
- Schutzkappen unverlierbar in Schutzklasse IP68

	TOC Steckerset MFP8	TOC Flanschset AMJ-S Modul	TOC Flanschset AMJ Kupplung	TOC Kupplung AMJ Kupplung
Normen				
Steckverbinder	IEC 60603-7-51	IEC 60603-7-51	IEC 60603-7-51	IEC 60603-7-51
Anwendungsneutrale Kommunikationskabelanlagen	ANSI/TIA/EIA-568-C.2; ISO/IEC 11801; DIN EN 50173-1			
IP-Schutzarten	IEC 60529	IEC 60529	IEC 60529	IEC 60529
Mechanische Eigenschaften				
Steckkraft	≤ 30 N	≤ 30 N	≤ 30 N	≤ 30 N
Lebensdauer (Steckungen)	≥ 100	≥ 100	≥ 100	≥ 100
Werkstoff: Schraube	-	-	-	Edelstahl
Werkstoff: Rasthaken	-	Federstahl rostfrei	-	-
Werkstoff: Rasthebel für Zugentlastung	-	PC UL94 V0 schwarz	-	-
Werkstoff: Schieber für Schirmkontakt	-	PC UL94 V0 schwarz	-	-
Werkstoff: Schirmblech	-	Neusilber	Neusilber	Neusilber
Werkstoff: Isolierplatte	-	PC UL94 V0 weiß	-	-
Werkstoff: Isolierkörper	-	PC UL94 V0 weiß	PA UL94 V2 reinweiß	
Werkstoff: Oberfläche Leiterplatte	-	chem. verzinnt	chem. verzinnt	chem. verzinnt
Werkstoff: Schneidklemmkontakte	-	CuNi2Si	-	-
Werkstoff: Oberfläche Schneidklemmkontakte	-	min. 3-6 µm Sn	min. 3-6 µm Sn	min. 3-6 µm Sn
Werkstoff: Kupplungsgehäuse	-	-	Zinkdruckguss	Zinkdruckguss
Werkstoff: Gehäuse	Messing; 5 µm vernickelt			

4.1 TOC-Serie RJ45

	TOC Steckerset MFP8	TOC Flanschset AMJ-S Modul	TOC Flanschset AMJ Kupplung	TOC Kupplung AMJ Kupplung
Mechanische Eigenschaften				
Werkstoff: Kontaktgehäuse	PC UL94 V0 glasklar	-	-	-
Werkstoff: Überwurfmutter	Messing; 5 µm vernickelt	-	-	-
Werkstoff: O-Ring	Silikon rot	Silikon rot	Silikon rot	Silikon rot
Werkstoff: Dichteinsatz	Silikon transparent	-	-	-
Werkstoff: Adernvorsortierung	PC UL94 V0 weiß	PBT UL94 V0 natur	-	-
Werkstoff: Verriegelungshebel	PBT UL94 V0 schwarz	-	-	-
Werkstoff: Kabelabfangung	PBT UL94 V0 schwarz	-	-	-
Werkstoff: Staubschutzkappe	PBT UL94 V0 schwarz	-	-	-
Werkstoff: Leiterplatte	FR4 UL94 V0	FR4 UL94 V0	FR4 UL94 V0	FR4 UL94 V0
Werkstoff: Durchdring-Kontakte	Phosphor Bronze, min. 3-6 µm	-	-	-
Werkstoff: Schirmkontakt	Messing; 2,5 µm vernickelt	-	-	-
Werkstoff: Kontakte	Federstahl	Federstahl	Federstahl	Federstahl
Werkstoff: Oberfläche Kontakte	min. 0,8 µm Au über 1,2 µm Ni			
Werkstoff: Schutzkappe IP68	Messing; 5 µm vernickelt			
Cu-Leiterdurchmesser: Volldraht	0.51 - 0.64 mm AWG 24/1 - AWG 22/1	0.41 - 0.64 mm AWG 26/1 - AWG 22/1	-	-
Cu-Leiterdurchmesser: Litze	0.46 - 0.76 mm AWG 27/7 - AWG 22/7	0.46 - 0.76 mm AWG 27/7 - AWG 22/7	-	-
Aderndurchmesser	1.0 - 1.6 mm	0.9 - 1.6 mm	-	-
Kabeldurchmesser	4.0 - 9.5 mm	4.0 - 9.5 mm	-	-
Umweltanforderungen				
Umgebungstemperatur	-40°C....+85°C	-40°C....+85°C	-40°C....+85°C	-40°C....+85°C
Elektrische Eigenschaften				
Strombelastbarkeit bei 50° C	1 A	1 A	1 A	1 A
PoE+ gemäß IEEE 802.3at	Geeignet für Power over Ethernet+			
Übertragungstechnische Eigenschaften				
10 Gigabit Ethernet gemäß IEEE 802.3an	Geeignet für 10 Gigabit Ethernet			
Kategorie 6_A	ISO/IEC 11801, DIN EN 50173-1		-	-
Klasse E_A	ISO/IEC 11801, DIN EN 50173-1		-	-
Klasse E_A (Channel)	-	-	ISO/IEC 11801, DIN EN 50173-1	

4.1.1 TOC Steckerset IP68 MFP8 T568B Cat.6_A

Leistungsmerkmale

- RJ45 Stecker MFP8 Cat.6_A nach IEC 60603-7-51 (500 MHz)
- RJ45 Stecker MFP8 Cat.6_A UL gelistet (E244889)
- Cu-Leiterdurchmesser: Volldraht: 0,51 - 0,64 mm (AWG24/1 – AWG22/1); Litze: 0,46 - 0,76 mm (AWG27/7 – AWG22/7)
- Aderdurchmesser: 1,0 - 1,6 mm
- Kabelaußendurchmesser: 4 - 9,5 mm

REAL-TIME RE-EMBEDDED

Cat.6_A

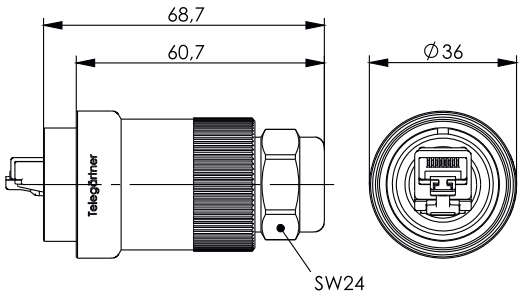

Bestell-Nr.	Bezeichnung	Beschreibung	Anmerkungen
J60026A0000	TOC Steckerset IP68	MFP8 T568B Cat.6_A; AWG22-27	Messing, vernickelt

TOC Flanschset IP68 4.1.2

Leistungsmerkmale

- RJ45 AMJ-S Modul Cat.6_A nach IEC 60603-7-51 (500 MHz)
- Cu-Leiterdurchmesser: Volldraht: 0,41 - 0,64 mm (AWG26/1 – AWG22/1); Litze: 0,46 - 0,76 mm (AWG27/7 – AWG22/7)
- Aderdurchmesser: 0,9 - 1,6 mm
- 4-Loch Befestigung, Montageausschnitt Ø 30,5 mm
- RJ45 AMJ-S Modul Cat.6_A UL gelistet (E244889)

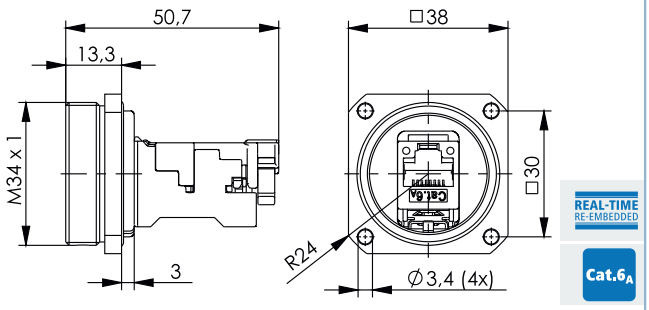

Bestell-Nr.	Bezeichnung	Beschreibung	Anmerkungen
J60020A0000	TOC Flanschset IP68	AMJ-S Modul Cat.6_A T568B	Messing, vernickelt

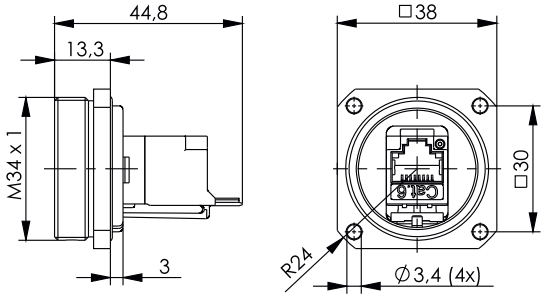

Bestell-Nr.	Bezeichnung	Beschreibung	Anmerkungen
J60020A0002	TOC Flanschset IP68	AMJ Kupplung K Cat.6 Class E_A	Messing, vernickelt

TOC Kupplung IP68 AMJ Kupplung K 4.1.3

Leistungsmerkmale

- RJ45 AMJ Kupplung K nach IEC 60603-7-51 (500 MHz)
- RJ45-Buchse auf RJ45-Buchse
- passend für TOC Steckerset RJ45 IP68
- Montage auf TH35 mit Adaptern (H06000A0056)

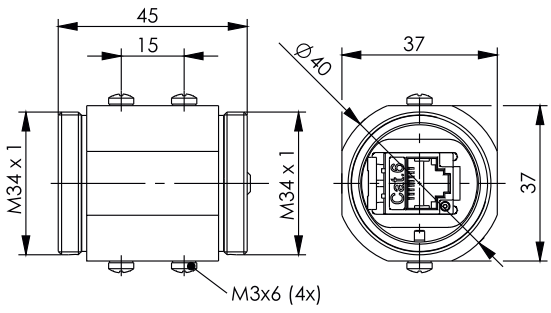

Bestell-Nr.	Bezeichnung	Beschreibung	Anmerkungen
J60029A0000	TOC Kupplung IP68	AMJ Kupplung K Cat.6	Messing, vernickelt

4.1 TOC-Serie RJ45

4.1.4 TOC Flanschdose IP68

Leistungsmerkmale

- RJ45 AMJ-S Modul Cat.6_A nach IEC 60603-7-51 (500 MHz)
- Cu-Leiterdurchmesser: Volldraht: 0,41 - 0,64 mm (AWG26/1 – AWG22/1); Litze: 0,46 - 0,76 mm (AWG27/7 – AWG22/7)
- Aderdurchmesser: 0,9 - 1,6 mm
- optional mit Montagewinkel für Hutschiene und Aufputzmontage
- RJ45 AMJ-S Modul Cat.6_A UL gelistet (E244889)

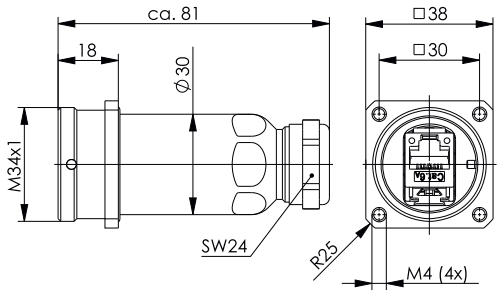

Bestell-Nr.	Bezeichnung	Beschreibung	Anmerkungen
J60023A0000	TOC Flanschdose IP68	AMJ-S Modul Cat.6_A T568B	Messing, vernickelt

Bestell-Nr.	Bezeichnung	Anmerkungen
J60023A0000	TOC Montagewinkel	Spurbreite 38 mm und TH35

4.2 TOC-Serie LC Duplex

Die TOC-Serie in LC Duplex besticht durch ihre einfache Handhabung sowie Flexibilität in der Installation. Es können vorkonfektionierte Kabel in das TOC Steckergehäuse eingeführt werden oder die Montage der LC Stecker erfolgt vor Ort. Der beiliegende Halterahmen mit verlängertem Rasthebel nimmt die LC Stecker fest auf und bietet eine zusätzliche werkzeugfreie Zugentlastung. Mit dem verlängerten Rasthebel lassen sich die LC Stecker in Verbindungen mit SFP+ Transceiver oder LC Duplex Kupplungen auch bei beengten Platzverhältnissen mühelos Stecken und Ziehen. Darüber hinaus können die unterschiedlichen Einbaulagen der SFP+ Transceiver in allen Achsen ausgeglichen werden. Das TOC Steckergehäuse ist für Kabeldurchmesser bis 9,5 mm (u.a. PE-Kabel) ausgelegt. Für Verlängerungen kann die TOC Kupplung mit eingebauter LC Duplex Durchführungskupplung mit in die Verkabelungsstruktur integriert werden.

Leistungsmerkmale

- Stecker & Kupplung nach IEC 61754-20 (Zirkonia-Keramik)
- Singlemode/Multimode (PC) & Singlemode (APC) Ausführungen
- Insertion Loss: Stecker: Multimode max. 0,4 dB, Singlemode APC max. 0,5 dB
- Return Loss: Stecker: Multimode min. 30 dB, Singlemode APC min. 60 dB
- Temperaturbereich: -40° bis +85°C
- Schutzklasse IP68 nach IEC 60529
- Schutzkappen unverlierbar in Schutzklasse IP68

	TOC LC Steckerset	TOC LC Flanschset	TOC LC Kupplung
Normen			
Anwendungsneutrale Kommunikationskabelanlagen		ISO/IEC 11801, EN 50173-1	
Steckverbinder		IEC 61754-20; EN 50377-7	
IP-Schutzarten		IEC 60529	
Lichtwellenleiter- Verbindungselemente und passive Bauteile- Grundlegende Prüf- und Messverfahren		IEC61300-2-x; IEC61300-3-x	
Mechanische Eigenschaften			
Werkstoff: Schraube	-	-	Edelstahl
Werkstoff: Adaptergehäuse	-	-	Kunststoff (PEI UL94 V-0) blau
Werkstoff: Flanschgehäuse	-	Messing; 5 µm vernickelt	-
Werkstoff: Kupplungsgehäuse	-	-	Messing; 5 µm vernickelt
Werkstoff: Schlitzhülse	-	Zirkonia-Keramik	Zirkonia-Keramik
Werkstoff: Flanschschutzkappe IP68	-	Messing; 5 µm vernickelt	Messing; 5 µm vernickelt
Lebensdauer (Steckungen)	≥ 100	≥ 100	≥ 100
Werkstoff: Überwurfmutter , Hülse	Messing; 5 µm vernickelt	-	-
Werkstoff: O-Ring	Silikon rot	Silikon rot	Silikon rot
Werkstoff: Dichteinsatz	Silikon transparent	-	-
Werkstoff: Schutzkappe IP68	Messing; 5 µm vernickelt	-	-
Werkstoff: Halterklammer	PBT UL94 V0 schwarz	-	-
Werkstoff: Crimphülse	Kupfer vernickelt	-	-
Werkstoff: Ferrule	Multimode: zirkonia 127 µm -0/+4 µm; Singelmode/APC: zirkonia 125,5 µm -0/+1 µm	-	-
Werkstoff: Staubschutzkappe	Kunststoff	Kunststoff	Kunststoff
Einzeladerdurchmesser	0.9 mm	-	-
Einzelkabeldurchmesser	1.8 - 2.0 mm	-	-
Kabelaußendurchmesser	4.0 - 9.5 mm	-	-
Umweltanforderungen			
Zugfestigkeit der Verriegelung	-	40 N	40 N
Umgebungstemperatur	-40°C....+85°C	-40°C....+85°C	-40°C....+85°C
Optische Eigenschaften			
Reproduzierbarkeit Einfügedämpfung	-	max. 0.1 dB	max. 0.1 dB

TOC Steckerset IP68 LC Duplex

4.2.1

Leistungsmerkmale

- Einzelkabeldurchmesser: 2,0 mm
- Kabelaußendurchmesser: 4 - 9,5 mm
- LC Halterahmen mit verlängertem Rasthebel und Zugentlastung

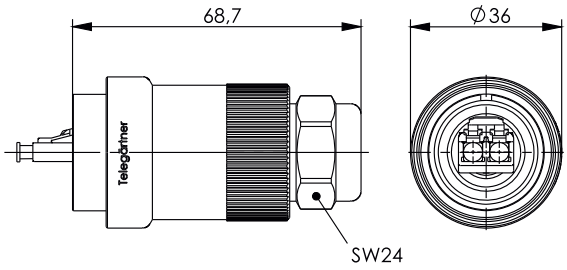

Bestell-Nr.	Bezeichnung	Beschreibung	Anmerkungen
J68070A0000	TOC Steckerset IP68	LC Duplex Multimode	Messing, vernickelt
J68070A0001	TOC Steckerset IP68	LC/APC Duplex Kupplung, Singlemode	Messing, vernickelt

4.2

4.2 TOC-Serie LC Duplex

4.2.2 TOC Flanschset IP68 LC Duplex

Leistungsmerkmale

- 4-Loch Befestigung, Montageausschnitt Ø 30,5 mm
- optional für SFP+ Transceiver

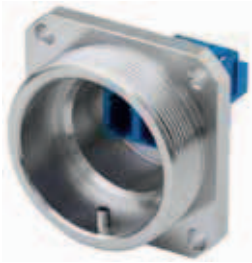

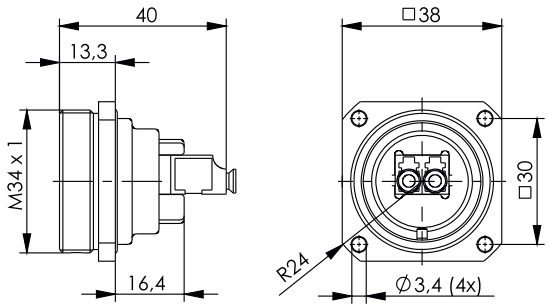

Bestell-Nr.	Bezeichnung	Beschreibung	Anmerkungen
J68071A0000	TOC Flanschset IP68	LC Duplex Kupplung Singlemode/Multimode	Messing, vernickelt
J68071A0001	TOC Flanschset IP68	LC/APC Duplex Kupplung, Singlemode	Messing, vernickelt

4.2.3 TOC Kupplung IP68 LC Duplex

Leistungsmerkmale

- passend für TOC Steckerset IP68 LC Duplex
- Montage auf TH35 mit Adaptern (H06000A0056)

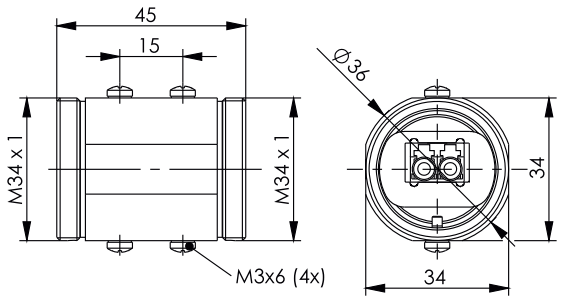

Bestell-Nr.	Bezeichnung	Beschreibung	Anmerkungen
J68071A0004	TOC Kupplung IP68	LC Duplex Kupplung Singlemode/Multimode	Messing, vernickelt

Die TOC-Serie mit MPO/MTP® Steckern und Kupplungen besticht durch ihre einfache Handhabung sowie Flexibilität bei der Installation von vielen Fasern in einer IP68 dichten Steckverbindung. Es können werkseitig vorkonfektionierte MPO/MTP® Kabel in der Ausführung male oder female in das TOC Steckergehäuse eingeführt werden. Mit dem verlängerten Entriegelungsstift lassen sich die MPO/MTP® Stecker in Verbindungen mit QSFP/SFP Transceiver oder MPO/MTP® Kupplungen auch bei beengten Platzverhältnissen mühelos Stecken und Ziehen. Darüber hinaus können die unterschiedlichen Einbaulagen der SFP Transceiver in allen Achsen ausgeglichen werden. Das TOC Steckergehäuse ist für Kabeldurchmesser bis 9,5 mm ausgelegt. Für Verlängerungen kann die TOC Kupplung mit eingebauter MPO/MTP® Durchführungskupplung mit in die Verkabelungsstruktur integriert werden.

Leistungsmerkmale

- Stecker & Kupplung nach IEC 61755-3-1
- Singlemode/Multimode (PC) & Singlemode (APC) Ausführungen
- Insertion Loss: Stecker: Multimode max. 0,5 dB (typ. 0,2), Singlemode APC max. 0,7 dB (typ. 0,25)
- Return Loss: Stecker: Multimode min. 30 dB, Singlemode APC min. 60 dB
- Temperaturbereich: -25° bis +55°C
- Schutzklasse IP68 nach IEC 60529
- Schutzkappen unverlierbar in Schutzklasse IP68

	TOC Steckerset	TOC Flanschset	TOC Kupplung
Normen			
Anwendungsneutrale Kommunikationskabelanlagen	ISO/IEC 11801, EN 50173-1		
Steckverbinder	IEC 61755-3-31		
IP-Schutzarten	IEC 60529		
Lichtwellenleiter- Verbindungselemente und passive Bauteile- Grundlegende Prüf- und Messverfahren	IEC61300-2-x; IEC61300-3-x		
Mechanische Eigenschaften			
Werkstoff: Schraube	-	-	Edelstahl
Werkstoff: Adaptergehäuse	-	-	Kunststoff schwarz
Werkstoff: Flanschgehäuse	-	Messing; 5 µm vernickelt	-
Werkstoff: Kupplungsgehäuse	-	-	Messing; 5 µm vernickelt
Werkstoff: Flanschschutzkappe IP68	-	Messing; 5 µm vernickelt	Messing; 5 µm vernickelt
Lebensdauer (Steckungen)	≥ 100	≥ 100	≥ 100
Werkstoff: Überwurfmutter , Hülse	Messing; 5 µm vernickelt	-	-
Werkstoff: O-Ring	Silikon rot	Silikon rot	Silikon rot
Werkstoff: Dichteinsatz	Silikon transparent	-	-
Werkstoff: Schutzkappe IP68	Messing; 5 µm vernickelt	-	-
Werkstoff: Halterklammer	Kunststoff	-	-
Werkstoff: Crimphülse	Messing	-	-
Werkstoff: Ferrule	PPS	-	-
Werkstoff: Staubschutzkappe	Kunststoff	Kunststoff	Kunststoff
Einzeladerdurchmesser	0.9 mm	-	-
Einzelkabeldurchmesser	1.8 - 2.0 mm	-	-
Kabelaußendurchmesser	4.0 - 9.5 mm	-	-
Umweltanforderungen			
Zugfestigkeit der Verriegelung	-	40 N	40 N
Umgebungstemperatur	-25°C....+55°C	-25°C....+55°C	-25°C....+55°C

4.3 TOC-Serie MPO/MTP®

4.3.1 TOC Steckerset IP68 MTP/MPO®

Leistungsmerkmale

- Einzelkabeldurchmesser: 3,0 mm
- Kabelaußendurchmesser: 4 - 9,5 mm
- MPO/MTP® Halterahmen mit verlängerter Entriegelung

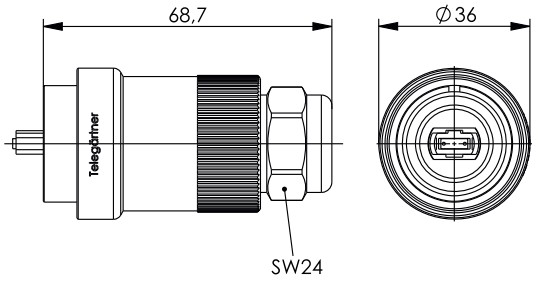

Bestell-Nr.	Bezeichnung	Beschreibung	Anmerkungen
J68070A0004	TOC Steckerset IP68	MPO/MTP® male, Multimode	Messing, vernickelt
J68070A0005	TOC Steckerset IP68	MPO/MTP® male, APC Singlemode	Messing, vernickelt
J68070A0006	TOC Steckerset IP68	MPO/MTP® female, Multimode	Messing, vernickelt
J68070A0007	TOC Steckerset IP68	MPO/MTP® female, APC Singlemode	Messing, vernickelt

4.3.2 TOC Flanschset IP68 MPO/MTP®

Leistungsmerkmale

- 4-Loch Befestigung, Montageausschnitt Ø 30,5 mm
- optional für QSFP/SFP Transceiver

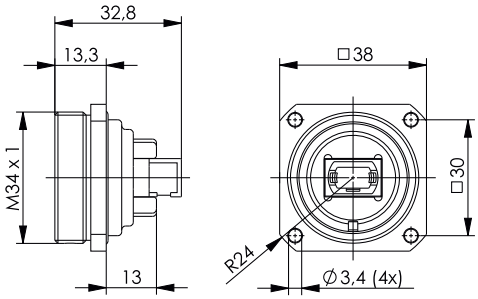

Bestell-Nr.	Bezeichnung	Beschreibung	Anmerkungen
J68071A0006	TOC Flanschset IP68	MPO/MTP® Kupplung Singlemode	Messing, vernickelt

Leistungsmerkmale

- passend für TOC Steckerset IP68 MPO/MTP®
- Montage auf TH35 mit Adaptern (H06000A0056)

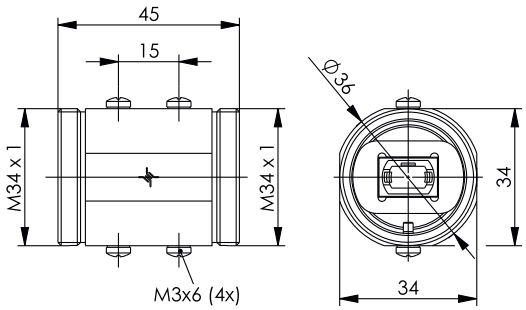

Bestell-Nr.	Bezeichnung	Beschreibung	Anmerkungen
J68071A0007	TOC Kupplung IP68	MPO/MTP® Kupplung Singlemode/Multimode	Messing, vernickelt

Zubehör für TOC-Serien 4.4

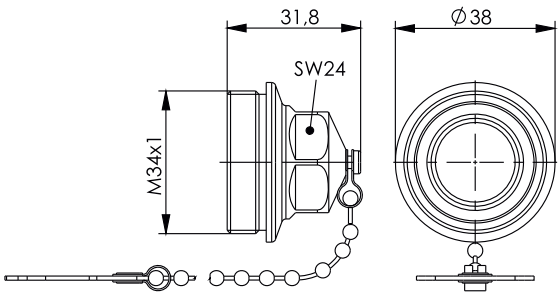

Bestell-Nr.	Bezeichnung	Anmerkungen
H60030A0001	TOC Steckerschutzkappe IP68	Messing, vernickelt; mit Kette

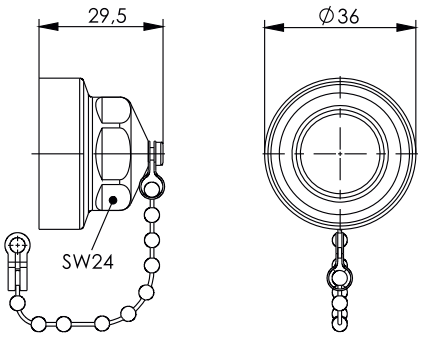

Bestell-Nr.	Bezeichnung	Anmerkungen
H60030A0000	TOC Flanschschutzkappe IP68	Messing vernickelt, mit Kette

5

RJ45 Steckverbinder IP20

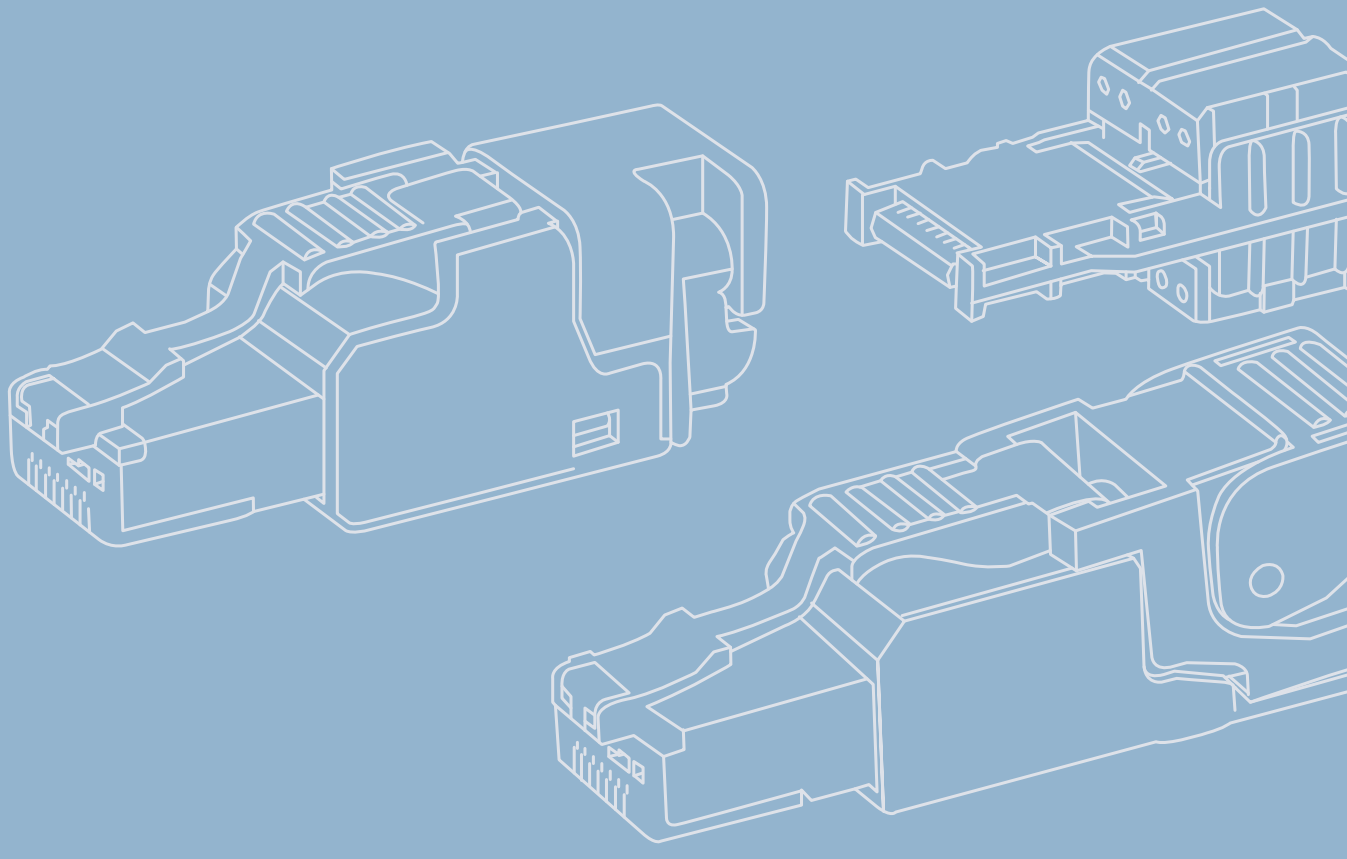

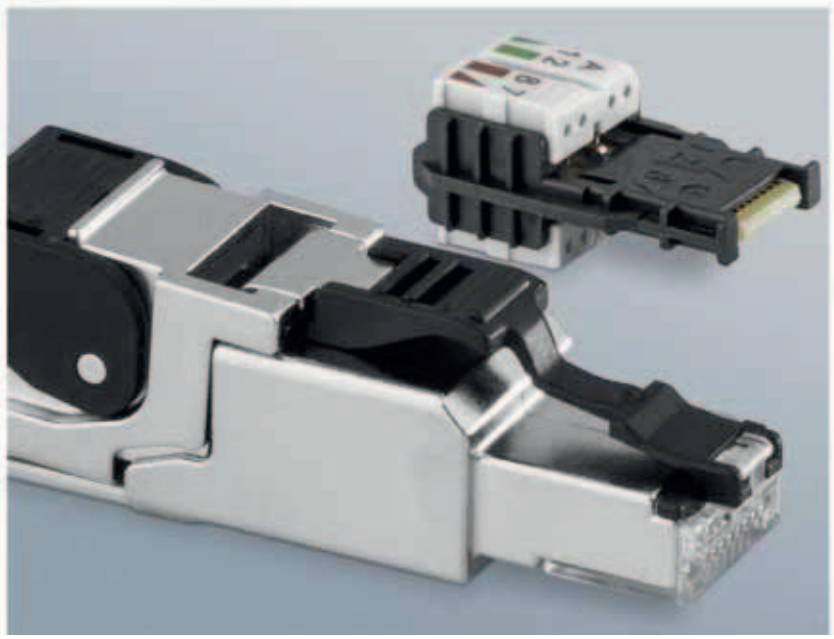

5 RJ45 Steckverbinder IP20

	MP8(8)FS Cat.6_A	STX IP20 RJ45 Cat.6 Class E_A
Normen		
Steckverbinder	IEC 60603-7-51	IEC 60603-7-5
Mechanische Eigenschaften		
Werkstoff: Kontakte	Phosphorbronze	Zinnbronze
Werkstoff: Kontaktoberfläche	Ni2.54Au0.8	Ni2.54Au0.8
Werkstoff: Steckergehäuse	PC UL94 V0	Zinkdruckguss vernickelt
Werkstoff: Einsatz	PC UL94 V0	PA UL94 V0
Werkstoff: Abschirmgehäuse	0.5 mm Messing, 2 µm Nickel	Neusilber
Werkstoff: Knickschutztülle	PVC UL94 V0 (Ø 6.3 mm / Ø 7.0 mm); PA6 UL94 V0 (Ø 6.0 mm)	-
Anschlussbedingungen Cu-Leiterdurchmesser: Volldraht	0.36 - 0.51 mm (AWG27/1 - 24/1)	0.41 - 0.64 mm (AWG26 - 22/1)
Anschlussbedingungen Cu-Leiterdurchmesser: Litze	0.46 - 0.61 mm (AWG27/7 - 24/7)	0.48 - 0.76 mm (AWG26 - 22/7)
Aderdurchmesser	0.85 - 1.05 mm	0.85 - 1.6 mm
Kabelaußendurchmesser	5.5 - 7.3 mm	5.5 - 8.5 mm
Crimpzange	N00001A0002	Spezialwerkzeuglos
Thermische und klimatische Eigenschaften		
Temperaturbereich	-40°C ... 70°C	-40°C ... 70°C
UL	E244889	-
Elektrische Eigenschaften		
Strombelastbarkeit bei 50° C	1 A	1 A
PoE+ gemäß IEEE 802.3at	Geeignet für Power over Ethernet+	
Übertragungstechnische Eigenschaften		
Kategorie 6_A (Komponente)	ISO/IEC 11801, DIN EN 50173-1	-
Class E_A (Channel)	ISO/IEC 11801, DIN EN 50173-1	

	MFP8 Cat.6_A AWG27-22	MFP8 Cat.6_A AWG27-24	UFP8 Cat.6_A AWG27-23	UFP8 Cat.6_A AWG23-22
Normen				
Steckverbinder	IEC 60603-7-51		IEC 60603-7-41	
Mechanische Eigenschaften				
Wiederanschließbarkeit	≤4 Zyklen		≤4 Zyklen	
Werkstoff: Kontakte	Federstahl		Federstahl	
Werkstoff: Kontaktoberfläche	Ni1,2Au0,8		Ni1,2Au0,8	
Werkstoff: Kontaktgehäuse	PC UL94 V0		PC UL94 V0	
Werkstoff: Leiterplatte	FR4 UL 94 V0		FR4 UL 94 V0	
Werkstoff: Durchdring-Kontakte	Phosphor Bronze verzinnt		Phosphor Bronze verzinnt	
Werkstoff: Schirmkontakt	Messing, vernickelt		Messing, vernickelt	
Werkstoff: Adernvorsortierung	PC UL94 V0 weiß		PC UL94 V0 grau	
Werkstoff: Verriegelungshaken	PBT UL94 V0		PBT UL94 V0	
Werkstoff: Abschirmgehäuse	Zinkdruckguss, vernickelt		-	
Werkstoff: Kabelabfangung	PBT UL94 V0		PC UL94 V0	
Werkstoff: Staubschutzkappe	PBT UL94 V0		PBT UL94 V0	
Anschlussbedingungen Cu-Leiterdurchmesser: Volldraht	0.51 - 0.64 mm (AWG24/1-22/1)	0.41 - 0.51 mm (AWG26/1-24/1)	0.51 - 0.57 mm (AWG24/1-23/1)	0.57 - 0.64 mm (AWG23/1-22/1)
Anschlussbedingungen Cu-Leiterdurchmesser: Litze	0.46 - 0.76 mm (AWG27/7-22/7)	0.46 - 0.61 mm (AWG27/7-24/7)	0.46 - 0.65 mm (AWG27/7-23/7)	0.65 - 0.76 mm (AWG23/7-22/7)
Anschlussbedingungen Cu-Leiterdurchmesser: Litze*	0.61 - 0.78 mm (AWG24-22/19)*	0.51 mm (AWG26/19)*	0.51 mm (AWG26/19)*	0.61 - 0.78 mm (AWG24-22/19)*
Aderdurchmesser	1.0 - 1.6 mm	0.85 - 1.1 mm	0.85 - 1.1 mm	1.1 - 1.6 mm
Kabelaußendurchmesser	5.0 - 9.0 mm	5.0 - 9.0 mm	5.5 - 8.5 mm	5.5 - 8.5 mm
Thermische und klimatische Eigenschaften				
Temperaturbereich	-40°C ... +85°C		-40°C ... +70°C	
UL	E244889		E244889	
Elektrische Eigenschaften				
Strombelastbarkeit bei 50° C	1 A		1 A	
PoE+ gemäß IEEE 802.3at	Geeignet für Power over Ethernet+		Geeignet für Power over Ethernet+	
Übertragungstechnische Eigenschaften				
Kategorie 6_A (Komponente)	ISO/IEC 11801, DIN EN 50173-1		ISO/IEC 11801, DIN EN 50173-1	

*Freigabe des Kabels durch Telegärtner Karl Gärtner GmbH erforderlich

RJ45 Steckverbinder IP20

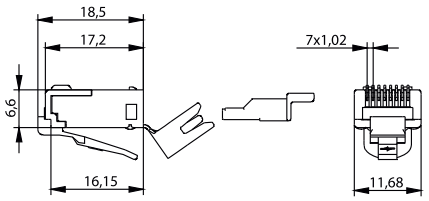

Bestell-Nr.	Kurzbezeichnung	Anmerkungen
J00026A0165	RJ45-Stecker MP8(8) FS Cat.6_A	8-polig vollgeschirmt mit Adernvorsortierung; AWG 24-27 (Litze und Massivdraht); Knickschutztülle separat bestellen

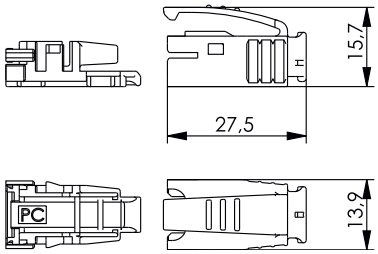

Bestell-Nr.	Kurzbezeichnung	Anmerkungen	Farbe
H86011A0000	STX Knickschutztülle	für Kabeldurchmesser 5.0 - 7.3 mm	weiß
H86011A0001	STX Knickschutztülle	für Kabeldurchmesser 5.0 - 7.3 mm	grau
H86011A0002	STX Knickschutztülle	für Kabeldurchmesser 5.0 - 7.3 mm	orange
H86011A0003	STX Knickschutztülle	für Kabeldurchmesser 5.0 - 7.3 mm	blau
H86011A0004	STX Knickschutztülle	für Kabeldurchmesser 5.0 - 7.3 mm	gelb
H86011A0005	STX Knickschutztülle	für Kabeldurchmesser 5.0 - 7.3 mm	grün
H86011A0006	STX Knickschutztülle	für Kabeldurchmesser 5.0 - 7.3 mm	schwarz

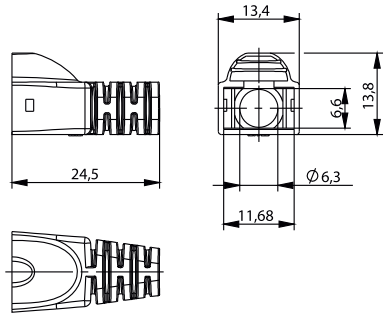

Bestell-Nr.	Kurzbezeichnung	Anmerkungen
B00080A0089	Tülle für MP8 FS (J00026A0165)	Knickschutztülle, grau RAL 7035, Ø 6,3 mm, mit Rasthebelschutz
B00080B0089	Tülle für MP8 FS (J00026A0165)	Knickschutztülle, rot RAL 3017, Ø 6,3 mm, mit Rasthebelschutz
B00080C0089	Tülle für MP8 FS (J00026A0165)	blau RAL 5015, Ø 6,3 mm, mit Rasthebelschutz
B00080D0089	Tülle für MP8 FS (J00026A0165)	Knickschutztülle, gelb RAL 1021, Ø 6,3 mm, mit Rasthebelschutz
B00080E0089	Tülle für MP8 FS (J00026A0165)	Knickschutztülle, grün RAL 6016, Ø 6,3 mm, mit Rasthebelschutz
B00080F0089	Tülle für MP8 FS (J00026A0165)	Knickschutztülle, schwarz RAL 9011, Ø 6,3 mm, mit Rasthebelschutz

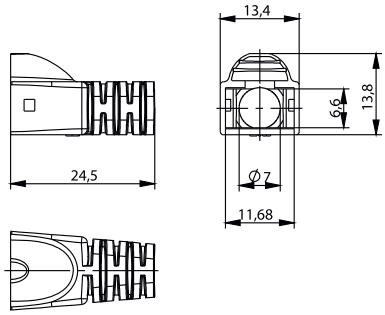

Bestell-Nr.	Kurzbezeichnung	Anmerkungen
B00080A0090	Tülle für MP8 FS (J00026A0165)	Knickschutztülle, grau RAL 7035, Ø 7,0 mm, mit Rasthebelschutz
B00080B0090	Tülle für MP8 FS (J00026A0165)	Knickschutztülle, rot RAL 3017, Ø 7,0 mm, mit Rasthebelschutz
B00080C0090	Tülle für MP8 FS (J00026A0165)	Knickschutztülle, blau RAL 5015, Ø 7,0 mm, mit Rasthebelschutz
B00080D0090	Tülle für MP8 FS (J00026A0165)	Knickschutztülle, gelb RAL 1021, Ø 7,0 mm, mit Rasthebelschutz
B00080E0090	Tülle für MP8 FS (J00026A0165)	Knickschutztülle, grün RAL 6016, Ø 7,0 mm, mit Rasthebelschutz
B00080F0090	Tülle für MP8 FS (J00026A0165)	Knickschutztülle, schwarz RAL 9011, Ø 7,0 mm, mit Rasthebelschutz

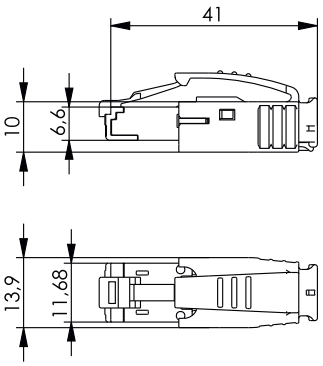

Bestell-Nr.	Kurzbezeichnung	Anmerkungen
J80026A0001	STX IP20 RJ45-Stecker Cat.6_A	AWG24-27, mit Knickschutztülle (schwarz)

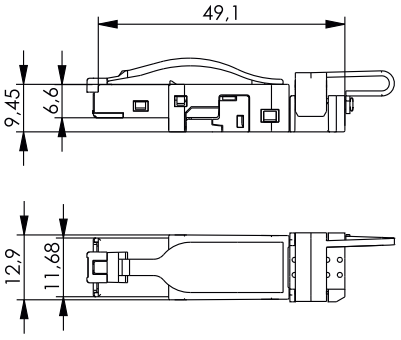

Bestell-Nr.	Kurzbezeichnung	Anmerkungen
J80026A0003	STX IP20 RJ45-Stecker Cat.6 Class E_A	AWG22-26, mit Farbkodierung T568A, T568B und PROFINET, feldkonfektionierbar
J80026A0045	STX IP20 RJ45-Stecker Cat.6 Class E_A	AWG22-26, mit bedruckter Adervorsortierung nach T568A, feldkonfektionierbar
J80026A0046	STX IP20 RJ45-Stecker Cat.6 Class E_A	AWG22-26, mit bedruckter Adervorsortierung nach T568B, feldkonfektionierbar
J80026A0047	STX IP20 RJ45-Stecker Cat.6 Class E_A	AWG22-26, mit bedruckter Adervorsortierung nach PROFINET, feldkonfektionierbar

RJ45 Steckverbinder IP20

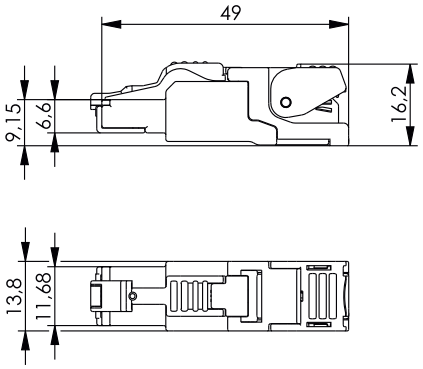

Bestell-Nr.	Kurzbezeichnung	Anmerkungen
J00026A2000	MFP8 T568 A Cat.6_A	AWG 24/1-22/1, AWG 27/7-22/7, mit vormontierter Staubschutzkappe
J00026A2001	MFP8 T568 B Cat.6_A	AWG 24/1-22/1, AWG 27/7-22/7, mit vormontierter Staubschutzkappe
J00026A2002	MFP8 PROFINET	AWG 24/1-22/1, AWG 27/7-22/7, mit vormontierter Staubschutzkappe
J00026A2004	MFP8 T568 A Cat.6_A	AWG 26/1-24/1, AWG 27/7-24/7, mit vormontierter Staubschutzkappe
J00026A2003	MFP8 T568 B Cat.6_A	AWG 26/1-24/1, AWG 27/7-24/7, mit vormontierter Staubschutzkappe

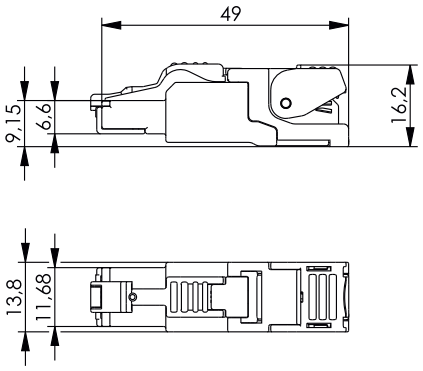

Bestell-Nr.	Kurzbezeichnung	Anmerkungen	Ausführung
J00026A2110	MFP8 T568 A Cat.6_A	AWG 24/1-22/1, AWG 27/7-22/7, mit vormontierter Staubschutzkappe	Blisterverpackung (10 Stk.)
J00026A2111	MFP8 T568 B Cat.6_A	AWG 24/1-22/1, AWG 27/7-22/7, mit vormontierter Staubschutzkappe	Blisterverpackung (10 Stk.)
J00026A2112	MFP8 PROFINET	AWG 24/1-22/1, AWG 27/7-22/7, mit vormontierter Staubschutzkappe	Blisterverpackung (10 Stk.)
J00026A2114	MFP8 T568 A Cat.6_A	AWG 26/1-24/1, AWG 27/7-24/7, mit vormontierter Staubschutzkappe	Blisterverpackung (10 Stk.)
J00026A2113	MFP8 T568 B Cat.6_A	AWG 26/1-24/1, AWG 27/7-24/7, mit vormontierter Staubschutzkappe	Blisterverpackung (10 Stk.)

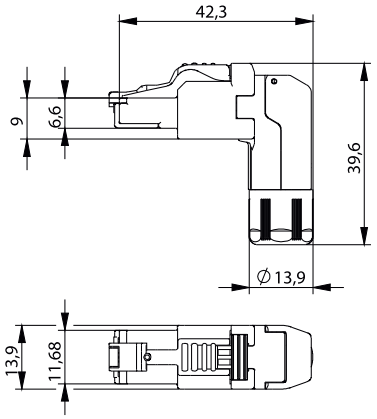

Bestell-Nr.	Kurzbezeichnung	Anmerkungen
J00026A4000	MFP8 gewinkelt T568 A Cat.6_A	AWG 24/1-22/1, AWG 27/7-22/7, mit vormontierter Staubschutzkappe
J00026A4001	MFP8 gewinkelt T568 B Cat.6_A	AWG 24/1-22/1, AWG 27/7-22/7, mit vormontierter Staubschutzkappe
J00026A4002	MFP8 gewinkelt PROFINET	AWG 24/1-22/1, AWG 27/7-22/7, mit vormontierter Staubschutzkappe
J00026A4004	MFP8 gewinkelt T568 A Cat.6_A	AWG 26/1-24/1, AWG 27/7-24/7, mit vormontierter Staubschutzkappe
J00026A4003	MFP8 gewinkelt T568 B Cat.6_A	AWG 26/1-24/1, AWG 27/7-24/7, mit vormontierter Staubschutzkappe

Bestell-Nr.	Kurzbezeichnung	Anmerkungen	Ausführung
J00026A4110	MFP8 gewinkelt T568 A Cat.6_A	AWG 24/1-22/1, AWG 27/7-22/7, mit vormontierter Staubschutzkappe	Blisterverpackung (10 Stk.)
J00026A4111	MFP8 gewinkelt T568 B Cat.6_A	AWG 24/1-22/1, AWG 27/7-22/7, mit vormontierter Staubschutzkappe	Blisterverpackung (10 Stk.)
J00026A4112	MFP8 gewinkelt PROFINET	AWG 24/1-22/1, AWG 27/7-22/7, mit vormontierter Staubschutzkappe	Blisterverpackung (10 Stk.)
J00026A4114	MFP8 gewinkelt T568 A Cat.6_A	AWG 26/1-24/1, AWG 27/7-24/7, mit vormontierter Staubschutzkappe	Blisterverpackung (10 Stk.)
J00026A4113	MFP8 gewinkelt T568 B Cat.6_A	AWG 26/1-24/1, AWG 27/7-24/7, mit vormontierter Staubschutzkappe	Blisterverpackung (10 Stk.)

Bestell-Nr.	Kurzbezeichnung	Anmerkungen	Ausführung
F00020A2130	MFP8 Adernmanager T568A	AWG24/1-AWG22/1, AWG27/7-AWG22/7	Blisterverpackung (30 Stk.)
F00020A2131	MFP8 Adernmanager T568B	AWG24/1-AWG22/1, AWG27/7-AWG22/7	Blisterverpackung (30 Stk.)
F00020A2132	MFP8 PROFINET	AWG24/1-AWG22/1, AWG27/7-AWG22/7	Blisterverpackung (30 Stk.)
F00020A2134	MFP8 Adernmanager T568A	AWG26/1-AWG24/1, AWG27/7-AWG24/7	Blisterverpackung (30 Stk.)
F00020A2133	MFP8 Adernmanager T568B	AWG26/1-AWG24/1, AWG27/7-AWG24/7	Blisterverpackung (30 Stk.)

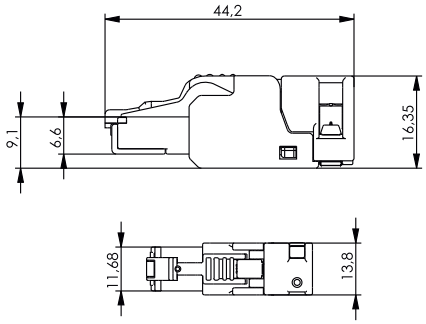

Bestell-Nr.	Kurzbezeichnung	Anmerkungen
J00026A3000	UFP8 T568A Cat.6_A	AWG 24/1-23/1, AWG 27/7-23/7, mit vormontierter Staubschutzkappe
J00026A3001	UFP8 T568B Cat.6_A	AWG 24/1-23/1, AWG 27/7-23/7, mit vormontierter Staubschutzkappe
J00026A3002	UFP8 T568A Cat.6_A	AWG 23/1-22/1, AWG 23/7-22/7, mit vormontierter Staubschutzkappe
J00026A3003	UFP8 T568B Cat.6_A	AWG 23/1-22/1, AWG 23/7-22/7, mit vormontierter Staubschutzkappe

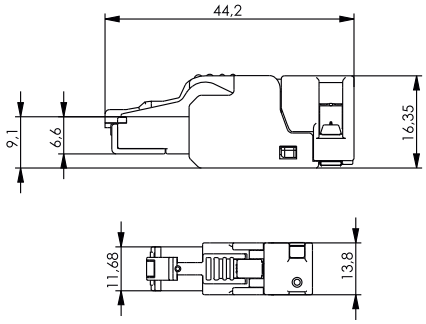

Bestell-Nr.	Kurzbezeichnung	Anmerkungen	Ausführung
J00026A3110	UFP8 T568A Cat.6_A	AWG 24/1-23/1, AWG 27/7-23/7, mit vormontierter Staubschutzkappe	Blisterverpackung (10 Stk.)
J00026A3111	UFP8 T568B Cat.6_A	AWG 24/1-23/1, AWG 27/7-23/7, mit vormontierter Staubschutzkappe	Blisterverpackung (10 Stk.)
J00026A3112	UFP8 T568A Cat.6_A	AWG 23/1-22/1, AWG 23/7-22/7, mit vormontierter Staubschutzkappe	Blisterverpackung (10 Stk.)
J00026A3113	UFP8 T568B Cat.6_A	AWG 23/1-22/1, AWG 23/7-22/7, mit vormontierter Staubschutzkappe	Blisterverpackung (10 Stk.)

RJ45 Steckverbinder IP20

Bestell-Nr.	Kurzbezeichnung	Anmerkungen	Ausführung
F00020A3130	UFP8 Adernmanager T568A	AWG24/1-AWG23/1; AWG27/7-AWG23/7	Blisterverpackung (30 Stk.)
F00020A3131	UFP8 Adernmanager T568B	AWG24/1-AWG23/1; AWG27/7-AWG23/7	Blisterverpackung (30 Stk.)
F00020A3132	UFP8 Adernmanager T568A	AWG23/1-AWG22/1; AWG23/7-AWG22/7	Blisterverpackung (30 Stk.)
F00020A3133	UFP8 Adernmanager T568B	AWG23/1-AWG22/1; AWG23/7-AWG22/7	Blisterverpackung (30 Stk.)

Bestell-Nr.	Kurzbezeichnung	Ausführung
M06000A0067	Prüflehre für RJ45 MP8(8) FS Stecker	Kontakthöhe Kleinstmaß
M06000A0068	Prüflehre für RJ45 MP8(8) FS Stecker	Kontakthöhe Größtmaß

6

LWL Steckverbinder

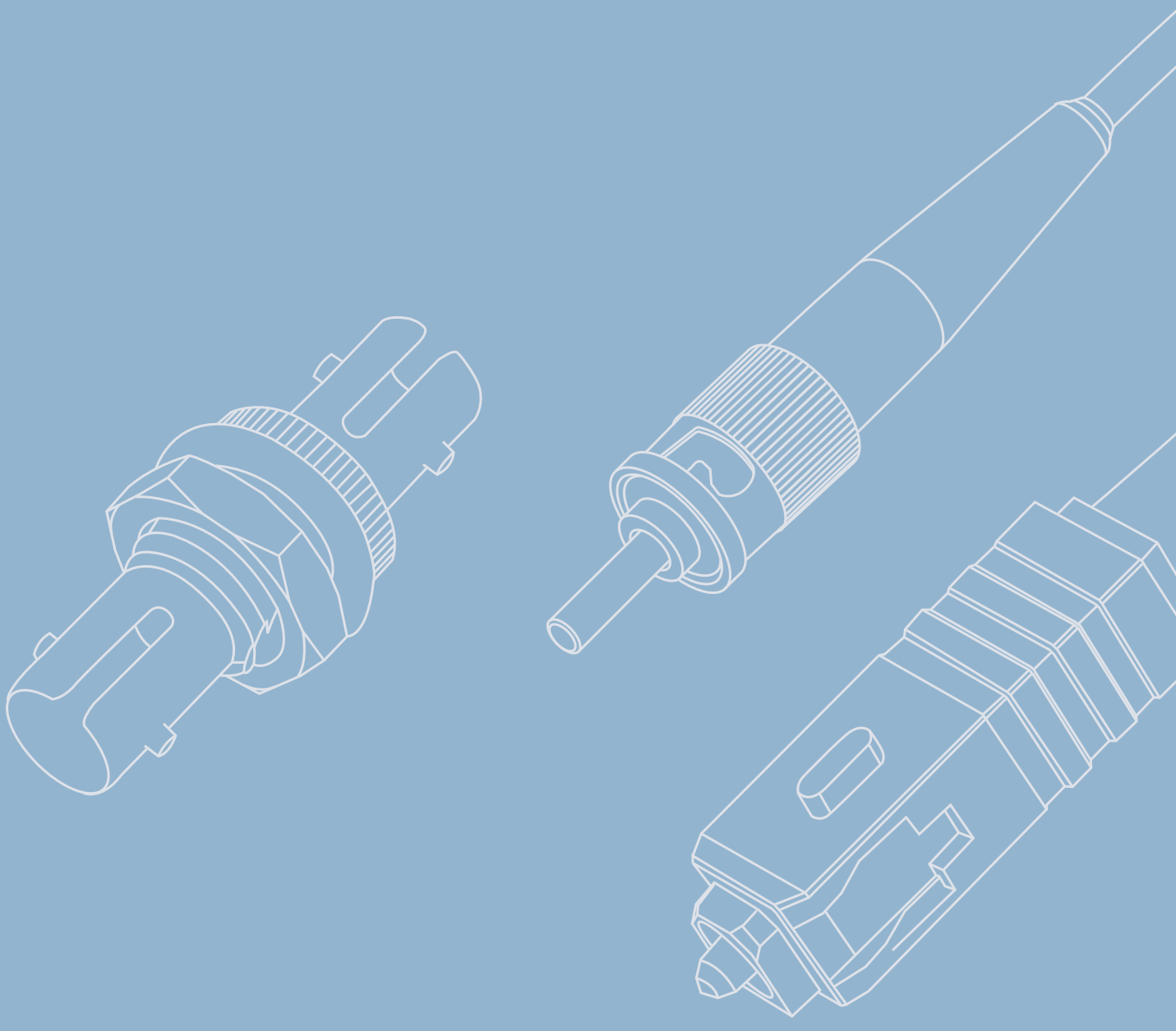

6 LWL Steckverbinder

6.1 ST Steckverbinder 170
6.1.1 ST Stecker 170
6.1.2 ST Kupplungen 171

6.2 SC Steckverbinder 171
6.2.1 SC Stecker 172
6.2.2 SC Kupplungen 174

6.3 LC Steckverbinder 176
6.3.1 LC Stecker 176
6.3.2 LC Stecker EasyGrip 176
6.3.3 LC Kupplungen 176

6.4 E2000 Kupplungen 178

6.5 LWL-Adapter zwischen den Serien 178
6.5.1 ST/SC Duplex Adapter 178

Telegärtner LWL-Steckverbinder sind für eine lange Lebensdauer mit hochwertigen Stiften und Schlitzhülsen ausgerüstet; die Montage an Kabel oder Fasern kann mit den angebotenen Werkzeugen und Hilfsmitteln einfach und rasch vor Ort durchgeführt werden. Die vorgeformte konvexe Stirnfläche des Steckstiftes gewährleistet kurze Polierzeiten und hervorragende optische Eigenschaften. Alle LWL-Steckverbinder entsprechen den gültigen internationalen Normen.
Für die Anwendung mit POF (Plastic Optical Fiber) und PCF (Polymer Cladded Fiber) Fasern sind ST und SC Stecker mit Metallferrule verfügbar, die mit einfachsten Hilfsmitteln und ohne Klebstoff an das Kabel angeschlossen werden können.
Die Anforderung, auch für Glasfaseranwendungen eine Packungsdichte wie bei RJ45-Steckverbindern zu erreichen, hat zur Entwicklung neuer Glasfaser-Stecksysteme unter der Bezeichnung SFF (= Small Form Factor) geführt. Telegärtner bietet dazu die Bauform LC an. Der Platzbedarf in Frontplatten oder Anschlussdosen ist nur etwa halb so groß wie bei herkömmlichen Steckverbindern wie z.B. ST oder SC.
Wir bieten für dieses System eine komplette Baureihe für die Netzwerkinstallation an: Stecker, Kupplungen, Rangierkabel, Adapterkabel auf andere Stecksysteme, Anschlussdosen passend für Standard-Schalterprogramme und mit garantierten Biegeradien, Rangierfelder mit und ohne Schubladenauszug sowie Wandverteiler in verschiedenen Größen und für Hutschienenmontage.

Steckertyp	ST	SC	LC	E2000
Standard	IEC 61754-2	IEC 61754-4	IEC 61754-20	IEC 61754-15
Ausführung für Fasertyp	SM* (E9/125) MM** (G50/125, G62,5/125) PCF (S200/230) POF (S980/1000)	SM* (E9/125) MM** (G50/125, G62,5/125) PCF (S200/230) POF (S980/1000)	SM* (E9/125) MM** (G50/125, G62,5/125)	SM* (E9/125) MM** (G50/125, G62,5/125)
Einfügedämpfung	SM*: max. 0,5 dB MM**: max. 0,4 dB PCF: max. 1,0 dB POF: typ. 1,5 dB	SM*: max. 0,5 dB MM**: max. 0,4 dB PCF: max. 1,0 dB POF: typ. 1,5 dB	SM*: max. 0,5 dB MM**: max. 0,4 dB	SM*: max. 0,3 dB MM**: max. 0,3 dB
Rückflussdämpfung	SM*: min. 40 dB MM**: min. 30 dB	SM*: min. 40 dB MM**: min. 30 DB	SM*: min. 40 dB MM**: min. 30 dB	SM*: min. 55 dB MM**: min. 30 dB
Steckzyklen	min. 1000 (POF/PCF: min. 500)	min. 1000 (POF/PCF: min. 500)	min. 1000	min. 1000
Stecker-Ferrule	GOF: Zirkonia-Keramik PCF: Nickel POF: Messing vernickelt	GOF: Zirkonia-Keramik PCF: Nickel POF: ARCAP (Neusilber)	Zirkonia-Keramik	Zirkonia-Keramik
Kupplungshülse	SM*: Zirkonia-Keramik MM**: Zirkonia-Keramik oder Phosphorbronze	SM*: Zirkonia-Keramik MM**: Zirkonia-Keramik oder Phosphorbronze	SM*: Zirkonia-Keramik MM**: Phosphorbronze	SM*: Zirkonia-Keramik MM**: Zirkonia-Keramik
Kupplungsgehäuse	Metall	Kunststoff oder Metall	Kunststoff	Kunststoff
Verriegelung	Bajonett	Push/Pull	Rasthebel	Rasthebel

* SM = Singlemode
** MM = Multimode

6.1 ST Steckverbinder

	ST und ST3 Steckverbinder	ST Steckverbinder für POF / PCF
Mechanische Eigenschaften		
Ausführung	BFOC/2,5 nach IEC 61754-2	BFOC/2,5 acc. to IEC 61754-2
Lebensdauer (Steckungen)	≥ 1000	≥ 500
Sechskant-Crimpweite	3.4/4.52 x 10 mm; 3.65/4.52 mm	3.4/4.52 x 10 mm (3.25 für Kabel Ø 2.2)
Zugentlastung	≥100 N	≥100 N (Ø 3.6); ≥60 N (Ø 2.2)
Werkstoff: Steckerstift	Zirkonia-Keramik	POF: Messing, vernickelt, PCF: Nickel
Werkstoff: Kupplungshülse	Zirkonia-Keramik oder Phosphorbronze	Phosphorbronze
Werkstoff: Steckerkörper (ST3, ST für POF), Befestigungsteile für Kupplung	Messing, vernickelt	Messing, vernickelt
Werkstoff: Bajonettmutter, Steckerkörper (ST), Kupplungsgehäuse	Zinkdruckguss, vernickelt	Zinkdruckguss, vernickelt
Werkstoff: Crimphülse	Kupfer, vernickelt	Kupfer, vernickelt
Werkstoff: Knickschutztülle, Schutzkappen	Elastomer, flammhemmend, halogenfrei	Elastomer, flammhemmend, halogenfrei
Thermische und klimatische Eigenschaften		
Betriebstemperatur in °C	-20°...80° C	-20°...80° C
Lagertemperatur in °C	-40°...90° C	-40°...90° C
Optische Eigenschaften		
Einfügedämpfung: Stecker (Werksmontage)	Multimode: max. 0.4 dB[1]; Singlemode: max. 0.5 dB[1]	POF: max. 1.5 dB; PCF: max. 1.0 dB
Einfügedämpfung: Kupplung (Keramik)	Multimode/Singlemode: max. 0.2 dB[1]	max. 1.5 dB
Einfügedämpfung: Kupplung (Phosphorbronze)	Multimode: max. 0.2 dB[1]	-
Rückflussdämpfung	Multimode: min. 30 dB[2]; Singlemode: min. 40 dB[2]	-

1) Messung nach IEC 61300-3-4
2) Messung nach IEC 61300-3-6

6.1.1 ST Stecker

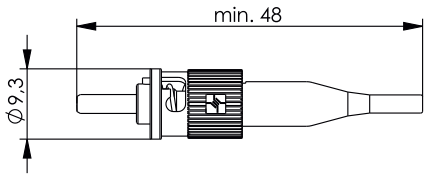

Bestell-Nr.	Bezeichnung	Fasertyp	Anmerkungen
J08010A0009	ST Stecker Singlemode, Keramik/Metall	E9/125	für Fasern mit Sekundärcoating Ø 0,9 mm
J08010A0036	ST Stecker Singlemode, Keramik/Metall	E9/125	für Kabel Ø 1,8 - 2,2 mm
J08010A0008	ST Stecker Singlemode, Keramik/Metall	E9/125	für Kabel Ø 2,6 - 3,2 mm
J08010A0027	ST3 Stecker Singlemode, Keramik/Metall, zugentlastet	E9/125	für Kabel Ø 2,6 - 3,2 mm
J08010A0005	ST Stecker Multimode, Keramik/Metall	G50/125, G62,5/125	für Fasern mit Sekundärcoating Ø 0,9 mm
J08010A0035	ST Stecker Multimode, Keramik/Metall	G50/125, G62,5/125	für Kabel Ø 1,8 - 2,2 mm
J08010A0007	ST Stecker Multimode, Keramik/Metall	G50/125, G62,5/125	für Kabel Ø 2,6 - 3,2 mm
J08010A0026	ST3 Stecker Multimode, Keramik/Metall, zugentlastet	G50/125, G62,5/125	für Kabel Ø 2,6 - 3,2 mm
J08010A0057	ST Stecker für PCF, Metall	200/230	für Kabel Ø 1,8 - 2,2 mm
J08010A0056	ST Stecker für PCF, Metall	200/230	für Kabel Ø 2,6 - 3,2 mm
J08010A0016	ST Stecker für POF, Metall	S980/1000	für Kabel Ø 2,2 mm ohne Zugentlastung oder Ø 3,6 mm mit Zugentlastung

ST Kupplungen 6.1.2

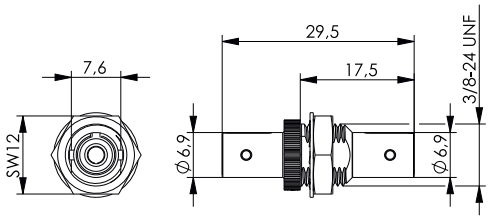

Bestell-Nr.	Bezeichnung	Einbauart	Einbaumaß
J08011A0002	ST Kupplung, Multimode und Singlemode, Keramikhülse, Metallgehäuse	Einlochmontage	Z64
J08011A0003	ST Kupplung, Multimode, Phosphorbronzehülse, Metallgehäuse	Einlochmontage	Z64

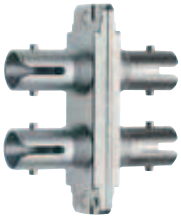

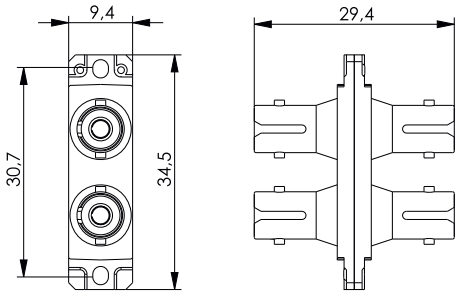

Bestell-Nr.	Bezeichnung	Einbauart	Einbaumaß
J08011A0017	ST Duplex Kupplung, Multimode und Singlemode, Keramikhülse, Metallgehäuse, inkl. selbstschneidende Befestigungsschrauben	Flanschmontage	Z93
J08011A0014	ST Duplex Kupplung, Multimode, Phophorbronzehülse, Kunststoffgehäuse, inkl. selbstschneidende Befestigungsschrauben	Flanschmontage	Z93
J08011A0018	ST Duplex Kupplung, Multimode, Phophorbronzehülse, Metallgehäuse, inkl. selbstschneidende Befestigungsschrauben	Flanschmontage	Z93

SC Steckverbinder 6.2

	SC Steckverbinder	SC Steckverbinder für POF / PCF
Mechanische Eigenschaften		
Ausführung	Bauform SC nach IEC 61754-4	Bauform SC nach IEC 61754-4
Lebensdauer (Steckungen)	≥ 1000	≥ 500
Sechskant-Crimpweite	4.52 x 10 mm	3.4/4.52 x 10 mm (3.25 für Kabel Ø 2.2)
Zugentlastung	≥100 N	≥100 N (Ø 3.6); ≥60 N (Ø 2.2)
Werkstoff: Steckerstift	Zirkonia-Keramik	POF: Neusilber, PCF: Nickel
Werkstoff: Kupplungshülse	Zirkonia-Keramik oder Phosphorbronze	Phosphorbronze
Werkstoff: Steckerstiftaufnahme	Kupferlegierung, vernickelt	Kupferlegierung, vernickelt
Werkstoff: Steckergehäuse, Knickschutztülle, Schutzkappen	Thermoplastischer Kunststoff, flammhemmend, halogenfrei	
Werkstoff: Kupplungsgehäuse	Thermoplastischer Kunststoff, flammhemmend, halogenfrei, oder Zinkdruckguss, vernickelt	
Werkstoff: Haltefeder (Kupplung)	Nichtrostender Stahl	Nichtrostender Stahl
Farbe: Steckergehäuse/ Kupplungsgehäuse	Multimode: beige, blau, türkis, schwarz; Singlemode: blau; Singlemode APC: grün	POF: gelb; PCF: rot
Thermische und klimatische Eigenschaften		
Betriebstemperatur in °C	-20°...80° C	-20°...80° C
Lagertemperatur in °C	-40°...90° C	-40°...90° C
Optische Eigenschaften		
Einfügedämpfung: Stecker (Werksmontage)	Multimode: max. 0.4 dB[1]; Singlemode/ Singlemode APC: max. 0.5 dB[1];	POF: 1.5 dB; PCF: 1.0 dB
Einfügedämpfung: Kupplung	Multimode/Singlemode: max. 0.2 dB[1]; Singlemode APC: 0.5 dB[1]	-
Rückflussdämpfung: Stecker (Werksmontage)	Multimode: min. 30 dB[2]; Singlemode: min. 40 dB[2]; Singlemode APC: min. 60 dB[2]	-

1) Messung nach IEC 61300-3-4
2) Messung nach IEC 61300-3-6

6.2 SC Steckverbinder

6.2.1 SC Stecker

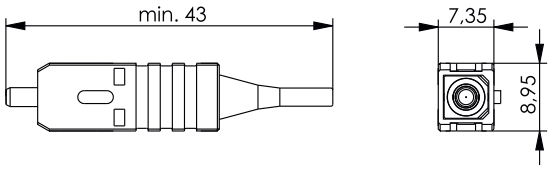

Bestell-Nr.	Bezeichnung	Fasertyp	Gehäusefarbe	Anmerkungen
J08080A0006	SC Stecker, Singlemode, Keramik	E9/125	blau	für Fasern mit Sekundärcoating Ø 0,9 mm
J08080A0018	SC Stecker, Singlemode, Keramik	E9/125	blau	für Kabel Ø 1,8 - 2,2 mm
J08080A0005	SC Stecker, Singlemode, Keramik	E9/125	blau	für Kabel Ø 2,6 - 3,2 mm
J08080A0002	SC Stecker, Multimode, Keramik	G50/125, G62,5/125	blau	für Fasern mit Sekundärcoating Ø 0,9 mm
J08080A0016	SC Stecker, Multimode, Keramik	G50/125, G62,5/125	blau	für Kabel Ø 1,8 - 2,2 mm
J08080A0001	SC Stecker, Multimode, Keramik	G50/125, G62,5/125	blau	für Kabel Ø 2,6 - 3,2 mm
J08080A0037	SC Stecker, Multimode, Keramik	G50/125, G62,5/125	beige	für Fasern mit Sekundärcoating Ø 0,9 mm
J08080A0043	SC Stecker, Multimode, Keramik	G50/125, G62,5/125	beige	für Kabel Ø 1,8 - 2,2 mm
J08080A0036	SC Stecker, Multimode, Keramik	G50/125, G62,5/125	beige	für Kabel Ø 2,6 - 3,2 mm
J08080A0048	SC Stecker, Multimode, Keramik	G50/125 OM3	türkis	für Fasern mit Sekundärcoating Ø 0,9 mm
J08080A0047	SC Stecker, Multimode, Keramik	G50/125 OM3	türkis	für Kabel Ø 1,8 - 2,2 mm
J08080A0046	SC Stecker, Multimode, Keramik	G50/125 OM3	türkis	für Kabel Ø 2,6 - 3,2 mm
J08080A0052	SC Stecker, Multimode, Keramik	G50/125 OM4	schwarz	für Fasern mit Sekundärcoating Ø 0,9 mm
J08080A0053	SC Stecker, Multimode, Keramik	G50/125 OM4	schwarz	für Kabel Ø 1,8 - 2,2 mm
J08080A0051	SC Stecker, Multimode, Keramik	G50/125 OM4	schwarz	für Kabel Ø 2,6 - 3,2 mm

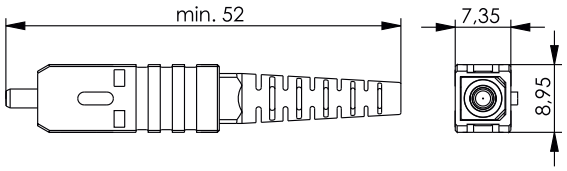

Bestell-Nr.	Bezeichnung	Fasertyp	Anmerkungen	Gehäusefarbe
J88080A0000	STX IP20 SC Stecker	POF, S980/1000	für Kabel Ø 2,2 mm	gelb

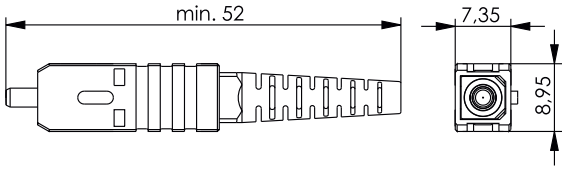

Bestell-Nr.	Bezeichnung	Fasertyp	Anmerkungen	Gehäusefarbe
J88080A0008	STX IP20 SC Stecker	PCF, S200/230	für Kabel Ø 2,6 - 3,2 mm	rot
J88080A0009	STX IP20 SC Stecker	PCF, S200/230	für Kabel Ø 1,8 - 2,2 mm	rot

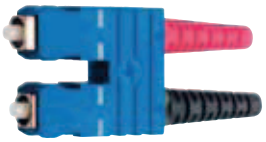

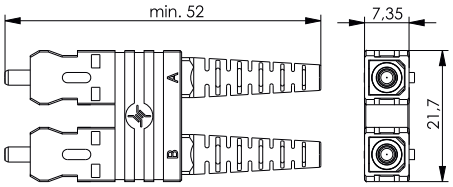

Bestell-Nr.	Bezeichnung	Fasertyp	Anmerkungen	Gehäusefarbe
J08080B0016	SC Duplex-Stecker, Singlemode, Keramik	E9/125	für Kabel Ø 1,8 - 2,2 mm	blau
J08080B0012	SC Duplex-Stecker, Singlemode, Keramik	E9/125	für Kabel Ø 2,6 - 3,2 mm	blau
J08080B0014	SC Duplex-Stecker, Multimode, Keramik	G50/125, G62,5/125	für Kabel Ø 1,8 - 2,2 mm	blau
J08080B0007	SC Duplex-Stecker, Multimode, Keramik	G50/125, G62,5/125	für Kabel Ø 2,6 - 3,2 mm	blau
J08080B0023	SC Duplex-Stecker, Multimode, Keramik	G50/125, G62,5/125	für Kabel Ø 1,8 - 2,2 mm	beige
J08080B0019	SC Duplex-Stecker, Multimode, Keramik	G50/125, G62,5/125	für Kabel Ø 2,6 - 3,2 mm	beige
J08080B0025	SC Duplex-Stecker, Multimode, Keramik	G50/125 OM3	für Kabel Ø 1,8 - 2,2 mm	türkis
J08080B0024	SC Duplex-Stecker, Multimode, Keramik	G50/125 OM3	für Kabel Ø 2,6 - 3,2 mm	türkis
J08080B0003	SC Duplex-Stecker, Multimode, Keramik	G50/125 OM4	für Kabel Ø 1,8 - 2,2 mm	schwarz
J08080B0002	SC Duplex-Stecker, Multimode, Keramik	G50/125 OM4	für Kabel Ø 2,6 - 3,2 mm	schwarz

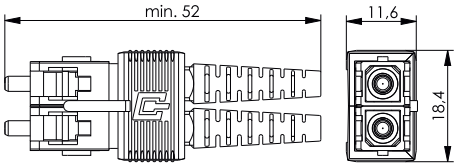

Bestell-Nr.	Bezeichnung	Fasertyp	Anmerkungen	Gehäusefarbe
J88080A0005	STX IP20 SC-RJ Stecker	E9/125	für Kabel Ø 2,6 - 3,2 mm	blau
J88080A0004	STX IP20 SC-RJ Stecker	G50/125, G62,5/125	für Kabel Ø 2,6 - 3,2 mm	beige
J88080A0006	STX IP20 SC-RJ Stecker	POF, S980/1000	für Kabel Ø 2,2 mm	gelb
J88080A0008	STX IP20 SC-RJ Stecker	PCF	für Kabel Ø 2,6 - 3,2 mm	rot

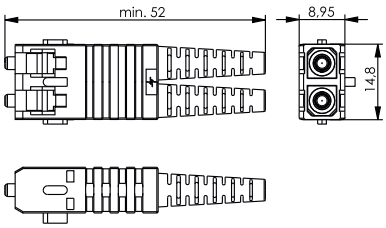

Bestell-Nr.	Bezeichnung	Fasertyp	Anmerkungen	Gehäusefarbe
J88080A0020	STX IP20 SC-RJ Stecker	E9/125	für Kabel Ø 2,6 - 3,0 mm	blau, einteilig
J88080A0019	STX IP20 SC-RJ Stecker	G50/125, G62,5/125	für Kabel Ø 2,6 - 3,0 mm	beige, einteilig
J88080A0023	STX IP20 SC-RJ Stecker	G50/125 OM3	für Kabel Ø 2,6 - 3,0 mm	türkis, einteilig
J88080A0021	STX IP20 SC-RJ Stecker	POF	für Kabel Ø 2,6 - 3,0 mm	gelb, einteilig
J88080A0022	STX IP20 SC-RJ Stecker	PCF	für Kabel Ø 2,6 - 3,0 mm	rot, einteilig

6.2 SC Steckverbinder

6.2.1 SC Stecker

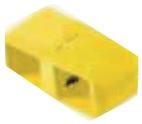

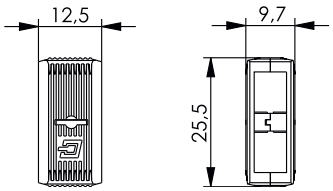

Bestell-Nr.	Bezeichnung	Anmerkungen	Farbe
B00042A0103	Verbindungsklammer für SC Stecker (Abstand wie SC Duplex)	Verpackungseinheit 10 Stck.	blau
B00042A0102	Verbindungsklammer für SC Stecker (Abstand wie SC Duplex)	Verpackungseinheit 10 Stck.	grün
B00042A0101	Verbindungsklammer für SC Stecker (Abstand wie SC Duplex)	Verpackungseinheit 10 Stck.	beige
B00042A0159	Verbindungsklammer für SC Stecker (Abstand wie SC Duplex)	Verpackungseinheit 10 Stck.	türkis
B00042A0105	Verbindungsklammer für SC Stecker (Abstand wie SC Duplex)	Verpackungseinheit 10 Stck.	gelb
B00042A0107	Verbindungsklammer für SC Stecker (Abstand wie SC Duplex)	Verpackungseinheit 10 Stck.	rot
B00042A0104	Verbindungsklammer für SC Stecker (Abstand wie SC Duplex)	Verpackungseinheit 10 Stck.	schwarz

6.2.2 SC Kupplungen

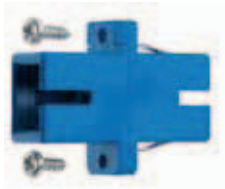

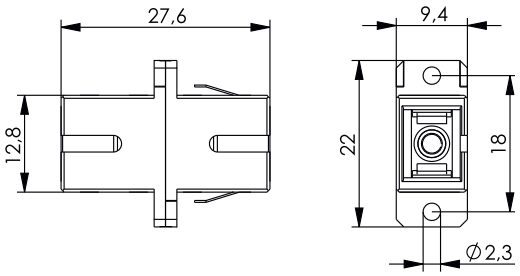

Bestell-Nr.	Bezeichnung	Einbauart	Einbaumaß	Gehäusefarbe
J08081A0000	SC Kupplung, Multimode und Singlemode, Keramikhülse, Kunststoffgehäuse, inkl. selbstschneidende Befest.-Schrauben	Einschnapp- oder Schraubmontage	Z77	blau
J08081A0004	SC Kupplung, Multimode und Singlemode, Keramikhülse, Metallgehäuse, inkl. selbstschneidende Befest.-Schrauben	Einschnapp- oder Schraubmontage	Z77	Metall
J08081A0010	SC/APC Kupplung, Singlemode, Keramikhülse, Kunststoffgehäuse, inkl. selbstschneidende Befest.-Schrauben	Einschnapp- oder Schraubmontage	Z77	grün
J08081A0014	SC Kupplung, Multimode, Keramikhülse, Kunststoffgehäuse, inkl. selbstschneidende Befest.-Schrauben	Einschnapp- oder Schraubmontage	Z77	beige
J08081A0015	SC Kupplung, Multimode, Phosphorbronzehülse, Kunststoffgehäuse, inkl. selbstschneidende Befest.-Schrauben	Einschnapp- oder Schraubmontage	Z77	beige
J08081A0032	SC Kupplung, Multimode, Keramikhülse, Kunststoffgehäuse, inkl. selbstschneidende Befest.-Schrauben	Einschnapp- oder Schraubmontage	Z77	türkis
J08081A0033	SC Kupplung, Multimode, Phosphorbronzehülse, Kunststoffgehäuse, inkl. selbstschneidende Befest.-Schrauben	Einschnapp- oder Schraubmontage	Z77	türkis
J08081A0036	SC Kupplung, Multimode, Keramikhülse, Kunststoffgehäuse, inkl. selbstschneidende Befest.-Schrauben	Einschnapp- oder Schraubmontage	Z77	schwarz
J08081A0039	SC Kupplung, Multimode, Phosphorbronzehülse, Kunststoffgehäuse, inkl. selbstschneidende Befest.-Schrauben	Einschnapp- oder Schraubmontage	Z77	schwarz

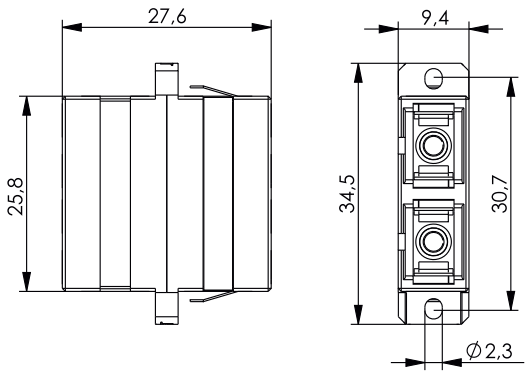

Bestell-Nr.	Bezeichnung	Einbauart	Einbaumaß	Gehäusefarbe
J08081A0002	SC Duplex Kupplung, Multimode und Singlemode, Keramikhülse, Kunststoffgehäuse, inkl. selbstschneidende Befest.-Schrauben	Einschnapp- oder Schraubmontage	Z93	blau
J08081A0006	SC Duplex Kupplung, Multimode und Singlemode, Keramikhülse, Metallgehäuse, inkl. selbstschneidende Befest.-Schrauben	Einschnapp- oder Schraubmontage	Z93	Metall
J08081A0011	SC/APC Duplex Kupplung, Singlemode, Keramikhülse, Kunststoffgehäuse, inkl. selbstschneidende Befestigungsschrauben	Einschnapp- oder Schraubmontage	Z93	grün
J08081A0016	SC Duplex Kupplung, Multimode, Keramikhülse, Kunststoffgehäuse, inkl. selbstschneidende Befest.-Schrauben	Einschnapp- oder Schraubmontage	Z93	beige
J08081A0017	SC Duplex Kupplung, Multimode, Phosphorbronzehülse, Kunststoffgehäuse, inkl. selbstschneidende Befest.-Schrauben	Einschnapp- oder Schraubmontage	Z93	beige
J08081A0034	SC Duplex Kupplung, Multimode, Keramikhülse, Kunststoffgehäuse, inkl. selbstschneidende Befest.-Schrauben	Einschnapp- oder Schraubmontage	Z93	türkis
J08081A0035	SC Duplex Kupplung, Multimode, Phosphorbronzehülse, Kunststoffgehäuse, inkl. selbstschneidende Befest.-Schrauben	Einschnapp- oder Schraubmontage	Z93	türkis
J08081A0037	SC Duplex Kupplung, Multimode, Keramikhülse, Kunststoffgehäuse, inkl. selbstschneidende Befest.-Schrauben	Einschnapp- oder Schraubmontage	Z93	schwarz
J08081A0038	SC Duplex Kupplung, Multimode, Phosphorbronzehülse, Kunststoffgehäuse, inkl. selbstschneidende Befest.-Schrauben	Einschnapp- oder Schraubmontage	Z93	schwarz

Bestell-Nr.	Bezeichnung	Gehäusefarbe
B00012A0018	Staubschutzklappe, automatisch schließend, für SC Duplex Kupplung	blau

6.3 LC Steckverbinder

6.3.1 LC Stecker

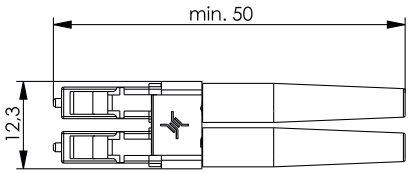

Bestell-Nr.	Bezeichnung	Fasertyp	Anmerkungen	Gehäusefarbe
J08070A0000	LC Duplex Stecker, Singlemode, Keramik	E9/125	für Kabel Ø 1,8 - 2,2 mm	blau
J08070A0009	LC Duplex Stecker, Singlemode, Keramik	E9/125	für Kabel Ø 2,6 - 3,2 mm	blau
J08070A0002	LC Duplex Stecker, Multimode, Keramik	G50/125; G62,5/125	für Kabel Ø 1,8 - 2,2 mm	beige
J08070A0010	LC Duplex Stecker, Multimode, Keramik	G50/125; G62,5/125	für Kabel Ø 2,6 - 3,2 mm	beige
J08070A0034	LC Duplex Stecker, Multimode, Keramik	G50/125 OM3	für Kabel Ø 1,8 - 2,2 mm	türkis
J08070A0033	LC Duplex Stecker, Multimode, Keramik	G50/125 OM3	für Kabel Ø 2,6 - 3,2 mm	türkis
J08070A0044	LC Duplex Stecker, Multimode, Keramik	G50/125 OM4	für Kabel Ø 1,8 - 2,2 mm	schwarz
J08070A0043	LC Duplex Stecker, Multimode, Keramik	G50/125 OM4	für Kabel Ø 2,6 - 3,2 mm	schwarz

6.3.2 LC Stecker EasyGrip

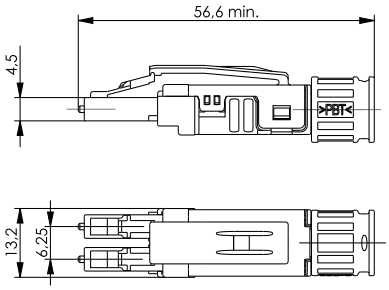

Bestell-Nr.	Bezeichnung	Fasertyp	Anmerkungen	Gehäuse-farbe	Klammer-farbe
J08070A0055	LC Duplex Stecker EasyGrip	E9/125	für Kabel Ø 1,8 - 2,2 mm und 2,6 - 3,2 mm	blau	schwarz
J08070A0056	LC/APC Duplex Stecker EasyGrip	E9/125	für Kabel Ø 1,8 - 2,2 mm und 2,6 - 3,2 mm	grün	schwarz
J08070A0057	LC Duplex Stecker EasyGrip	G50/125; G62,5/125	für Kabel Ø 1,8 - 2,2 mm und 2,6 - 3,2 mm	beige	schwarz
J08070A0058	LC Duplex Stecker EasyGrip	G50/125 OM3	für Kabel Ø 1,8 - 2,2 mm und 2,6 - 3,2 mm	türkis	schwarz
J08070A0059	LC Duplex Stecker EasyGrip	G50/125 OM4	für Kabel Ø 1,8 - 2,2 mm und 2,6 - 3,2 mm	schwarz	schwarz

6.3.3 LC Kupplungen

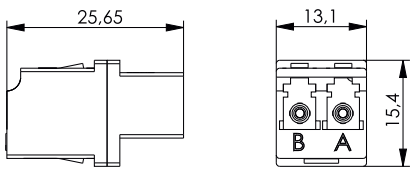

Bestell-Nr.	Bezeichnung	Einbauart	Einbaumaß	Gehäusefarbe
J08071A0000	LC Duplex Kupplung, Multimode und Singlemode, Keramikhülse, Kunststoffgehäuse	Einschnappmontage	Z99	blau
J08071A0004	LC/APC Duplex Kupplung, Singlemode, Keramikhülse, Kunststoffgehäuse	Einschnappmontage	Z99	grün
J08071A0002	LC Duplex Kupplung, Multimode, Phosphorbronzehülse, Kunststoffgehäuse	Einschnappmontage	Z99	beige
J08071A0017	LC Duplex Kupplung, Multimode, Phosphorbronzehülse, Kunststoffgehäuse	Einschnappmontage	Z99	türkis
J08071A0030	LC Duplex Kupplung, Multimode, Phosphorbronzehülse, Kunststoffgehäuse	Einschnappmontage	Z99	schwarz

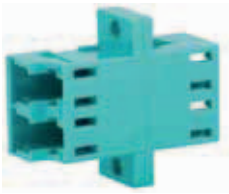

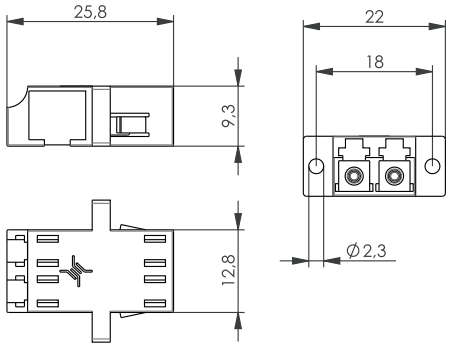

Bestell-Nr.	Bezeichnung	Einbauart	Einbau-maß	Gehäuse-farbe
J08071A0005	LC Duplex Kupplung, Multimode und Singlemode, Keramikhülse, Kunststoffgehäuse	Einschnapp- oder Schraubmontage	Z77	blau
J08071A0021	LC/APC Duplex Kupplung, Singlemode, Keramikhülse, Kunststoffgehäuse	Einschnapp- oder Schraubmontage	Z77	grün
J08071A0010	LC Duplex Kupplung, Multimode, Phosphorbronzehülse, Kunststoffgehäuse	Einschnapp- oder Schraubmontage	Z77	beige
J08071A0028	LC Duplex Kupplung, Multimode, Phosphorbronzehülse, Kunststoffgehäuse	Einschnapp- oder Schraubmontage	Z77	türkis
J08071A0034	LC Duplex Kupplung, Multimode, Phosphorbronzehülse, Kunststoffgehäuse	Einschnapp- oder Schraubmontage	Z77	schwarz

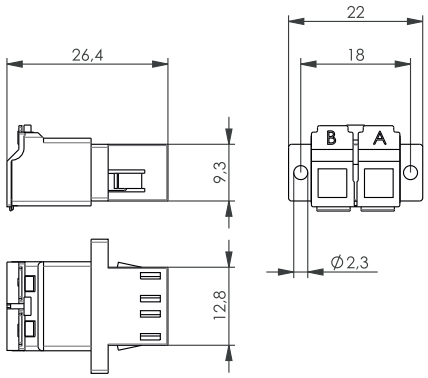

Bestell-Nr.	Bezeichnung	Einbauart	Einbaumaß	Gehäusefarbe
J08071A0042	LC/APC Duplex Kupplung, Singlemode, Keramikhülse, Kunststoffgehäuse mit Staub- und Laserschutzklappe	Einschnapp- oder Schraubmontage	Z77	grün

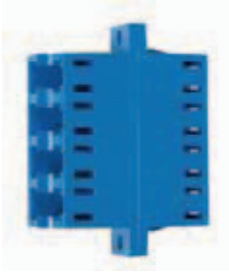

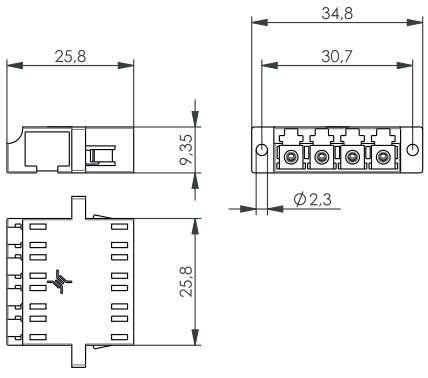

Bestell-Nr.	Bezeichnung	Einbauart	Einbau-maß	Gehäuse-farbe
J08071A0019	LC Quad Kupplung, Multimode und Singlemode, Keramikhülse, Kunststoffgehäuse	Einschnapp- oder Schraubmontage	Z93	blau
J08071A0029	LC/APC Quad Kupplung, Singlemode, Keramikhülse, Kunststoffgehäuse	Einschnapp- oder Schraubmontage	Z93	grün
J08071A0018	LC Quad Kupplung, Multimode, Phosphorbronzehülse, Kunststoffgehäuse	Einschnapp- oder Schraubmontage	Z93	beige
J08071A0020	LC Quad Kupplung, Multimode, Phosphorbronzehülse, Kunststoffgehäuse	Einschnapp- oder Schraubmontage	Z93	türkis
J08071A0031	LC Quad Kupplung, Multimode, Phosphorbronzehülse, Kunststoffgehäuse	Einschnapp- oder Schraubmontage	Z93	schwarz

6.4 E2000 Kupplungen

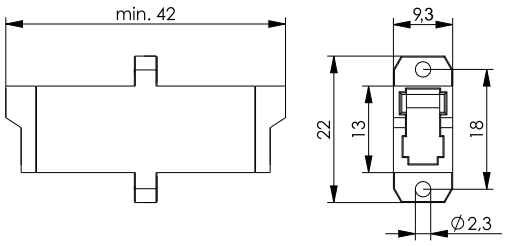

Bestell-Nr.	Bezeichnung	Einbauart	Einbaumaß	Gehäusefarbe
J08051A0011	E2000 Kupplung, Singlemode und Multimode, Keramikhülse, Kunststoffgehäuse, inkl. Schrauben M2	Schraubmontage	Z66	blau
J08051A0012	E2000/APC Kupplung, Singlemode, Keramikhülse, Kunststoffgehäuse, inkl. Schrauben M2	Schraubmontage	Z66	grün
J08051A0016	E2000 Kupplung, MM, Keramikhülse, Kunststoffgehäuse, inkl. Schrauben M2	Schraubmontage	Z66	schwarz/orange

6.5 LWL-Adapter zwischen den Serien

6.5.1 ST/SC Duplex Adapter

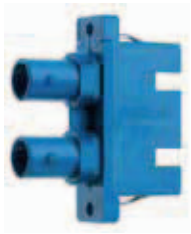

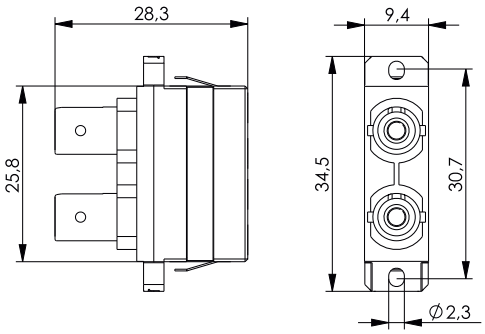

Bestell-Nr.	Bezeichnung	Einbauart	Einbaumaß	Gehäusefarbe
J08082A0002	ST/SC Duplex Adapter, Multimode und Singlemode, Keramikhülse, Kunststoffgehäuse, inkl. selbstschneidende Befestigungsschrauben	Einschnapp- oder Schraubmontage	Z93	blau
J08082A0010	ST/SC Duplex Adapter, Multimode, Phosphorbronzehülse, Kunststoffgehäuse, inkl. selbstschneidende Befestigungsschrauben	Einschnapp- oder Schraubmontage	Z93	beige
J08082A0011	ST/SC Duplex Adapter, Multimode, Keramikhülse, Kunststoffgehäuse, inkl. selbstschneidende Befestigungsschrauben	Einschnapp- oder Schraubmontage	Z93	beige
J08082A0013	ST/SC Duplex Adapter, Multimode, Keramikhülse, Kunststoffgehäuse, inkl. selbstschneidende Befestigungsschrauben	Einschnapp- oder Schraubmontage	Z93	türkis
J08082A0012	ST/SC Duplex Adapter, Multimode, Phosphorbronzehülse, Kunststoffgehäuse, inkl. selbstschneidende Befestigungsschrauben	Einschnapp- oder Schraubmontage	Z93	türkis
J08082A0007	ST/SC Duplex Adapter, Multimode und Singlemode, Keramikhülse, Metallgehäuse, inkl. selbstschneidende Befestigungsschrauben	Einschnapp- oder Schraubmontage	Z93	Metall
J08082A0008	ST/SC Duplex Adapter, Multimode, Phosphorbronzehülse, Metallgehäuse, inkl. selbstschneidende Befestigungsschrauben	Einschnapp- oder Schraubmontage	Z93	Metall
J08082A0015	ST/SC Duplex Adapter, Multimode, Keramikhülse, Kunststoffgehäuse, inkl. selbstschneidende Befestigungsschrauben	Einschnapp- oder Schraubmontage	Z93	schwarz
J08082A0016	ST/SC Duplex Adapter, Multimode, Phosphorbronzehülse, Kunststoffgehäuse, inkl. selbstschneidende Befestigungsschrauben	Einschnapp- oder Schraubmontage	Z93	schwarz

7

RJ45 Patchkabel

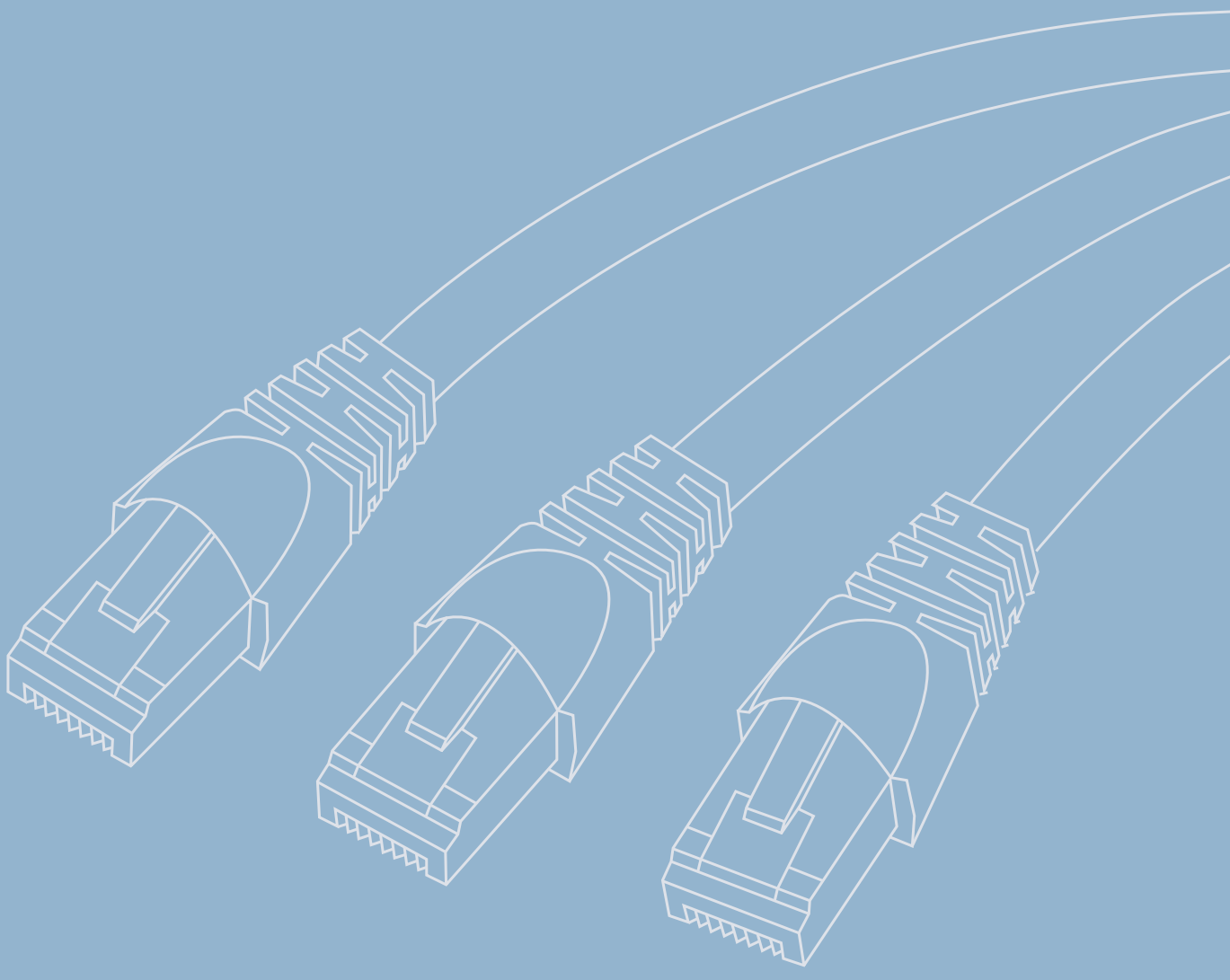

7 RJ45 Patchkabel

7.1 Industriekabel 181
7.1.1 Patchkabel S/FTP Cat.7 4x2xAWG 27/7 (PUR) - geschirmt 182
7.1.2 Patchkabel S/FTP Cat.7 4x2xAWG 27/7 (PVC) - geschirmt 182
7.1.3 Patchkabel SF/UTP Cat.5 4x2xAWG 26/7 (PUR) - geschirmt 183
7.1.4 Patchkabel SF/UTP Cat.5 4x2xAWG 26/7 (PVC) - geschirmt 183
7.2 Schaltschrankkabel 184
7.2.1 Cat.6_A - Verdrahtung 1:1 - S/FTP (LSZH) - geschirmt 184
7.2.2 Cat.6_A - Messkabel Verdrahtung 1:1 - S/FTP (LSZH) - geschirmt 191
7.2.3 Cat.6_A - Crossover - S/FTP (LSZH) - geschirmt 192
7.2.4 Cat.5e - Verdrahtung 1:1 - F/UTP (LSZH) - geschirmt 193
7.3 Defined Disconnect CP-Link 196

Industriekabel 7.1

Für beste Verbindungen können Sie geschirmte, vorkonfektionierte Patchkabel SF/UTP Cat.5 und S/FTP Cat.7 mit PVC- oder PUR-Mantel bestellen, die zudem einen erweiterten Temperaturbereich bis 85° C aufweisen. Das Angebot umfasst die Standard-Lager-Längen von 1 m, 2 m, 3 m, 5 m, 7,5 m, 10 m und 15 m für die Schaltschrankumgebung mit Schutzklasse IP20 als auch für verschmutzungsintensive Arbeitsbereiche beim Endgeräteanschluss mit Schutzklasse IP67 bzw. als kombinierte Ausführung. Diese Kabel bieten hervorragende Übertragungseigenschaften mit hohen Leistungsreserven, einer robusten Zugentlastung und optimalem Schutz vor Umwelteinflüssen durch Verwendung besonders widerstandsfähiger Mantelmaterialien.

Leistungsmerkmale

- Bewährte Steckerqualität für dauerhaft hochwertige Verbindungen
- SF/UTP Cat.5 Kabel mit PUR oder PVC-Mantel erhältlich
- S/FTP Cat.7 Kabel mit PUR oder PVC-Mantel erhältlich
- Erweiterter Temperaturbereich für den Einsatz in rauen Umgebungen
- Breites Sortiment mit Längen von 1 m bis 15 m
- Die geschirmten RJ45-Steckverbinder sind Cat.6_A konform nach IEC 60603-7-51
- Durch den Anschluss von 8 Adern kann dieses Industrie-Verkabelungssystem 10 Gigabit-Ethernet mit hoher Systemreserve übertragen und bietet somit eine hohe Investitionssicherheit
- geeignet für PoE+

	IE-Patchkabel S/FTP Cat.7 PVC	IE-Patchkabel S/FTP Cat.7 PUR	IE-Patchkabel SF/UTP Cat.5 PVC	IE-Patchkabel SF/UTP Cat.5 PUR
Mechanische Eigenschaften				
Lebensdauer (Steckungen)	≥ 750	≥ 750	≥ 750	≥ 750
Kabelaufbau	LI02YSCY PVC 4x2xAWG 27/7 PiMF	LI02YSC11Y PUR 4x2xAWG 27/7 PiMF	LI2Y(ST)CY PVC 4x2xAWG 26/7	LI2Y(ST)C11Y PUR 4x2xAWG 26/7
Litzen-Innenleiter	AWG 27 (7 x 0.14 mm)		AWG 26 (7 x 0.16 mm)	
Ader	Foam PE, Ø 1.04 mm		PE, Ø 0.95 mm	
Paarabschirmung	Al-Folie, außen leitend	Al-Folie, außen leitend	-	-
Gesamtabschirmung	Verzinntes Cu-Geflecht	Verzinntes Cu-Geflecht	Al-Folie, außen leitend und verzinntes Cu-Geflecht	-
Außenmanteldurchmesser	Ø 6.2 ±0.2 mm	Ø 6.2 ±0.2 mm	Ø 5.6 ±0.2 mm	Ø 5.8 ±0.2 mm
Farbe	RAL 6018	RAL 6018	RAL 6018	RAL 6018
Thermische und klimatische Eigenschaften				
UL	-	E344985	-	E344985
Flammtest	IEC 60332-1	IEC 60332-1	IEC 60332-1	IEC 60332-1
Betriebstemperatur in °C	-40° C ... 75° C	-40° C ... 85° C	-40° C ... 75° C	-40° C ... 85° C

7.1 Industriekabel

7.1.1 Patchkabel S/FTP Cat.7 4x2xAWG 27/7 (PUR) - geschirmt

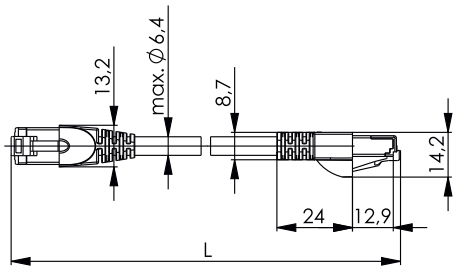

Bestell-Nr.	Kurzbezeichnung	Schutzart: 1. Seite - 2. Seite	Länge	Farbe
L00000A0149	S/FTP Cat.7 PUR	IP20 - IP20	1,0 m	grün RAL 6018
L00001A0139	S/FTP Cat.7 PUR	IP20 - IP20	2,0 m	grün RAL 6018
L00002A0156	S/FTP Cat.7 PUR	IP20 - IP20	3,0 m	grün RAL 6018
L00003A0098	S/FTP Cat.7 PUR	IP20 - IP20	5,0 m	grün RAL 6018
L00004A0084	S/FTP Cat.7 PUR	IP20 - IP20	7,5 m	grün RAL 6018
L00005A0058	S/FTP Cat.7 PUR	IP20 - IP20	10,0 m	grün RAL 6018
L00006A0099	S/FTP Cat.7 PUR	IP20 - IP20	15,0 m	grün RAL 6018

7.1.2 Patchkabel S/FTP Cat.7 4x2xAWG 27/7 (PVC) - geschirmt

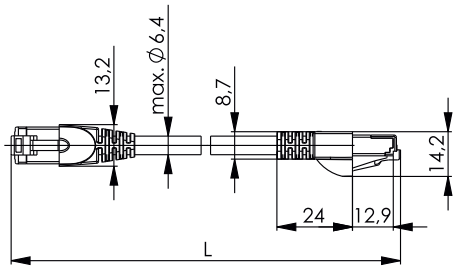

Bestell-Nr.	Kurzbezeichnung	Schutzart: 1. Seite - 2. Seite	Länge	Farbe
L00000A0146	S/FTP Cat.7 PVC	IP20 - IP20	1,0 m	grün RAL 6018
L00001A0136	S/FTP Cat.7 PVC	IP20 - IP20	2,0 m	grün RAL 6018
L00002A0153	S/FTP Cat.7 PVC	IP20 - IP20	3,0 m	grün RAL 6018
L00003A0095	S/FTP Cat.7 PVC	IP20 - IP20	5,0 m	grün RAL 6018
L00004A0081	S/FTP Cat.7 PVC	IP20 - IP20	7,5 m	grün RAL 6018
L00005A0055	S/FTP Cat.7 PVC	IP20 - IP20	10.0 m	grün RAL 6018
L00006A0096	S/FTP Cat.7 PVC	IP20 - IP20	15,0 m	grün RAL 6018

Patchkabel SF/UTP Cat.5 4x2xAWG26/7 (PUR) - geschirmt 7.1.3

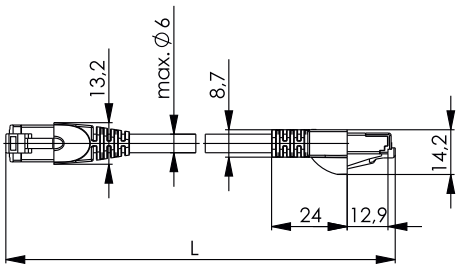

Bestell-Nr.	Kurzbezeichnung	Schutzart: 1. Seite - 2. Seite	Länge	Farbe
L00000A0141	SF/UTP Cat.5 PUR	IP20 - IP20	1,0 m	grün RAL 6018
L00001A0133	SF/UTP Cat.5 PUR	IP20 - IP20	2,0 m	grün RAL 6018
L00002A0150	SF/UTP Cat.5 PUR	IP20 - IP20	3,0 m	grün RAL 6018
L00003A0091	SF/UTP Cat.5 PUR	IP20 - IP20	5,0 m	grün RAL 6018
L00004A0090	SF/UTP Cat.5 PUR	IP20 - IP20	7,5 m	grün RAL 6018
L00005A0064	SF/UTP Cat.5 PUR	IP20 - IP20	10,0 m	grün RAL 6018
L00006A0105	SF/UTP Cat.5 PUR	IP20 - IP20	15,0 m	grün RAL 6018

Patchkabel SF/UTP Cat.5 4x2xAWG26/7 (PVC) - geschirmt 7.1.4

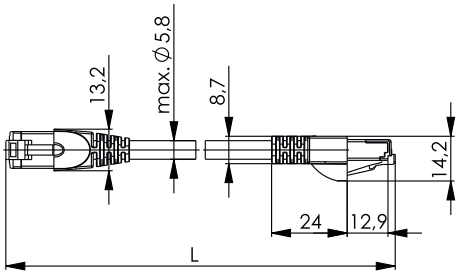

Bestell-Nr.	Kurzbezeichnung	Schutzart: 1. Seite - 2. Seite	Länge	Farbe
L00000A0138	SF/UTP Cat.5 PVC	IP20 - IP20	1,0 m	grün RAL 6018
L00001A0130	SF/UTP Cat.5 PVC	IP20 - IP20	2,0 m	grün RAL 6018
L00002A0147	SF/UTP Cat.5 PVC	IP20 - IP20	3,0 m	grün RAL 6018
L00003A0088	SF/UTP Cat.5 PVC	IP20 - IP20	5,0 m	grün RAL 6018
L00004A0087	SF/UTP Cat.5 PVC	IP20 - IP20	7,5 m	grün RAL 6018
L00005A0061	SF/UTP Cat.5 PVC	IP20 - IP20	10,0 m	grün RAL 6018
L00006A0102	SF/UTP Cat.5 PVC	IP20 - IP20	15,0 m	grün RAL 6018

7.2 Schaltschrankkabel

Telegärtner bietet für den Einsatz in Schaltschränken und geschützten Umgebungen in Schutzklasse IP20 ein breites Sortiment an Patchkabeln in verschiedensten Kategorien, Farben und Längen an. Sie erfüllen die Anforderungen zur Übertragung von 10 Gigabit Ethernet nach IEEE 802.3an. Zudem weisen alle Patchkabel einen Rasthebelschutz auf und sind durch eine angespritzte, farbige Tülle besonders robust und geschützt.

	Patchkabel geschirmt 500 MHz/Cat.6_A S/FTP LSZH	Patchkabel geschirmt 100 MHz/Cat.5e F/UTP LSZH
Normen		
Steckverbinder	IEC 60603-7-51	IEC 60603-7-3
Mechanische Eigenschaften		
Kabelaufbau	Li02YSCH 4x2xAWG 27/7 PiMF	Li2Y(ST)H 4x2xAWG 26/7
Litzen-Innenleiter	AWG 27 (7/0.14 mm)	AWG 26 (7/0.16mm)
Ader	PE, Ø 1.02 mm (±0.05 mm)	PE, Ø 0.92 mm (±0.05 mm)
Paarabschirmung	Al-Folie, außen leitend	-
Gesamtabschirmung	Verzinntes Cu-Geflecht	Al-Folie, innen leitend
Außenmanteldurchmesser	5.8 mm (±0.2 mm)	5.5 (±0.2 mm)
Thermische und klimatische Eigenschaften		
Flammtest	IEC 60332-1	IEC 60332-1
UL	E344985	-
Betriebstemperatur in °C	-40°C ... 75°C	-20° C ... 60° C
Elektrische Eigenschaften		
Strombelastbarkeit bei 50° C	1 A	1 A
PoE+ gemäß IEEE 802.3at	Geeignet für Power over Ethernet+	Geeignet für Power over Ethernet+
Übertragungstechnische Eigenschaften		
10 Gigabit Ethernet gemäß IEEE 802.3an	erfüllt	-
Gigabit Ethernet gemäß IEEE 802.3	-	erfüllt

7.2.1 Cat.6_A - Verdrahtung 1:1 - S/FTP (LSZH) - geschirmt

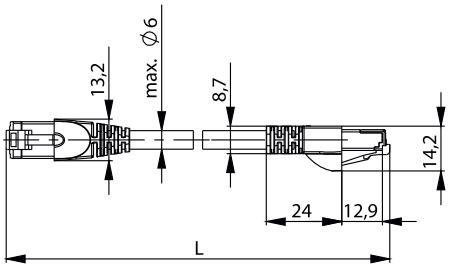

Bestell-Nr.	Kurzbezeichnung	Länge	Farbe
L00000A0230	MP8 FS 500 LSZH-0,25	0,25 m	grau
L00000A0072	MP8 FS 500 LSZH-0,5	0,5 m	grau
L00000A0081	MP8 FS 500 LSZH-1,0	1,0 m	grau
L00001A0090	MP8 FS 500 LSZH-1,5	1,5 m	grau
L00001A0084	MP8 FS 500 LSZH-2,0	2,0 m	grau
L00002A0112	MP8 FS 500 LSZH-3,0	3,0 m	grau
L00003A0055	MP8 FS 500 LSZH-5,0	5,0 m	grau
L00004A0054	MP8 FS 500 LSZH-7,5	7,5 m	grau
L00005A0027	MP8 FS 500 LSZH-10,0	10,0 m	grau
L00006A0033	MP8 FS 500 LSZH-15,0	15,0 m	grau
L00006A0036	MP8 FS 500 LSZH-20,0	20,0 m	grau
L00006A0034	MP8 FS 500 LSZH-25,0	25,0 m	grau
L00006A0035	MP8 FS 500 LSZH-50,0	50,0 m	grau

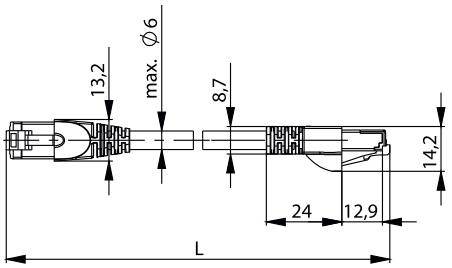

Bestell-Nr.	Kurzbezeichnung	Länge	Farbe
L00000A0231	MP8 FS 500 LSZH-0,25	0,25 m	grün
L00000A0073	MP8 FS 500 LSZH-0,5	0,5 m	grün
L00000A0082	MP8 FS 500 LSZH-1,0	1,0 m	grün
L00001A0085	MP8 FS 500 LSZH-2,0	2,0 m	grün
L00002A0113	MP8 FS 500 LSZH-3,0	3,0 m	grün
L00003A0056	MP8 FS 500 LSZH-5,0	5,0 m	grün
L00004A0055	MP8 FS 500 LSZH-7,5	7,5 m	grün
L00005A0028	MP8 FS 500 LSZH-10,0	10,0 m	grün
L00006A0037	MP8 FS 500 LSZH-15,0	15,0 m	grün
L00006A0038	MP8 FS 500 LSZH-20,0	20,0 m	grün
L00006A0039	MP8 FS 500 LSZH-25,0	25,0 m	grün
L00006A0040	MP8 FS 500 LSZH-50,0	50,0 m	grün

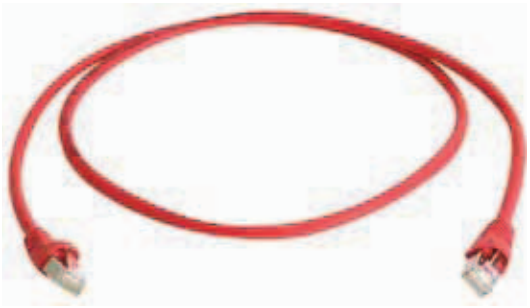

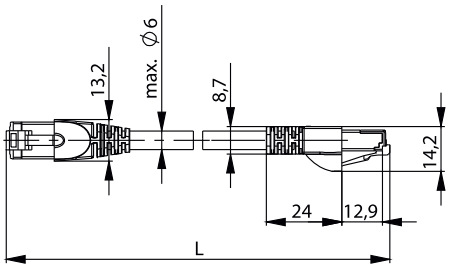

Bestell-Nr.	Kurzbezeichnung	Länge	Farbe
L00000A0232	MP8 FS 500 LSZH-0,25	0,25 m	rot
L00000A0074	MP8 FS 500 LSZH-0,5	0,5 m	rot
L00000A0083	MP8 FS 500 LSZH-1,0	1,0 m	rot
L00001A0086	MP8 FS 500 LSZH-2,0	2,0 m	rot
L00002A0114	MP8 FS 500 LSZH-3,0	3,0 m	rot
L00003A0057	MP8 FS 500 LSZH-5,0	5,0 m	rot
L00004A0056	MP8 FS 500 LSZH-7,5	7,5 m	rot
L00005A0029	MP8 FS 500 LSZH-10,0	10,0 m	rot
L00006A0041	MP8 FS 500 LSZH-15,0	15,0 m	rot
L00006A0042	MP8 FS 500 LSZH-20,0	20,0 m	rot
L00006A0043	MP8 FS 500 LSZH-25,0	25,0 m	rot
L00006A0044	MP8 FS 500 LSZH-50,0	50,0 m	rot

7.2 Officekabel

7.2.1 Cat.6A - Verdrahtung 1:1 - S/FTP (LSZH) - geschirmt

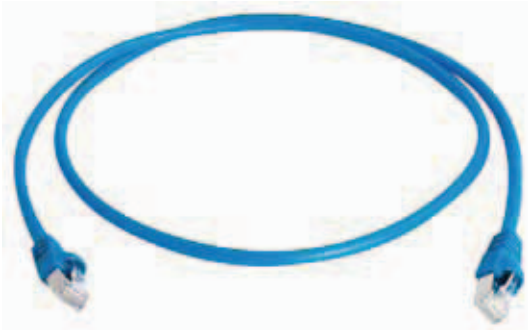

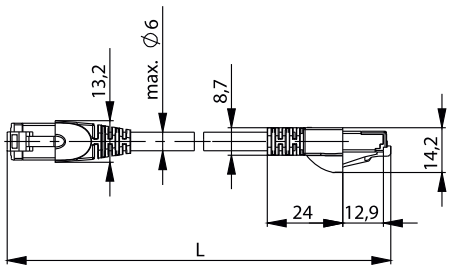

Bestell-Nr.	Kurzbezeichnung	Länge	Farbe
L00000A0233	MP8 FS 500 LSZH-0,25	0,25 m	blau
L00000A0075	MP8 FS 500 LSZH-0,5	0,5 m	blau
L00000A0084	MP8 FS 500 LSZH-1,0	1,0 m	blau
L00001A0087	MP8 FS 500 LSZH-2,0	2,0 m	blau
L00002A0115	MP8 FS 500 LSZH-3,0	3,0 m	blau
L00003A0058	MP8 FS 500 LSZH-5,0	5,0 m	blau
L00004A0057	MP8 FS 500 LSZH-7,5	7,5 m	blau
L00005A0030	MP8 FS 500 LSZH-10,0	10,0 m	blau
L00006A0045	MP8 FS 500 LSZH-15,0	15,0 m	blau
L00006A0046	MP8 FS 500 LSZH-20,0	20,0 m	blau
L00006A0047	MP8 FS 500 LSZH-25,0	25,0 m	blau
L00006A0048	MP8 FS 500 LSZH-50,0	50,0 m	blau

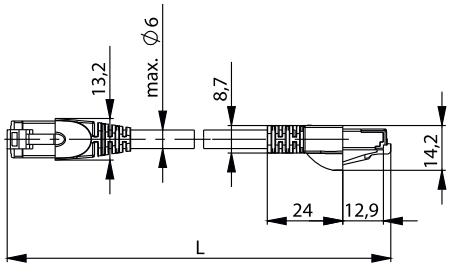

Bestell-Nr.	Kurzbezeichnung	Länge	Farbe
L00000A0234	MP8 FS 500 LSZH-0,25	0,25 m	gelb
L00000A0076	MP8 FS 500 LSZH-0,5	0,5 m	gelb
L00000A0085	MP8 FS 500 LSZH-1,0	1,0 m	gelb
L00001A0088	MP8 FS 500 LSZH-2,0	2,0 m	gelb
L00002A0116	MP8 FS 500 LSZH-3,0	3,0 m	gelb
L00003A0059	MP8 FS 500 LSZH-5,0	5,0 m	gelb
L00004A0058	MP8 FS 500 LSZH-7,5	7,5 m	gelb
L00005A0031	MP8 FS 500 LSZH-10,0	10,0 m	gelb
L00006A0049	MP8 FS 500 LSZH-15,0	15,0 m	gelb
L00006A0050	MP8 FS 500 LSZH-20,0	20,0 m	gelb
L00006A0051	MP8 FS 500 LSZH-25,0	25,0 m	gelb
L00006A0052	MP8 FS 500 LSZH-50,0	50,0 m	gelb

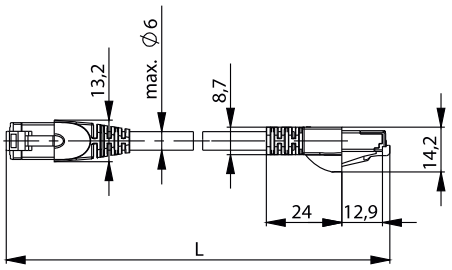

Bestell-Nr.	Kurzbezeichnung	Länge	Farbe
L00000A0235	MP8 FS 500 LSZH-0,25	0,25 m	schwarz
L00000A0077	MP8 FS 500 LSZH-0,5	0,5 m	schwarz
L00000A0086	MP8 FS 500 LSZH-1,0	1,0 m	schwarz
L00001A0089	MP8 FS 500 LSZH-2,0	2,0 m	schwarz
L00002A0117	MP8 FS 500 LSZH-3,0	3,0 m	schwarz
L00003A0060	MP8 FS 500 LSZH-5,0	5,0 m	schwarz
L00004A0060	MP8 FS 500 LSZH-7,5	7,5 m	schwarz
L00005A0032	MP8 FS 500 LSZH-10,0	10,0 m	schwarz
L00006A0053	MP8 FS 500 LSZH-15,0	15,0 m	schwarz
L00006A0054	MP8 FS 500 LSZH-20,0	20,0 m	schwarz
L00006A0055	MP8 FS 500 LSZH-25,0	25,0 m	schwarz
L00006A0056	MP8 FS 500 LSZH-50,0	50,0 m	schwarz

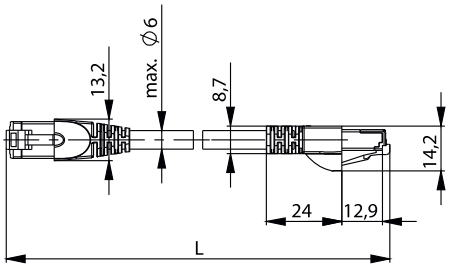

Bestell-Nr.	Kurzbezeichnung	Länge	Farbe
L00000A0236	MP8 FS 500 LSZH-0,25	0,25 m	weiß
L00000A0130	MP8 FS 500 LSZH-0,5	0,5 m	weiß
L00000A0131	MP8 FS 500 LSZH-1,0	1,0 m	weiß
L00001A0123	MP8 FS 500 LSZH-2,0	2,0 m	weiß
L00002A0141	MP8 FS 500 LSZH-3,0	3,0 m	weiß
L00003A0085	MP8 FS 500 LSZH-5,0	5,0 m	weiß
L00004A0071	MP8 FS 500 LSZH-7,5	7,5 m	weiß
L00005A0051	MP8 FS 500 LSZH-10,0	10,0 m	weiß

7.2 Officekabel

7.2.1 Cat.6A - Verdrahtung 1:1 - S/FTP (LSZH) - geschirmt

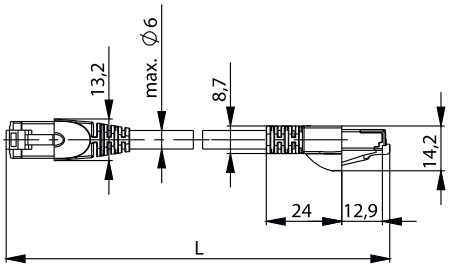

Bestell-Nr.	Kurzbezeichnung	Länge	Farbe
L00000A0237	MP8 FS 500 LSZH-0,25	0,25 m	lila
L00000A0238	MP8 FS 500 LSZH-0,5	0,5 m	lila
L00000A0226	MP8 FS 500 LSZH-1,0	1,0 m	lila
L00001A0194	MP8 FS 500 LSZH-2,0	2,0 m	lila
L00002A0195	MP8 FS 500 LSZH-3,0	3,0 m	lila
L00003A0147	MP8 FS 500 LSZH-5,0	5,0 m	lila
L00004A0134	MP8 FS 500 LSZH-7,5	7,5 m	lila
L00005A0103	MP8 FS 500 LSZH-10,0	10,0 m	lila

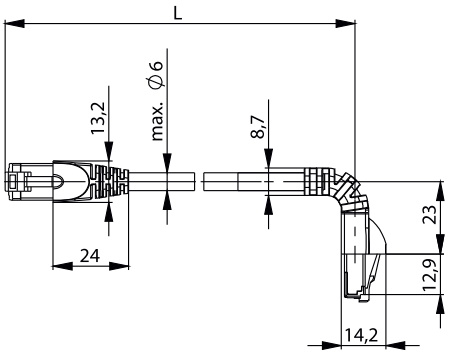

Bestell-Nr.	Kurzbezeichnung	Länge	Farbe	Anmerkungen
L00000A0189	MP8 FS 500 LSZH-0,5	0,5 m	grau	1x90° - 1x180° -Tülle
L00000A0192	MP8 FS 500 LSZH-1,0	1,0 m	grau	1x90° - 1x180° -Tülle
L00001A0154	MP8 FS 500 LSZH-1,5	1,5 m	grau	1x90° - 1x180° -Tülle
L00001A0155	MP8 FS 500 LSZH-2,0	2,0 m	grau	1x90° - 1x180° -Tülle
L00002A0173	MP8 FS 500 LSZH-3,0	3,0 m	grau	1x90° - 1x180° -Tülle
L00003A0119	MP8 FS 500 LSZH-5,0	5,0 m	grau	1x90° - 1x180° -Tülle
L00004A0109	MP8 FS 500 LSZH-7,5	7,5 m	grau	1x90° - 1x180° -Tülle
L00005A0080	MP8 FS 500 LSZH-10,0	10,0 m	grau	1x90° - 1x180° -Tülle

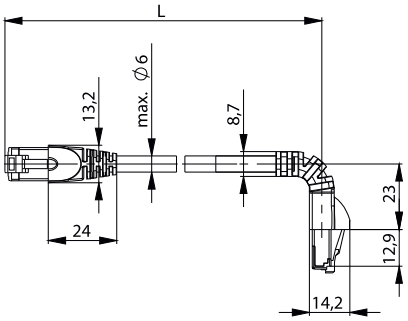

Bestell-Nr.	Kurzbezeichnung	Länge	Farbe	Anmerkungen
L00000A0193	MP8 FS 500 LSZH-0,5	0,5 m	grün	1x90° - 1x180° -Tülle
L00000A0194	MP8 FS 500 LSZH-1,0	1,0 m	grün	1x90° - 1x180° -Tülle
L00001A0156	MP8 FS 500 LSZH-2,0	2,0 m	grün	1x90° - 1x180° -Tülle
L00002A0174	MP8 FS 500 LSZH-3,0	3,0 m	grün	1x90° - 1x180° -Tülle
L00003A0121	MP8 FS 500 LSZH-5,0	5,0 m	grün	1x90° - 1x180° -Tülle
L00004A0111	MP8 FS 500 LSZH-7,5	7,5 m	grün	1x90° - 1x180° -Tülle
L00005A0081	MP8 FS 500 LSZH-10,0	10,0 m	grün	1x90° - 1x180° -Tülle

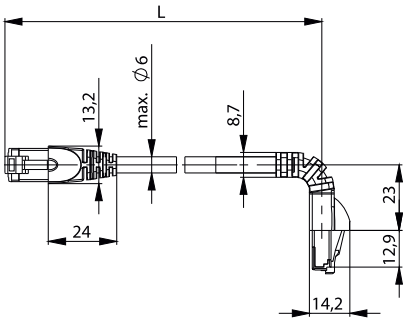

Bestell-Nr.	Kurzbezeichnung	Länge	Farbe	Anmerkungen
L00000A0195	MP8 FS 500 LSZH-0,5	0,5 m	rot	1x90° - 1x180° -Tülle
L00000A0196	MP8 FS 500 LSZH-1,0	1,0 m	rot	1x90° - 1x180° -Tülle
L00001A0157	MP8 FS 500 LSZH-2,0	2,0 m	rot	1x90° - 1x180° -Tülle
L00002A0176	MP8 FS 500 LSZH-3,0	3,0 m	rot	1x90° - 1x180° -Tülle
L00003A0123	MP8 FS 500 LSZH-5,0	5,0 m	rot	1x90° - 1x180° -Tülle
L00004A0112	MP8 FS 500 LSZH-7,5	7,5 m	rot	1x90° - 1x180° -Tülle
L00005A0082	MP8 FS 500 LSZH-10,0	10,0 m	rot	1x90° - 1x180° -Tülle

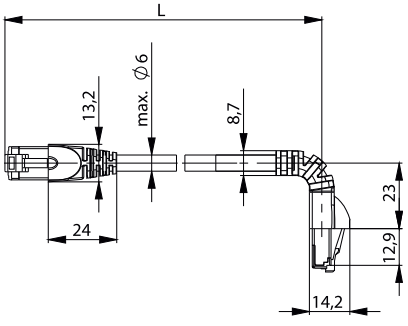

Bestell-Nr.	Kurzbezeichnung	Länge	Farbe	Anmerkungen
L00000A0197	MP8 FS 500 LSZH-0,5	0,5 m	blau	1x90° - 1x180° -Tülle
L00000A0198	MP8 FS 500 LSZH-1,0	1,0 m	blau	1x90° - 1x180° -Tülle
L00001A0159	MP8 FS 500 LSZH-2,0	2,0 m	blau	1x90° - 1x180° -Tülle
L00002A0177	MP8 FS 500 LSZH-3,0	3,0 m	blau	1x90° - 1x180° -Tülle
L00003A0124	MP8 FS 500 LSZH-5,0	5,0 m	blau	1x90° - 1x180° -Tülle
L00004A0113	MP8 FS 500 LSZH-7,5	7,5 m	blau	1x90° - 1x180° -Tülle
L00005A0083	MP8 FS 500 LSZH-10,0	10,0 m	blau	1x90° - 1x180° -Tülle

7.2 Officekabel

7.2.1 Cat.6$_A$ - Verdrahtung 1:1 - S/FTP (LSZH) - geschirmt

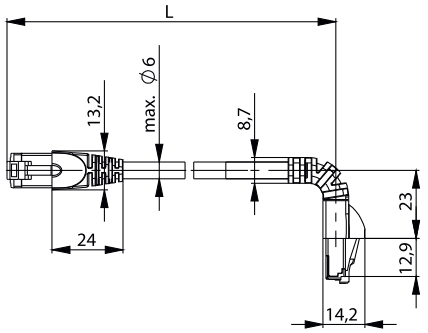

Bestell-Nr.	Kurzbezeichnung	Länge	Farbe	Anmerkungen
L00000A0199	MP8 FS 500 LSZH-0,5	0,5 m	gelb	1x90° - 1x180° -Tülle
L00000A0200	MP8 FS 500 LSZH-1,0	1,0 m	gelb	1x90° - 1x180° -Tülle
L00001A0162	MP8 FS 500 LSZH-2,0	2,0 m	gelb	1x90° - 1x180° -Tülle
L00002A0179	MP8 FS 500 LSZH-3,0	3,0 m	gelb	1x90° - 1x180° -Tülle
L00003A0125	MP8 FS 500 LSZH-5,0	5,0 m	gelb	1x90° - 1x180° -Tülle
L00004A0114	MP8 FS 500 LSZH-7,5	7,5 m	gelb	1x90° - 1x180° -Tülle
L00005A0084	MP8 FS 500 LSZH-10,0	10,0 m	gelb	1x90° - 1x180° -Tülle

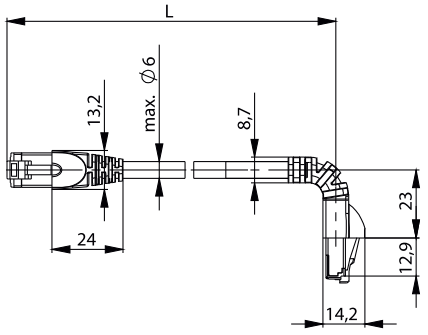

Bestell-Nr.	Kurzbezeichnung	Länge	Farbe	Anmerkungen
L00000A0201	MP8 FS 500 LSZH-0,5	0,5 m	schwarz	1x90° - 1x180° -Tülle
L00000A0202	MP8 FS 500 LSZH-1,0	1,0 m	schwarz	1x90° - 1x180° -Tülle
L00001A0163	MP8 FS 500 LSZH-2,0	2,0 m	schwarz	1x90° - 1x180° -Tülle
L00002A0175	MP8 FS 500 LSZH-3,0	3,0 m	schwarz	1x90° - 1x180° -Tülle
L00003A0126	MP8 FS 500 LSZH-5,0	5,0 m	schwarz	1x90° - 1x180° -Tülle
L00004A0115	MP8 FS 500 LSZH-7,5	7,5 m	schwarz	1x90° - 1x180° -Tülle
L00005A0085	MP8 FS 500 LSZH-10,0	10,0 m	schwarz	1x90° - 1x180° -Tülle

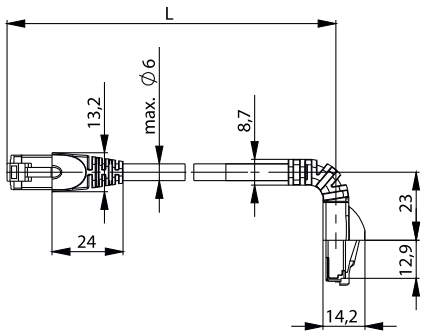

Bestell-Nr.	Kurzbezeichnung	Länge	Farbe	Anmerkungen
L00000A0203	MP8 FS 500 LSZH-0,5	0,5 m	weiß	1x90° - 1x180° -Tülle
L00000A0204	MP8 FS 500 LSZH-1,0	1,0 m	weiß	1x90° - 1x180° -Tülle
L00001A0164	MP8 FS 500 LSZH-2,0	2,0 m	weiß	1x90° - 1x180° -Tülle
L00002A0180	MP8 FS 500 LSZH-3,0	3,0 m	weiß	1x90° - 1x180° -Tülle
L00003A0127	MP8 FS 500 LSZH-5,0	5,0 m	weiß	1x90° - 1x180° -Tülle
L00004A0116	MP8 FS 500 LSZH-7,5	7,5 m	weiß	1x90° - 1x180° -Tülle
L00005A0086	MP8 FS 500 LSZH-10,0	10,0 m	weiß	1x90° - 1x180° -Tülle

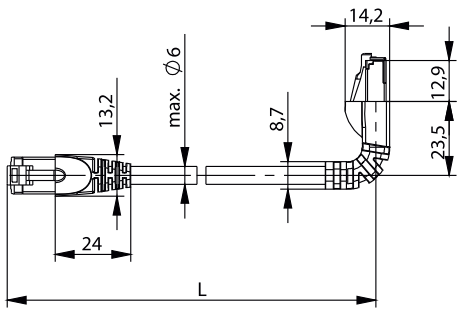

Bestell-Nr.	Kurzbezeichnung	Länge	Farbe	Anmerkungen
L00000A0253	MP8 FS 500 LSZH-0,5	0,5 m	grau	1x270° - 1x180° -Tülle
L00000A0254	MP8 FS 500 LSZH-1,0	1,0 m	grau	1x270° - 1x180° -Tülle
L00001A0199	MP8 FS 500 LSZH-2,0	2,0 m	grau	1x270° - 1x180° -Tülle
L00002A0203	MP8 FS 500 LSZH-3,0	3,0 m	grau	1x270° - 1x180° -Tülle
L00003A0157	MP8 FS 500 LSZH-5,0	5,0 m	grau	1x270° - 1x180° -Tülle
L00004A0145	MP8 FS 500 LSZH-7,5	7,5 m	grau	1x270° - 1x180° -Tülle
L00005A0113	MP8 FS 500 LSZH-10,0	10,0 m	grau	1x270° - 1x180° -Tülle

Cat.6$_A$ - Messkabel Verdrahtung 1:1 - S/FTP (LSZH) - geschirmt 7.2.2

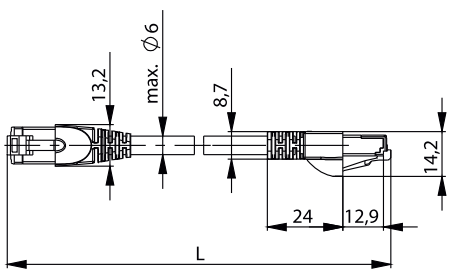

Bestell-Nr.	Kurzbezeichnung	Anmerkungen	Länge	Farbe
L00003A0049	MP8 FS 500 LSZH-5,0	Telegärtner-Messkabel für Channel-Adapter Class E$_A$	5,0 m	blau

7.2 Officekabel

7.2.3 Cat.6$_A$ - Crossover - S/FTP (LSZH) - geschirmt

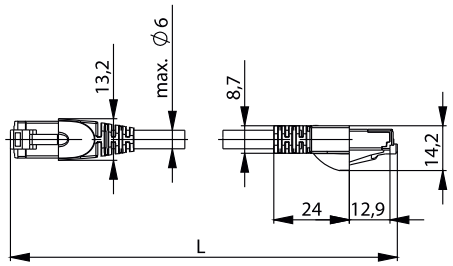

Bestell-Nr.	Kurzbezeichnung	Länge	Farbe der Tülle	Farbe
L00000A0102	MP8 FS 500 LSZH Crossover 10/100/1000 BT-0,5	0,5 m	gelb	grau
L00000A0103	MP8 FS 500 LSZH Crossover 10/100/1000 BT-1,0	1,0 m	gelb	grau
L00001A0099	MP8 FS 500 LSZH Crossover 10/100/1000 BT-2,0	2,0 m	gelb	grau
L00002A0120	MP8 FS 500 LSZH Crossover 10/100/1000 BT-3,0	3,0 m	gelb	grau
L00003A0067	MP8 FS 500 LSZH Crossover 10/100/1000 BT-5,0	5,0 m	gelb	grau
L00004A0064	MP8 FS 500 LSZH Crossover 10/100/1000 BT-7,5	7,5 m	gelb	grau
L00005A0035	MP8 FS 500 LSZH Crossover 10/100/1000 BT-10,0	10,0 m	gelb	grau

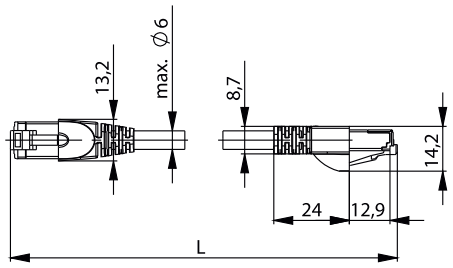

Bestell-Nr.	Kurzbezeichnung	Länge	Farbe
L00000A0118	MP8 FS 500 LSZH Crossover 10/100/1000 BT-0,5	0,5 m	rot
L00000A0120	MP8 FS 500 LSZH Crossover 10/100/1000 BT-1,0	1,0 m	rot
L00001A0117	MP8 FS 500 LSZH Crossover 10/100/1000 BT-2,0	2,0 m	rot
L00002A0139	MP8 FS 500 LSZH Crossover 10/100/1000 BT-3,0	3,0 m	rot
L00003A0078	MP8 FS 500 LSZH Crossover 10/100/1000 BT-5,0	5,0 m	rot
L00005A0104	MP8 FS 500 LSZH Crossover 10/100/1000 BT-10,0	10,0 m	rot

Cat.5e - Verdrahtung 1:1 - F/UTP (LSZH) - geschirmt 7.2.4

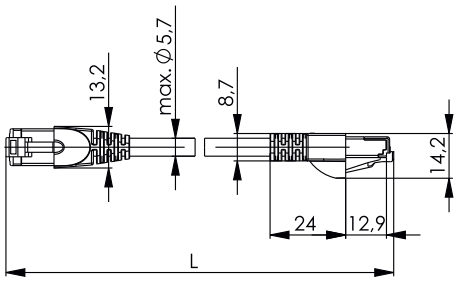

Bestell-Nr.	Kurzbezeichnung	Länge	Farbe
L00000D0017	MP8 FS 100 LSZH-0,25	0,25 m	grau
L00000D0035	MP8 FS 100 LSZH-0,5	0,5 m	grau
L00000D0026	MP8 FS 100 LSZH-1,0	1,0 m	grau
L00001D0036	MP8 FS 100 LSZH-2,0	2,0 m	grau
L00002D0080	MP8 FS 100 LSZH-3,0	3,0 m	grau
L00003D0030	MP8 FS 100 LSZH-5,0	5,0 m	grau
L00004D0041	MP8 FS 100 LSZH-7,5	7,5 m	grau
L00005D0035	MP8 FS 100 LSZH-10,0	10,0 m	grau
L00006D0078	MP8 FS 100 LSZH-15,0	15,0 m	grau
L00006D0079	MP8 FS 100 LSZH-20,0	20,0 m	grau
L00006D0080	MP8 FS 100 LSZH-25,0	25,0 m	grau
L00006D0081	MP8 FS 100 LSZH-50,0	50,0 m	grau

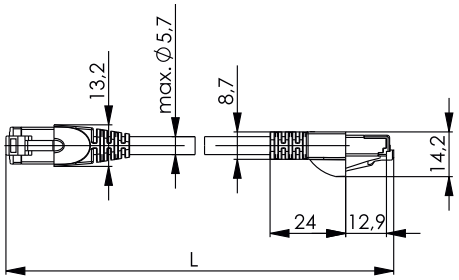

Bestell-Nr.	Kurzbezeichnung	Länge	Farbe
L00000D0034	MP8 FS 100 LSZH-0,5	0,5 m	grün
L00000D0025	MP8 FS 100 LSZH-1,0	1,0 m	grün
L00001D0035	MP8 FS 100 LSZH-2,0	2,0 m	grün
L00002D0079	MP8 FS 100 LSZH-3,0	3,0 m	grün
L00003D0029	MP8 FS 100 LSZH-5,0	5,0 m	grün
L00004D0040	MP8 FS 100 LSZH-7,5	7,5 m	grün
L00005D0036	MP8 FS 100 LSZH-10,0	10,0 m	grün
L00006D0082	MP8 FS 100 LSZH-15,0	15,0 m	grün
L00006D0083	MP8 FS 100 LSZH-20,0	20,0 m	grün
L00006D0084	MP8 FS 100 LSZH-25,0	25,0 m	grün
L00006D0085	MP8 FS 100 LSZH-50,0	50,0 m	grün

7.2 Officekabel

7.2.4 Cat.5e - Verdrahtung 1:1 - F/UTP (LSZH) - geschirmt

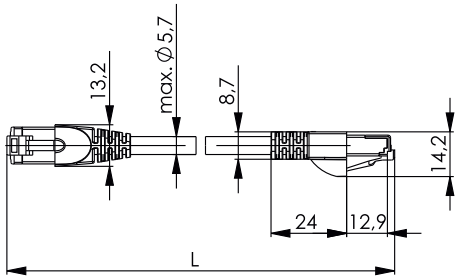

Bestell-Nr.	Kurzbezeichnung	Länge	Farbe
L00000D0031	MP8 FS 100 LSZH-0,5	0,5 m	rot
L00000D0022	MP8 FS 100 LSZH-1,0	1,0 m	rot
L00001D0032	MP8 FS 100 LSZH-2,0	2,0 m	rot
L00002D0076	MP8 FS 100 LSZH-3,0	3,0 m	rot
L00003D0026	MP8 FS 100 LSZH-5,0	5,0 m	rot
L00004D0037	MP8 FS 100 LSZH-7,5	7,5 m	rot
L00005D0037	MP8 FS 100 LSZH-10,0	10,0 m	rot
L00006D0086	MP8 FS 100 LSZH-15,0	15,0 m	rot
L00006D0087	MP8 FS 100 LSZH-20,0	20,0 m	rot
L00006D0088	MP8 FS 100 LSZH-25,0	25,0 m	rot
L00006D0089	MP8 FS 100 LSZH-50,0	50,0 m	rot

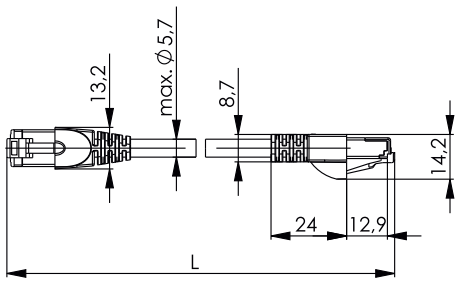

Bestell-Nr.	Kurzbezeichnung	Länge	Farbe
L00000D0032	MP8 FS 100 LSZH-0,5	0,5 m	blau
L00000D0023	MP8 FS 100 LSZH-1,0	1,0 m	blau
L00001D0033	MP8 FS 100 LSZH-2,0	2,0 m	blau
L00002D0077	MP8 FS 100 LSZH-3,0	3,0 m	blau
L00003D0027	MP8 FS 100 LSZH-5,0	5,0 m	blau
L00004D0038	MP8 FS 100 LSZH-7,5	7,5 m	blau
L00005D0038	MP8 FS 100 LSZH-10,0	10,0 m	blau
L00006D0090	MP8 FS 100 LSZH-15,0	15,0 m	blau
L00006D0091	MP8 FS 100 LSZH-20,0	20,0 m	blau
L00006D0092	MP8 FS 100 LSZH-25,0	25,0 m	blau
L00006D0093	MP8 FS 100 LSZH-50,0	50,0 m	blau

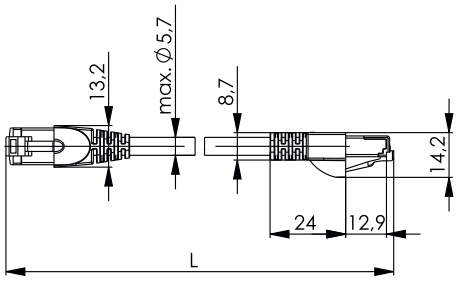

Bestell-Nr.	Kurzbezeichnung	Länge	Farbe
L00000D0033	MP8 FS 100 LSZH-0,5	0,5 m	gelb
L00000D0024	MP8 FS 100 LSZH-1,0	1,0 m	gelb
L00001D0034	MP8 FS 100 LSZH-2,0	2,0 m	gelb
L00002D0078	MP8 FS 100 LSZH-3,0	3,0 m	gelb
L00003D0028	MP8 FS 100 LSZH-5,0	5,0 m	gelb
L00004D0039	MP8 FS 100 LSZH-7,5	7,5 m	gelb
L00005D0039	MP8 FS 100 LSZH-10,0	10,0 m	gelb
L00006D0094	MP8 FS 100 LSZH-15,0	15,0 m	gelb
L00006D0095	MP8 FS 100 LSZH-20,0	20,0 m	gelb
L00006D0096	MP8 FS 100 LSZH-25,0	25,0 m	gelb
L00006D0097	MP8 FS 100 LSZH-50,0	50,0 m	gelb

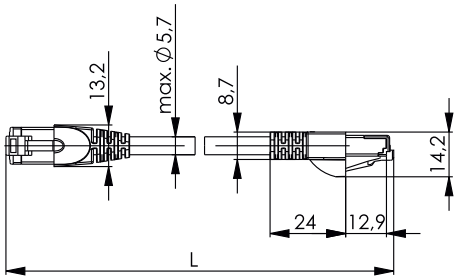

Bestell-Nr.	Kurzbezeichnung	Länge	Farbe
L00000D0089	MP8 FS 100 LSZH-0,5	0,5 m	schwarz
L00000D0090	MP8 FS 100 LSZH-1,0	1,0 m	schwarz
L00001D0095	MP8 FS 100 LSZH-2,0	2,0 m	schwarz
L00002D0123	MP8 FS 100 LSZH-3,0	3,0 m	schwarz
L00003D0062	MP8 FS 100 LSZH-5,0	5,0 m	schwarz
L00004D0062	MP8 FS 100 LSZH-7,5	7,5 m	schwarz
L00005D0040	MP8 FS 100 LSZH-10,0	10,0 m	schwarz
L00006D0098	MP8 FS 100 LSZH-15,0	15,0 m	schwarz
L00006D0099	MP8 FS 100 LSZH-20,0	20,0 m	schwarz
L00006D0100	MP8 FS 100 LSZH-25,0	25,0 m	schwarz
L00006D0101	MP8 FS 100 LSZH-50,0	50,0 m	schwarz

7.3 Defined Disconnect CP-Link

Der DDCP-Link bietet Anwendern und Netzwerkverantwortlichen eine einfache Möglichkeit, teures und mobiles IT-Equipment mit LAN-Anschluss vor Beschädigung zu schützen. Sollte das mobile IT-Equipment in einem größeren Radius bewegt werden, als es das angeschlossene RJ45 Anschlusskabel zulässt, löst der DDCP-Link die Verbindung ab einer bestimmten Zugkraft und schützt die teuren Platinen des IT-Equipments vor Beschädigung wie herausgerissenen Kontakten oder Verlust der RJ45 Buchse für den Netzwerkanschluss. Teure Reparaturen gehören somit der Vergangenheit an. Da die Auslösekraft unterhalb der Standardvorgaben für RJ45 Stecker und Buchsen nach IEC 60603-7 liegt, ist sichergestellt, dass die Verbindung zwischen RJ45 Anschlusskabel und DDCP-Link zuerst gelöst wird. Dennoch bietet der DDCP ausreichend Steck- und Ziehkräfte, um ein unbeabsichtigtes Lösen der Verbindung bei geringen Zugkräften zu verhindern. Der DDCP lässt sich ohne großen Aufwand in bestehende Strukturen integrieren, indem er z.B. zwischen Telekommunikations-Anschlussdose, Anschlusskabel und vor dem aktiven Gerät gesteckt wird.

Leistungsmerkmale

- Stecker und Buchse gemäß IEC 60603-7-51
- Lebensdauer ≥ 750 Steckzyklen
- Schaltbild 1:1; Belegung T568B
- Stecker mit Rasthebelschutz
- Werkstoff Kontaktoberfläche: Ni1.2Au0.8
- Kabelaußendurchmesser: 5,8 mm
- Werkstoff Abschirmgehäuse Buchse: Zinkdruckguss vernickelt
- Temperaturbereich: -40° C bis 70° C
- High Power over Ethernet plus (PoE+) gemäß IEEE 802.3at
- Werkstoff Gehäuseabdeckung: ABS blau
- Kabel: S/FTP 4x2xAWG27/7 Cat.7 LSZH

Anwendungsbeispiel

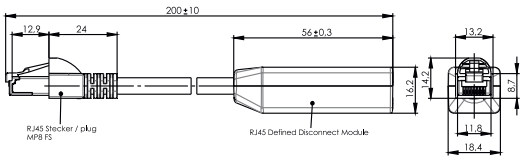

Bestell-Nr.	Kurzbezeichnung	Farbe
L00000A0274	Defined Disconnect CP-Link	blau

8

LWL Patchkabel

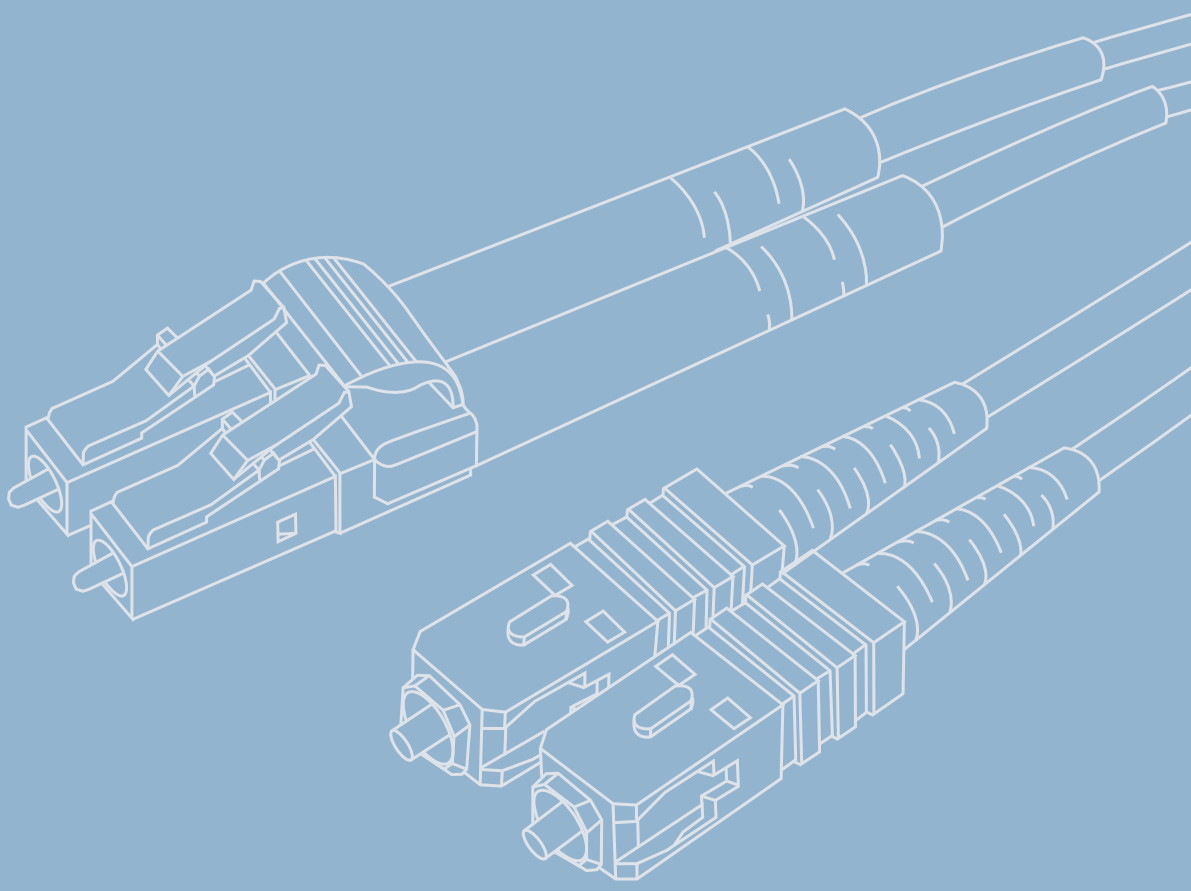

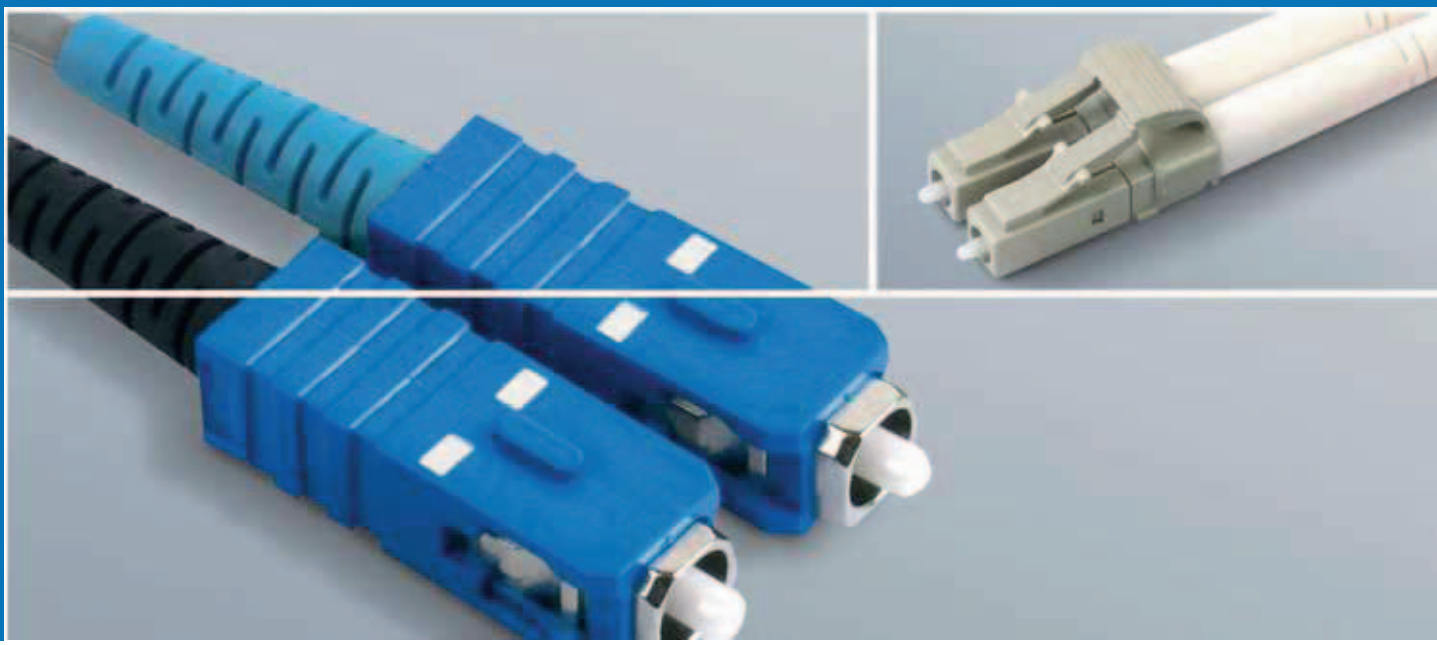

8 LWL Patchkabel

8.1 LWL-Duplex-Rangierkabel 199
8.1.1 Stecker-Bauform: ST 200
8.1.2 Stecker-Bauform: SC 201
8.1.3 Stecker-Bauform: SC Duplex 202
8.1.4 Stecker-Bauform: LC Duplex 203
8.1.5 Stecker-Bauform: E2000 204

8.2 LWL-Duplex-Adapterkabel 204
8.2.1 Stecker-Bauformen: 1. Seite 2xST, 2. Seite 2xSC 204
8.2.2 Stecker-Bauformen: 1. Seite 2xST, 2. Seite SC Duplex 205
8.2.3 Stecker-Bauformen: 1. Seite 2xST, 2. Seite LC Duplex 206
8.2.4 Stecker-Bauformen: 1. Seite SC Duplex, 2. Seite LC Duplex 207

8.3 Zubehör 208

LWL-Rangier- oder -Patchkabel werden hauptsächlich an Rangierfeldern oder zur Verbindung zwischen Anschlussdosen und Endgerät verwendet. Duplexkabel mit Duplex-Steckverbindern verhindern die Vertauschung von Sende- und Empfangsanschlüssen. Die Qualität von Steckern und Fasern ist in hohem Maße bestimmend für die Einfügedämpfung und das Reflexionsverhalten der Übertragungsstrecke. Werksseitig hergestellte LWL-Rangierkabel gewährleisten ausgezeichnete optische und mechanische Eigenschaften und hohe Lebensdauer durch Verwendung von optimal aufeinander abgestimmten Komponenten und einem unter ständiger Kontrolle ablaufenden Herstellprozess. Flammwidriges und halogenfreies Kabelmaterial sorgt für gute Umweltverträglichkeit.

LWL-Duplex-Rangierkabel 8.1

Bei Duplexsteckern ist die Leitungsführung gemäß ISO/IEC 11801 verbunden, d.h. Anschlusskanal A auf Seite 1 ist mit Anschlusskanal B auf Seite 2 verbunden. Die Kanalunterscheidung A/B ist durch verschiedene Farben der Kabeltüllen gekennzeichnet (z.B. A=rot, B=schwarz).

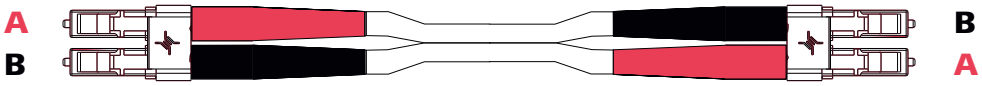

gemäß ISO/IEC 11801

	Duplexkabel Zipcord OS2 G.657.A1	Duplexkabel Zipcord OM2	Duplexkabel Zipcord OM3	Duplexkabel Zipcord OM4	Duplexkabel Zipcord OM1
Mechanische Eigenschaften					
Kabelaufbau nach DIN/VDE 0888	I-K(ZN)H 2x1 …	I-K(ZN)H 2x1 …	I-K(ZN)H 2x1 …	I-K(ZN)H 2x1 …	I-K(ZN)H 2x1 …
Kabelabmessungen in mm: Zipcord	2,8 x 5,7	2,8 x 5,7	2,8 x 5,7	2,8 x 5,7	2,8 x 5,7
Kabelabmessungen in mm: Minizip (2x0,6)	1,8 x 3,7	1,8 x 3,7	1,8 x 3,7	1,8 x 3,7	1,8 x 3,7
Max. Zugfestigkeit kurzzeitig/dauernd in N: Zipcord	400 / 200	400 / 200	400 / 200	400 / 200	400 / 200
Max. Zugfestigkeit kurzzeitig/dauernd in N: Minizip (2x0,6)	400 / 200	400 / 200	400 / 200	400 / 200	400 / 200
Min. Biegeradius in mm	15	25	25	25	25
Kabelmantelfarbe	gelb	orange	orange/türkis	orange/violett	orange
Kabelgewicht in kg/km: Zipcord	14,5	14,5	14,5	14,5	14,5
Kabelgewicht in kg/km: Minizip (2x0,6)	7,4	7,4	7,4	7,4	7,4
Thermische und klimatische Eigenschaften					
Betriebstemperatur	-5 / +55	-5 / +55	-5 / +55	-5 / +55	-5 / +55
Lagertemperatur	-30 / +70	-30 / +70	-30 / +70	-30 / +70	-30 / +70
Verlegetemperatur in °C	-5 / +50	-5 / +50	-5 / +50	-5 / +50	-5 / +50
Flammwidrigkeit	IEC 60332-1	IEC 60332-1	IEC 60332-1	IEC 60332-1	IEC 60332-1
Halogenfreiheit	IEC 60754-2	IEC 60754-2	IEC 60754-2	IEC 60754-2	IEC 60754-2
Technische Eigenschaften					
Anwendung	Patchkabel	Patchkabel	Patchkabel	Patchkabel	Patchkabel
Optische Eigenschaften					
Einfügedämpfung	Singlemode: max. 0.4 dB[1]; Multimode: max. 0.3 dB[1]				
Rückflussdämpfung	Singlemode: min. 40 dB[2] (APC: min. 60 dB); Multimode: min. 30 dB[2]				
Steckzyklen	≥ 1000				

1) Messung nach IEC 61300-3-4
2) Messung nach IEC 61300-3-6

8.1 LWL-Duplex-Rangierkabel

8.1.1 Stecker-Bauform: ST

Bestell-Nr.	Fasertyp	Stecker-Bauform	Länge	Kabelfarbe
L00810A0005	E9/125 OS2	ST	1,0 m	gelb
L00811A0012	E9/125 OS2	ST	2,0 m	gelb
L00812A0011	E9/125 OS2	ST	3,0 m	gelb
L00813A0005	E9/125 OS2	ST	5,0 m	gelb
L00816A0005	E9/125 OS2	ST	10,0 m	gelb

Andere Längen und Ausführungen siehe www.telelgaertner.com/ticnet

Bestell-Nr.	Fasertyp	Stecker-Bauform	Länge	Kabelfarbe
L00810A0003	G50/125 OM2	ST	1,0 m	orange
L00811A0007	G50/125 OM2	ST	2,0 m	orange
L00812A0007	G50/125 OM2	ST	3,0 m	orange
L00813A0003	G50/125 OM2	ST	5,0 m	orange
L00816A0003	G50/125 OM2	ST	10,0 m	orange

Andere Längen und Ausführungen siehe www.telelgaertner.com/ticnet

Bestell-Nr.	Fasertyp	Stecker-Bauform	Länge	Kabelfarbe
L00810A0010	G50/125 OM3	ST	1,0 m	türkis
L00811A0028	G50/125 OM3	ST	2,0 m	türkis
L00812A0018	G50/125 OM3	ST	3,0 m	türkis
L00813A0008	G50/125 OM3	ST	5,0 m	türkis
L00815A0006	G50/125 OM3	ST	10,0 m	türkis

Andere Längen und Ausführungen siehe www.telelgaertner.com/ticnet

Bestell-Nr.	Fasertyp	Stecker-Bauform	Länge	Kabelfarbe
L00810A0014	G50/125 OM4	ST	1,0 m	violett
L00811A0034	G50/125 OM4	ST	2,0 m	violett
L00812A0021	G50/125 OM4	ST	3,0 m	violett
L00813A0014	G50/125 OM4	ST	5,0 m	violett
L00815A0008	G50/125 OM4	ST	10,0 m	violett

Andere Längen und Ausführungen siehe www.telelgaertner.com/ticnet

Bestell-Nr.	Fasertyp	Stecker-Bauform	Länge	Kabelfarbe
L00810A0004	G62,5/125 OM1	ST	1,0 m	orange
L00811A0009	G62,5/125 OM1	ST	2,0 m	orange
L00812A0009	G62,5/125 OM1	ST	3,0 m	orange
L00813A0004	G62,5/125 OM1	ST	5,0 m	orange
L00816A0004	G62,5/125 OM1	ST	10,0 m	orange

Andere Längen und Ausführungen siehe www.telelgaertner.com/ticnet

Stecker-Bauform: SC 8.1.2

Bestell-Nr.	Fasertyp	Stecker-Bauform	Länge	Gehäusefarbe	Kabelfarbe
L00880A0003	E9/125 OS2	SC	1,0 m	blau	gelb
L00881A0003	E9/125 OS2	SC	2,0 m	blau	gelb
L00882A0005	E9/125 OS2	SC	3,0 m	blau	gelb
L00883A0005	E9/125 OS2	SC	5,0 m	blau	gelb
L00885A0005	E9/125 OS2	SC	10,0 m	blau	gelb
L00881A0021	E9/125 OS2	SC/APC	1,0 m	grün	gelb
L00881A0020	E9/125 OS2	SC/APC	2,0 m	grün	gelb
L00882A0011	E9/125 OS2	SC/APC	3,0 m	grün	gelb
L00883A0012	E9/125 OS2	SC/APC	5,0 m	grün	gelb
L00885A0012	E9/125 OS2	SC/APC	10,0 m	grün	gelb

Andere Längen und Ausführungen siehe www.telelgaertner.com/ticnet

Bestell-Nr.	Fasertyp	Stecker-Bauform	Länge	Gehäusefarbe	Kabelfarbe
L00880C0004	G50/125 OM2	SC	1,0 m	beige	orange
L00881C0004	G50/125 OM2	SC	2,0 m	beige	orange
L00882C0006	G50/125 OM2	SC	3,0 m	beige	orange
L00883C0006	G50/125 OM2	SC	5,0 m	beige	orange
L00885C0006	G50/125 OM2	SC	10,0 m	beige	orange

Andere Längen und Ausführungen siehe www.telelgaertner.com/ticnet

Bestell-Nr.	Fasertyp	Stecker-Bauform	Länge	Gehäusefarbe	Kabelfarbe
L00880C0015	G50/125 OM3	SC	1,0 m	türkis	türkis
L00881C0024	G50/125 OM3	SC	2,0 m	türkis	türkis
L00882C0000	G50/125 OM3	SC	3,0 m	türkis	türkis
L00883C0025	G50/125 OM3	SC	5,0 m	türkis	türkis
L00885C0020	G50/125 OM3	SC	10,0 m	türkis	türkis

Andere Längen und Ausführungen siehe www.telelgaertner.com/ticnet

Bestell-Nr.	Fasertyp	Stecker-Bauform	Länge	Gehäusefarbe	Kabelfarbe
L00880A0017	G50/125 OM4	SC	1,0 m	schwarz	violett
L00881A0027	G50/125 OM4	SC	2,0 m	schwarz	violett
L00882A0019	G50/125 OM4	SC	3,0 m	schwarz	violett
L00883A0028	G50/125 OM4	SC	5,0 m	schwarz	violett
L00885A0025	G50/125 OM4	SC	10,0 m	schwarz	violett

Andere Längen und Ausführungen siehe www.telelgaertner.com/ticnet

Bestell-Nr.	Fasertyp	Stecker-Bauform	Länge	Gehäusefarbe	Kabelfarbe
L00880C0005	G62,5/125 OM1	SC	1,0 m	beige	orange
L00881C0005	G62,5/125 OM1	SC	2,0 m	beige	orange
L00882C0007	G62,5/125 OM1	SC	3,0 m	beige	orange
L00883C0007	G62,5/125 OM1	SC	5,0 m	beige	orange
L00885C0007	G62,5/125 OM1	SC	10,0 m	beige	orange

Andere Längen und Ausführungen siehe www.telelgaertner.com/ticnet

8.1

8.1 LWL-Duplex-Rangierkabel

8.1.2 Stecker-Bauform: SC

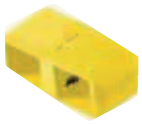

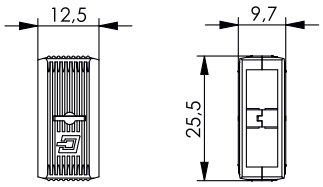

Bestell-Nr.	Bezeichnung	Anmerkungen	Farbe
B00042A0103	Verbindungsklammer für SC Stecker (Abstand wie SC Duplex)	Verpackungseinheit 10 Stck.	blau
B00042A0102	Verbindungsklammer für SC Stecker (Abstand wie SC Duplex)	Verpackungseinheit 10 Stck.	grün
B00042A0101	Verbindungsklammer für SC Stecker (Abstand wie SC Duplex)	Verpackungseinheit 10 Stck.	beige
B00042A0159	Verbindungsklammer für SC Stecker (Abstand wie SC Duplex)	Verpackungseinheit 10 Stck.	türkis
B00042A0105	Verbindungsklammer für SC Stecker (Abstand wie SC Duplex)	Verpackungseinheit 10 Stck.	gelb
B00042A0107	Verbindungsklammer für SC Stecker (Abstand wie SC Duplex)	Verpackungseinheit 10 Stck.	rot
B00042A0104	Verbindungsklammer für SC Stecker (Abstand wie SC Duplex)	Verpackungseinheit 10 Stck.	schwarz

8.1.3 Stecker-Bauform: SC Duplex

Bestell-Nr.	Fasertyp	Stecker-Bauform	Länge	Gehäusefarbe	Kabelfarbe
L00880A0006	E9/125 OS2	SC Duplex	1,0 m	blau	gelb
L00881A0006	E9/125 OS2	SC Duplex	2,0 m	blau	gelb
L00882A0002	E9/125 OS2	SC Duplex	3,0 m	blau	gelb
L00883A0002	E9/125 OS2	SC Duplex	5,0 m	blau	gelb
L00885A0002	E9/125 OS2	SC Duplex	10,0 m	blau	gelb

Andere Längen und Ausführungen siehe www.telelgaertner.com/ticnet

Bestell-Nr.	Fasertyp	Stecker-Bauform	Länge	Gehäusefarbe	Kabelfarbe
L00880C0007	G50/125 OM2	SC Duplex	1,0 m	beige	orange
L00881C0007	G50/125 OM2	SC Duplex	2,0 m	beige	orange
L00882C0003	G50/125 OM2	SC Duplex	3,0 m	beige	orange
L00883C0003	G50/125 OM2	SC Duplex	5,0 m	beige	orange
L00885C0003	G50/125 OM2	SC Duplex	10,0 m	beige	orange

Andere Längen und Ausführungen siehe www.telelgaertner.com/ticnet

Bestell-Nr.	Fasertyp	Stecker-Bauform	Länge	Gehäusefarbe	Kabelfarbe
L00880C0010	G50/125 OM3	SC Duplex	1,0 m	türkis	türkis
L00881C0023	G50/125 OM3	SC Duplex	2,0 m	türkis	türkis
L00882C0015	G50/125 OM3	SC Duplex	3,0 m	türkis	türkis
L00883C0017	G50/125 OM3	SC Duplex	5,0 m	türkis	türkis
L00885C0000	G50/125 OM3	SC Duplex	10,0 m	türkis	türkis

Andere Längen und Ausführungen siehe www.telelgaertner.com/ticnet

Bestell-Nr.	Fasertyp	Stecker-Bauform	Länge	Gehäusefarbe	Kabelfarbe
L00880A0018	G50/125 OM4	SC Duplex	1,0 m	schwarz	violett
L00881A0028	G50/125 OM4	SC Duplex	2,0 m	schwarz	violett
L00882A0020	G50/125 OM4	SC Duplex	3,0 m	schwarz	violett
L00883A0029	G50/125 OM4	SC Duplex	5,0 m	schwarz	violett
L00885A0026	G50/125 OM4	SC Duplex	10,0 m	schwarz	violett

Andere Längen und Ausführungen siehe www.telelgaertner.com/ticnet

Bestell-Nr.	Fasertyp	Stecker-Bauform	Länge	Gehäusefarbe	Kabelfarbe
L00880C0008	G62,5/125 OM1	SC Duplex	1,0 m	beige	orange
L00881C0008	G62,5/125 OM1	SC Duplex	2,0 m	beige	orange
L00882C0004	G62,5/125 OM1	SC Duplex	3,0 m	beige	orange
L00883C0004	G62,5/125 OM1	SC Duplex	5,0 m	beige	orange
L00885C0004	G62,5/125 OM1	SC Duplex	10,0 m	beige	orange

Andere Längen und Ausführungen siehe www.telelgaertner.com/ticnet

Stecker-Bauform: LC Duplex

8.1.4

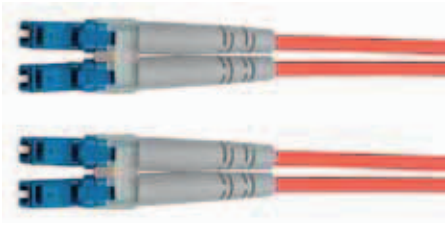

Bestell-Nr.	Fasertyp	Stecker-Bauform	Länge	Gehäusefarbe	Kabelfarbe
L00870A0002	E9/125 OS2	LC Duplex	1,0 m	blau	gelb
L00871A0003	E9/125 OS2	LC Duplex	2,0 m	blau	gelb
L00872A0002	E9/125 OS2	LC Duplex	3,0 m	blau	gelb
L00873A0002	E9/125 OS2	LC Duplex	5,0 m	blau	gelb
L00875A0002	E9/125 OS2	LC Duplex	10,0 m	blau	gelb

Andere Längen und Ausführungen siehe www.telelgaertner.com/ticnet

Bestell-Nr.	Fasertyp	Stecker-Bauform	Länge	Gehäusefarbe	Kabelfarbe
L00870A0000	G50/125 OM2	LC Duplex	1,0 m	beige	orange
L00871A0004	G50/125 OM2	LC Duplex	2,0 m	beige	orange
L00872A0000	G50/125 OM2	LC Duplex	3,0 m	beige	orange
L00873A0000	G50/125 OM2	LC Duplex	5,0 m	beige	orange
L00875A0000	G50/125 OM2	LC Duplex	10,0 m	beige	orange

Andere Längen und Ausführungen siehe www.telelgaertner.com/ticnet

Bestell-Nr.	Fasertyp	Stecker-Bauform	Länge	Gehäusefarbe	Kabelfarbe
L00870A0003	G50/125 OM3	LC Duplex	1,0 m	türkis	türkis
L00871A0006	G50/125 OM3	LC Duplex	2,0 m	türkis	türkis
L00872A0003	G50/125 OM3	LC Duplex	3,0 m	türkis	türkis
L00873A0003	G50/125 OM3	LC Duplex	5,0 m	türkis	türkis
L00875A0003	G50/125 OM3	LC Duplex	10,0 m	türkis	türkis

Andere Längen und Ausführungen siehe www.telelgaertner.com/ticnet

Bestell-Nr.	Fasertyp	Stecker-Bauform	Länge	Gehäusefarbe	Kabelfarbe
L00870A0005	G50/125 OM4	LC Duplex	1,0 m	schwarz	violett
L00871A0008	G50/125 OM4	LC Duplex	2,0 m	schwarz	violett
L00872A0006	G50/125 OM4	LC Duplex	3,0 m	schwarz	violett
L00873A0009	G50/125 OM4	LC Duplex	5,0 m	schwarz	violett
L00875A0007	G50/125 OM4	LC Duplex	10,0 m	schwarz	violett

Andere Längen und Ausführungen siehe www.telelgaertner.com/ticnet

Bestell-Nr.	Fasertyp	Stecker-Bauform	Länge	Gehäusefarbe	Kabelfarbe
L00870A0001	G62,5/125 OM1	LC Duplex	1,0 m	beige	orange
L00871A0005	G62,5/125 OM1	LC Duplex	2,0 m	beige	orange
L00872A0001	G62,5/125 OM1	LC Duplex	3,0 m	beige	orange
L00873A0001	G62,5/125 OM1	LC Duplex	5,0 m	beige	orange
L00875A0001	G62,5/125 OM1	LC Duplex	10,0 m	beige	orange

8.1

8 LWL Patchkabel

8.1 LWL-Duplex-Rangierkabel

8.1.5 Stecker-Bauform: E2000

Bestell-Nr.	Fasertyp	Stecker-Bauform	Länge	Gehäusefarbe	Kabelfarbe
L00850A0001	E9/125 OS2	E2000/APC	1,0 m	grün	gelb
L00851A0008	E9/125 OS2	E2000/APC	2,0 m	grün	gelb
L00852A0000	E9/125 OS2	E2000/APC	3,0 m	grün	gelb
L00853A0001	E9/125 OS2	E2000/APC	5,0 m	grün	gelb
L00855A0001	E9/125 OS2	E2000/APC	10,0 m	grün	gelb

Andere Längen und Ausführungen siehe www.telelgaertner.com/ticnet

8.2 LWL-Duplex-Adapterkabel

8.2.1 Stecker-Bauformen: 1. Seite 2xST, 2. Seite 2xSC

Bestell-Nr.	Fasertyp	Stecker-Bauform	Länge	Gehäusefarbe SC	Kabelfarbe
L00811A0019	E9/125 OS2	1. Seite 2xST, 2. Seite 2xSC	2,0 m	blau	gelb
L00891C0069	G50/125 OM2	1. Seite 2xST, 2. Seite 2xSC	2,0 m	beige	orange
L00891C0047	G50/125 OM3	1. Seite 2xST, 2. Seite 2xSC	2,0 m	türkis	türkis
L00891A0086	G50/125 OM4	1. Seite 2xST, 2. Seite 2xSC	2,0 m	schwarz	violett
L00891C0070	G62,5/125 OM1	1. Seite 2xST, 2. Seite 2xSC	2,0 m	beige	orange

Andere Längen und Ausführungen siehe www.telelgaertner.com/ticnet

Stecker-Bauformen: 1. Seite 2xST, 2. Seite SC Duplex 8.2.2

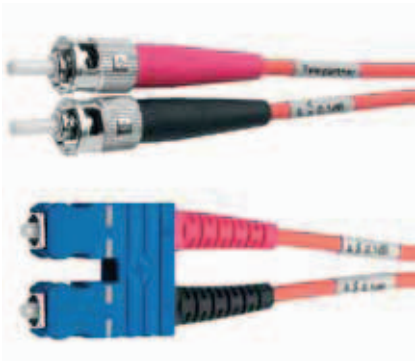

Bestell-Nr.	Fasertyp	Stecker-Bauform	Länge	Gehäusefarbe SC	Kabelfarbe
L00890A0018	E9/125 OS2	1. Seite 2xST, 2. Seite SC Duplex	1,0 m	blau	gelb
L00811A0022	E9/125 OS2	1. Seite 2xST, 2. Seite SC Duplex	2,0 m	blau	gelb
L00892A0005	E9/125 OS2	1. Seite 2xST, 2. Seite SC Duplex	3,0 m	blau	gelb
L00893A0005	E9/125 OS2	1. Seite 2xST, 2. Seite SC Duplex	5,0 m	blau	gelb
L00895A0004	E9/125 OS2	1. Seite 2xST, 2. Seite SC Duplex	10,0 m	blau	gelb

Andere Längen und Ausführungen siehe www.telelgaertner.com/ticnet

Bestell-Nr.	Fasertyp	Stecker-Bauform	Länge	Gehäusefarbe SC	Kabelfarbe
L00890C0019	G50/125 OM2	1. Seite 2xST, 2. Seite SC Duplex	1,0 m	beige	orange
L00891C0071	G50/125 OM2	1. Seite 2xST, 2. Seite SC Duplex	2,0 m	beige	orange
L00892C0001	G50/125 OM2	1. Seite 2xST, 2. Seite SC Duplex	3,0 m	beige	orange
L00893C0003	G50/125 OM2	1. Seite 2xST, 2. Seite SC Duplex	5,0 m	beige	orange
L00895C0003	G50/125 OM2	1. Seite 2xST, 2. Seite SC Duplex	10,0 m	beige	orange

Andere Längen und Ausführungen siehe www.telelgaertner.com/ticnet

Bestell-Nr.	Fasertyp	Stecker-Bauform	Länge	Gehäusefarbe SC	Kabelfarbe
L00890C0059	G50/125 OM3	1. Seite 2xST, 2. Seite SC Duplex	1,0 m	türkis	türkis
L00891C0026	G50/125 OM3	1. Seite 2xST, 2. Seite SC Duplex	2,0 m	türkis	türkis
L00892C0048	G50/125 OM3	1. Seite 2xST, 2. Seite SC Duplex	3,0 m	türkis	türkis
L00893C0028	G50/125 OM3	1. Seite 2xST, 2. Seite SC Duplex	5,0 m	türkis	türkis
L00895C0025	G50/125 OM3	1. Seite 2xST, 2. Seite SC Duplex	10,0 m	türkis	türkis

Andere Längen und Ausführungen siehe www.telelgaertner.com/ticnet

Bestell-Nr.	Fasertyp	Stecker-Bauform	Länge	Gehäusefarbe SC	Kabelfarbe
L00890A0077	G50/125 OM4	1. Seite 2xST, 2. Seite SC Duplex	1,0 m	schwarz	violett
L00891A0079	G50/125 OM4	1. Seite 2xST, 2. Seite SC Duplex	2,0 m	schwarz	violett
L00892A0072	G50/125 OM4	1. Seite 2xST, 2. Seite SC Duplex	3,0 m	schwarz	violett
L00893A0076	G50/125 OM4	1. Seite 2xST, 2. Seite SC Duplex	5,0 m	schwarz	violett
L00895A0070	G50/125 OM4	1. Seite 2xST, 2. Seite SC Duplex	10,0 m	schwarz	violett

Andere Längen und Ausführungen siehe www.telelgaertner.com/ticnet

Bestell-Nr.	Fasertyp	Stecker-Bauform	Länge	Gehäusefarbe SC	Kabelfarbe
L00890C0021	G62,5/125 OM1	1. Seite 2xST, 2. Seite SC Duplex	1,0 m	beige	orange
L00891C0072	G62,5/125 OM1	1. Seite 2xST, 2. Seite SC Duplex	2,0 m	beige	orange
L00892C0009	G62,5/125 OM1	1. Seite 2xST, 2. Seite SC Duplex	3,0 m	beige	orange
L00893C0001	G62,5/125 OM1	1. Seite 2xST, 2. Seite SC Duplex	5,0 m	beige	orange
L00895C0001	G62,5/125 OM1	1. Seite 2xST, 2. Seite SC Duplex	10,0 m	beige	orange

Andere Längen und Ausführungen siehe www.telelgaertner.com/ticnet

8.2 LWL-Duplex-Adapterkabel

8.2.3 Stecker-Bauformen: 1. Seite 2xST, 2. Seite LC Duplex

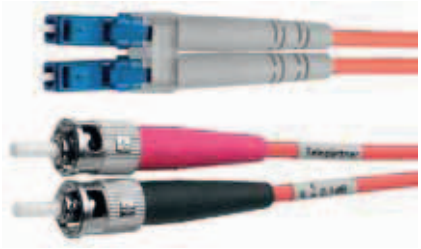

Bestell-Nr.	Fasertyp	Stecker-Bauform	Länge	Gehäusefarbe LC	Kabelfarbe
L00890A0040	E9/125 OS2	1. Seite 2xST, 2. Seite LC Duplex	1,0 m	blau	gelb
L00891A0014	E9/125 OS2	1. Seite 2xST, 2. Seite LC Duplex	2,0 m	blau	gelb
L00892A0039	E9/125 OS2	1. Seite 2xST, 2. Seite LC Duplex	3,0 m	blau	gelb
L00893A0042	E9/125 OS2	1. Seite 2xST, 2. Seite LC Duplex	5,0 m	blau	gelb
L00895A0039	E9/125 OS2	1. Seite 2xST, 2. Seite LC Duplex	10,0 m	blau	gelb

Andere Längen und Ausführungen siehe www.telelgaertner.com/ticnet

Bestell-Nr.	Fasertyp	Stecker-Bauform	Länge	Gehäusefarbe LC	Kabelfarbe
L00890A0036	G50/125 OM2	1. Seite 2xST, 2. Seite LC Duplex	1,0 m	beige	orange
L00891A0015	G50/125 OM2	1. Seite 2xST, 2. Seite LC Duplex	2,0 m	beige	orange
L00892A0035	G50/125 OM2	1. Seite 2xST, 2. Seite LC Duplex	3,0 m	beige	orange
L00893A0038	G50/125 OM2	1. Seite 2xST, 2. Seite LC Duplex	5,0 m	beige	orange
L00895A0035	G50/125 OM2	1. Seite 2xST, 2. Seite LC Duplex	10,0 m	beige	orange

Andere Längen und Ausführungen siehe www.telelgaertner.com/ticnet

Bestell-Nr.	Fasertyp	Stecker-Bauform	Länge	Gehäusefarbe LC	Kabelfarbe
L00890A0058	G50/125 OM3	1. Seite 2xST, 2. Seite LC Duplex	1,0 m	türkis	türkis
L00891A0029	G50/125 OM3	1. Seite 2xST, 2. Seite LC Duplex	2,0 m	türkis	türkis
L00892A0029	G50/125 OM3	1. Seite 2xST, 2. Seite LC Duplex	3,0 m	türkis	türkis
L00893A0027	G50/125 OM3	1. Seite 2xST, 2. Seite LC Duplex	5,0 m	türkis	türkis
L00895A0024	G50/125 OM3	1. Seite 2xST, 2. Seite LC Duplex	10,0 m	türkis	türkis

Andere Längen und Ausführungen siehe www.telelgaertner.com/ticnet

Bestell-Nr.	Fasertyp	Stecker-Bauform	Länge	Gehäusefarbe LC	Kabelfarbe
L00890A0078	G50/125 OM4	1. Seite 2xST, 2. Seite LC Duplex	1,0 m	schwarz	violett
L00891A0080	G50/125 OM4	1. Seite 2xST, 2. Seite LC Duplex	2,0 m	schwarz	violett
L00892A0073	G50/125 OM4	1. Seite 2xST, 2. Seite LC Duplex	3,0 m	schwarz	violett
L00893A0077	G50/125 OM4	1. Seite 2xST, 2. Seite LC Duplex	5,0 m	schwarz	violett
L00895A0071	G50/125 OM4	1. Seite 2xST, 2. Seite LC Duplex	10,0 m	schwarz	violett

Andere Längen und Ausführungen siehe www.telelgaertner.com/ticnet

Bestell-Nr.	Fasertyp	Stecker-Bauform	Länge	Gehäusefarbe LC	Kabelfarbe
L00890A0037	G62,5/125 OM1	1. Seite 2xST, 2. Seite LC Duplex	1,0 m	beige	orange
L00891A0016	G62,5/125 OM1	1. Seite 2xST, 2. Seite LC Duplex	2,0 m	beige	orange
L00892A0036	G62,5/125 OM1	1. Seite 2xST, 2. Seite LC Duplex	3,0 m	beige	orange
L00893A0039	G62,5/125 OM1	1. Seite 2xST, 2. Seite LC Duplex	5,0 m	beige	orange
L00895A0036	G62,5/125 OM1	1. Seite 2xST, 2. Seite LC Duplex	10,0 m	beige	orange

Andere Längen und Ausführungen siehe www.telelgaertner.com/ticnet

Stecker-Bauformen: 1. Seite SC Duplex, 2. Seite LC Duplex 8.2.4

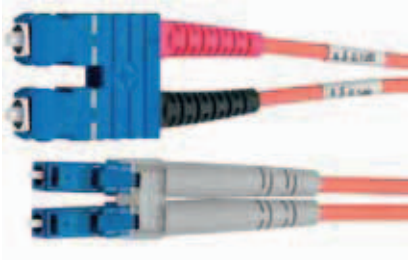

Bestell-Nr.	Fasertyp	Stecker-Bauform	Länge	Gehäusefarbe	Kabelfarbe
L00890A0041	E9/125 OS2	1. Seite SC Duplex, 2. Seite LC Duplex	1,0 m	blau	gelb
L00891A0017	E9/125 OS2	1. Seite SC Duplex, 2. Seite LC Duplex	2,0 m	blau	gelb
L00892A0040	E9/125 OS2	1. Seite SC Duplex, 2. Seite LC Duplex	3,0 m	blau	gelb
L00893A0043	E9/125 OS2	1. Seite SC Duplex, 2. Seite LC Duplex	5,0 m	blau	gelb
L00895A0040	E9/125 OS2	1. Seite SC Duplex, 2. Seite LC Duplex	10,0 m	blau	gelb

Andere Längen und Ausführungen siehe www.telelgaertner.com/ticnet

Bestell-Nr.	Fasertyp	Stecker-Bauform	Länge	Gehäusefarbe	Kabelfarbe
L00890C0038	G50/125 OM2	1. Seite SC Duplex, 2. Seite LC Duplex	1,0 m	beige	orange
L00891C0018	G50/125 OM2	1. Seite SC Duplex, 2. Seite LC Duplex	2,0 m	beige	orange
L00892C0037	G50/125 OM2	1. Seite SC Duplex, 2. Seite LC Duplex	3,0 m	beige	orange
L00893C0040	G50/125 OM2	1. Seite SC Duplex, 2. Seite LC Duplex	5,0 m	beige	orange
L00895C0037	G50/125 OM2	1. Seite SC Duplex, 2. Seite LC Duplex	10,0 m	beige	orange

Andere Längen und Ausführungen siehe www.telelgaertner.com/ticnet

Bestell-Nr.	Fasertyp	Stecker-Bauform	Länge	Gehäusefarbe	Kabelfarbe
L00890C0055	G50/125 OM3	1. Seite SC Duplex, 2. Seite LC Duplex	1,0 m	türkis	türkis
L00891C0042	G50/125 OM3	1. Seite SC Duplex, 2. Seite LC Duplex	2,0 m	türkis	türkis
L00892C0024	G50/125 OM3	1. Seite SC Duplex, 2. Seite LC Duplex	3,0 m	türkis	türkis
L00893C0022	G50/125 OM3	1. Seite SC Duplex, 2. Seite LC Duplex	5,0 m	türkis	türkis
L00895C0021	G50/125 OM3	1. Seite SC Duplex, 2. Seite LC Duplex	10,0 m	türkis	türkis

Andere Längen und Ausführungen siehe www.telelgaertner.com/ticnet

Bestell-Nr.	Fasertyp	Stecker-Bauform	Länge	Gehäusefarbe	Kabelfarbe
L00890A0080	G50/125 OM4	1. Seite SC Duplex, 2. Seite LC Duplex	1,0 m	schwarz	violett
L00891A0082	G50/125 OM4	1. Seite SC Duplex, 2. Seite LC Duplex	2,0 m	schwarz	violett
L00892A0075	G50/125 OM4	1. Seite SC Duplex, 2. Seite LC Duplex	3,0 m	schwarz	violett
L00893A0079	G50/125 OM4	1. Seite SC Duplex, 2. Seite LC Duplex	5,0 m	schwarz	violett
L00895A0073	G50/125 OM4	1. Seite SC Duplex, 2. Seite LC Duplex	10,0 m	schwarz	violett

Andere Längen und Ausführungen siehe www.telelgaertner.com/ticnet

Bestell-Nr.	Fasertyp	Stecker-Bauform	Länge	Gehäusefarbe	Kabelfarbe
L00890C0039	G62,5/125 OM1	1. Seite SC Duplex, 2. Seite LC Duplex	1,0 m	beige	orange
L00891C0019	G62,5/125 OM1	1. Seite SC Duplex, 2. Seite LC Duplex	2,0 m	beige	orange
L00892C0038	G62,5/125 OM1	1. Seite SC Duplex, 2. Seite LC Duplex	3,0 m	beige	orange
L00893C0041	G62,5/125 OM1	1. Seite SC Duplex, 2. Seite LC Duplex	5,0 m	beige	orange
L00895C0038	G62,5/125 OM1	1. Seite SC Duplex, 2. Seite LC Duplex	10,0 m	beige	orange

Andere Längen und Ausführungen siehe www.telelgaertner.com/ticnet

8.3 Zubehör

Bestell-Nr.	Bezeichnung	Anmerkungen
B00010A0033	unverlierbare Staubschutzkappe	Durchmesser 1,25 mm
B00010A0034	unverlierbare Staubschutzkappe	Durchmesser 2,5 mm

TICNET-Konfigurator

Ideal für Planer und Installateure: Kabel und Pigtails einfach online zusammenstellen: Sie möchten Kabel samt Steckverbinder oder einen LWL-Rangierverteiler nach Ihren Wünschen online zusammenstellen und gleich eine Anfrage zum Fachhändler in Ihrer Nähe absenden? Dann ist der TICNET-Konfigurator von Telegärtner genau das Richtige für Sie!

Produkt konfigurieren:

1. Fasertyp festlegen und Länge bestimmen
2. Steckerbauform und Beschriftung wählen

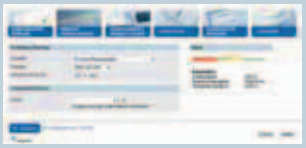

Konfiguriertes Produkt zeigen:

Alle spezifischen Informationen zu Ihrem Wunsch-Produkt werden übersichtlich aufgelistet. Dazu gehören auch die Brutto-Listenpreise, die nach Preisgruppen sortiert sind. Nach der Konfiguration stehen Ihre Informationen als pdf-Datei zum Herunterladen zur Verfügung. Sie können Ihre konfigurierten Produkte jederzeit einsehen, indem Sie auf der TICNET-Startseite Ihre TICNET-Konfigurationsnummer und den Sicherheits-Code eingeben. Ihr Sicherheits-Code wird Ihnen per E-Mail zugesandt.

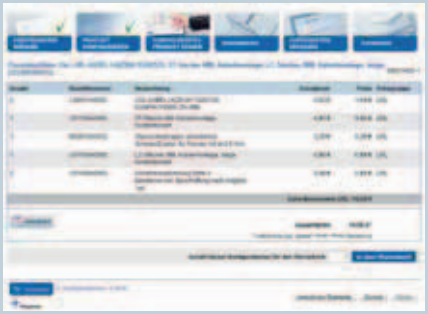

Konfiguration in den Warenkorb:

Im Warenkorb kann die Anzahl der Konfiguration verändert, mit anderer Kabellänge kopiert und die Einzelstücke angezeigt werden. Außerdem kann im nächsten Schritt eine entsprechende Anfrage an Telegärtner gesendet werden.

www.telegaertner.com/ticnet

9

M12x1 Verbindungsleitungen

9 M12x1 Verbindungsleitungen

9.1 M12x1 D-kodiert Verbindungsleitungen 212

9.1.1 M12x1 D-kodiert Kabelstecker auf M12x1 D-kodiert Kabelstecker, AWG 22/7, SF/UTP, PUR, Cat.5 212

9.1.2 M12x1 D-kodiert Kabelstecker auf RJ45 Kabelstecker, AWG 22/7, SF/UTP, PUR, Cat.5 212

9.1.3 M12x1 D-kodiert Kabelstecker auf offenes Leitungsende, AWG 22/7, SF/UTP, PUR, Cat.5 213

9.2 M12x1 X-kodiert Verbindungsleitungen 213

9.2.1 M12x1 X-kodiert Kabelstecker auf M12x1 X-kodiert Kabelstecker, AWG 26/7, S/FTP, PUR, Cat.6_A 213

9.2.2 M12x1 X-kodiert Kabelstecker auf RJ45 Kabelstecker, AWG 26/7, S/FTP, PUR, Cat.6_A 214

9.2.3 M12x1 X-kodiert Kabelstecker auf offenes Leitungsende, AWG 26/7, S/FTP, PUR, Cat.6_A 215

9.2.4 M12x1 X-kodiert Kabelstecker auf M12x1 X-kodiert Kabelbuchse, AWG 26/7, S/FTP, PUR, Cat.6_A 215

9.2.5 M12x1 X-kodiert Kabelbuchse IP20 auf RJ45 Kabelstecker, AWG 26/7, S/FTP, PUR, Cat.6_A 216

9.2.6 M12x1 X-kodiert Kabelbuchse IP67 auf offenes Leitungsende, AWG 26/7, S/FTP, PUR, Cat.6_A 216

9.3 M12x1 Zubehör 217

	Verbindungsleitung S/FTP Cat.7 PUR	Verbindungsleitung SF/UTP Cat.5 PUR
Mechanische Eigenschaften		
Lebensdauer (Steckungen) M12	≥ 100	≥ 100
Lebensdauer (Steckungen) RJ45	≥ 750	≥ 750
Kabelaufbau	LI02YSC11Y PUR 4x2xAWG 26/7 PiMF	9YH(ST)C11Y PUR 2x2xAWG 22/7
Litzen-Innenleiter	AWG 26 (7 x 0.16 mm)	AWG 22 (7 x 0.254 mm)
Ader	Foam PE, Ø 1.04 mm	Polyolefin, Ø 1.4 mm
Paarabschirmung	Al-Folie, außen leitend	-
Gesamtabschirmung	Verzinntes Cu-Geflecht	Verzinntes Cu-Geflecht, Al-Folie, außen leitend
Außenmanteldurchmesser	Ø 6.2 ±0.2 mm	Ø 6.7 ±0.2 mm
Farbe	RAL 6018	RAL 6018
Thermische und klimatische Eigenschaften		
UL	E344985	
Flammtest	IEC 60332-1	IEC 60332-1
Betriebstemperatur in °C	-40° C ... 85° C	-40° C ... 80° C

Bezeichnungsschlüssel

Beispiel: CP01CP01B-SFTP2607C7-1PUR-A0050

1 = Stecker Seite 1

CP01	Kabelstecker gerade, X-kodiert, umspritzt, IP67
CP02	Kabelstecker gerade, D-kodiert, umspritzt, IP67
CS01	Kabelbuchse gerade, X-kodiert, IP20
CS02	Kabelbuchse gerade, X-kodiert, umspritzt, IP67

2 = Stecker Seite 2

CP01	Kabelstecker gerade, X-kodiert, umspritzt, IP67
CP02	Kabelstecker gerade, D-kodiert, umspritzt, IP67
CP03	RJ45 Stecker gerade, umspritzt, IP67
CP04	RJ45 Stecker gerade, IP20 (für AWG24/1-22/1 und AWG27/7-22/7)
CP05	RJ45 Stecker gerade, IP20 (für AWG26/1-24/1 und AWG27/7-24/7)
CS01	Kabelbuchse gerade, X-kodiert, IP20
CS02	Kabelbuchse gerade, X-kodiert, umspritzt, IP67
FC00	freies Kabelende

3 = Tüllenfarbe

A	grün
B	schwarz

4 = Schirmaufbau

SFUTP	SF/UTP
SFTP	S/FTP

5 = Leitungsquerschnitt

2607	AWG26/7
2207	AWG22/7

6 = Kategorie Rohkabel

C5	Cat.5
C7	Cat.7

7 = Verdrahtung

1	1:1

8 = Mantelmaterial

PUR	PUR

9 = Mantelfarbe

A	grün

10 = Kabellänge

0050	0,5 m
0100	1,0 m
0200	2,0 m
0300	3,0 m
0500	5,0 m
0750	7,5 m
1000	10,0 m

9.1 M12x1 D-kodiert Verbindungsleitungen

9.1.1 M12x1 D-kodiert Kabelstecker auf M12x1 D-kodiert Kabelstecker, AWG 22/7, SF/UTP, PUR, Cat.5

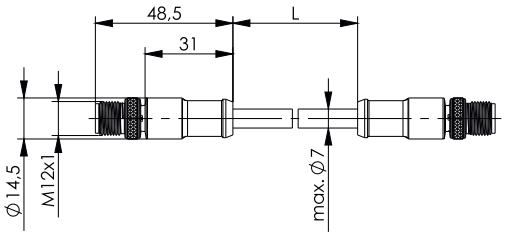

Bestell-Nr.	Bezeichnung	Kurzbezeichnung	Ausführung	Farbe	Länge
L80210A0000	STX M12x1-M12x1 VL D-kod. Cat.5	CP02CP02BSFUTP2207C5-1PUR-A0050	Seite 1: M12x1 Kabelstecker D-kodiert, IP67; Seite 2: M12x1 Kabelstecker D-kodiert, IP67	Tülle: schwarz; Mantel: grün	0.5 m
L80210A0001	STX M12x1-M12x1 VL D-kod. Cat.5	CP02CP02BSFUTP2207C5-1PUR-A0100	Seite 1: M12x1 Kabelstecker D-kodiert, IP67; Seite 2: M12x1 Kabelstecker D-kodiert, IP67	Tülle: schwarz; Mantel: grün	1.0 m
L80211A0000	STX M12x1-M12x1 VL D-kod. Cat.5	CP02CP02BSFUTP2207C5-1PUR-A0200	Seite 1: M12x1 Kabelstecker D-kodiert, IP67; Seite 2: M12x1 Kabelstecker D-kodiert, IP67	Tülle: schwarz; Mantel: grün	2.0 m
L80212A0000	STX M12x1-M12x1 VL D-kod. Cat.5	CP02CP02BSFUTP2207C5-1PUR-A0300	Seite 1: M12x1 Kabelstecker D-kodiert, IP67; Seite 2: M12x1 Kabelstecker D-kodiert, IP67	Tülle: schwarz; Mantel: grün	3.0 m
L80213A0000	STX M12x1-M12x1 VL D-kod. Cat.5	CP02CP02BSFUTP2207C5-1PUR-A0500	Seite 1: M12x1 Kabelstecker D-kodiert, IP67; Seite 2: M12x1 Kabelstecker D-kodiert, IP67	Tülle: schwarz; Mantel: grün	5.0 m
L80214A0000	STX M12x1-M12x1 VL D-kod. Cat.5	CP02CP02BSFUTP2207C5-1PUR-A0750	Seite 1: M12x1 Kabelstecker D-kodiert, IP67; Seite 2: M12x1 Kabelstecker D-kodiert, IP67	Tülle: schwarz; Mantel: grün	7.5 m
L80215A0000	STX M12x1-M12x1 VL D-kod. Cat.5	CP02CP02BSFUTP2207C5-1PUR-A1000	Seite 1: M12x1 Kabelstecker D-kodiert, IP67; Seite 2: M12x1 Kabelstecker D-kodiert, IP67	Tülle: schwarz; Mantel: grün	10.0 m

9.1.2 M12x1 D-kodiert Kabelstecker auf RJ45 Kabelstecker, AWG 22/7, SF/UTP, PUR, Cat.5

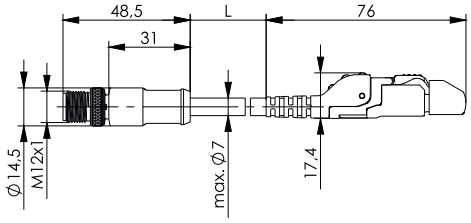

Schaltbild / Connection Diagram 1:1
Belegung / pin assignment

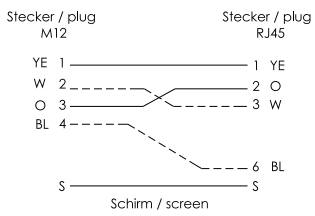

Bestell-Nr.	Bezeichnung	Kurzbezeichnung	Ausführung	Farbe	Länge
L80310A0000	STX M12x1-RJ45 VL D-kod. Cat.5	CP02CP04BSFUTP2207C5-1PUR-A0050	Seite 1: M12x1 Kabelstecker D-kodiert, IP67; Seite 2: RJ45 Kabelstecker IP20	Tülle: schwarz; Mantel: grün	0.5 m
L80310A0001	STX M12x1-RJ45 VL D-kod. Cat.5	CP02CP04BSFUTP2207C5-1PUR-A0100	Seite 1: M12x1 Kabelstecker D-kodiert, IP67; Seite 2: RJ45 Kabelstecker IP20	Tülle: schwarz; Mantel: grün	1.0 m
L80311A0000	STX M12x1-RJ45 VL D-kod. Cat.5	CP02CP04BSFUTP2207C5-1PUR-A0200	Seite 1: M12x1 Kabelstecker D-kodiert, IP67; Seite 2: RJ45 Kabelstecker IP20	Tülle: schwarz; Mantel: grün	2.0 m
L80312A0000	STX M12x1-RJ45 VL D-kod. Cat.5	CP02CP04BSFUTP2207C5-1PUR-A0300	Seite 1: M12x1 Kabelstecker D-kodiert, IP67; Seite 2: RJ45 Kabelstecker IP20	Tülle: schwarz; Mantel: grün	3.0 m
L80313A0000	STX M12x1-RJ45 VL D-kod. Cat.5	CP02CP04BSFUTP2207C5-1PUR-A0500	Seite 1: M12x1 Kabelstecker D-kodiert, IP67; Seite 2: RJ45 Kabelstecker IP20	Tülle: schwarz; Mantel: grün	5.0 m

M12x1 D-kodiert Kabelstecker auf offenes Leitungsende, AWG 22/7, SF/UTP, PUR, Cat.5

9.1.3

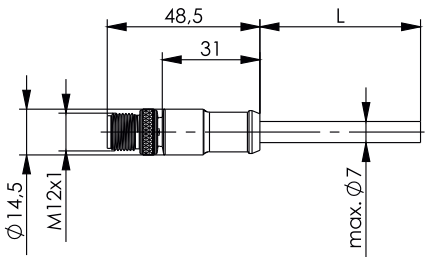

Bestell-Nr.	Bezeichnung	Kurzbezeichnung	Ausführung	Farbe	Länge
L83610A0000	STX M12x1 VL D-kod. Cat.5	CP02FC00BSFUTP2207C5-1PUR-A0050	Seite 1: M12x1 Kabelstecker D-kodiert, IP67; Seite 2: offenes Leitungsende	Tülle: schwarz; Mantel: grün	0.5 m
L83610A0001	STX M12x1 VL D-kod. Cat.5	CP02FC00BSFUTP2207C5-1PUR-A0100	Seite 1: M12x1 Kabelstecker D-kodiert, IP67; Seite 2: offenes Leitungsende	Tülle: schwarz; Mantel: grün	1.0 m
L83611A0000	STX M12x1 VL D-kod. Cat.5	CP02FC00BSFUTP2207C5-1PUR-A0200	Seite 1: M12x1 Kabelstecker D-kodiert, IP67; Seite 2: offenes Leitungsende	Tülle: schwarz; Mantel: grün	2.0 m
L83612A0000	STX M12x1 VL D-kod. Cat.5	CP02FC00BSFUTP2207C5-1PUR-A0300	Seite 1: M12x1 Kabelstecker D-kodiert, IP67; Seite 2: offenes Leitungsende	Tülle: schwarz; Mantel: grün	3.0 m
L83613A0000	STX M12x1 VL D-kod. Cat.5	CP02FC00BSFUTP2207C5-1PUR-A0500	Seite 1: M12x1 Kabelstecker D-kodiert, IP67; Seite 2: offenes Leitungsende	Tülle: schwarz; Mantel: grün	5.0 m
L83614A0000	STX M12x1 VL D-kod. Cat.5	CP02FC00BSFUTP2207C5-1PUR-A0750	Seite 1: M12x1 Kabelstecker D-kodiert, IP67; Seite 2: offenes Leitungsende	Tülle: schwarz; Mantel: grün	7.5 m
L83615A0000	STX M12x1 VL D-kod. Cat.5	CP02FC00BSFUTP2207C5-1PUR-A1000	Seite 1: M12x1 Kabelstecker D-kodiert, IP67; Seite 2: offenes Leitungsende	Tülle: schwarz; Mantel: grün	10.0 m

M12x1 X-kodiert Verbindungsleitungen

9.2

M12x1 X-kodiert Kabelstecker auf M12x1 X-kodiert Kabelstecker, AWG 26/7, S/FTP, PUR, Cat.6$_A$

9.2.1

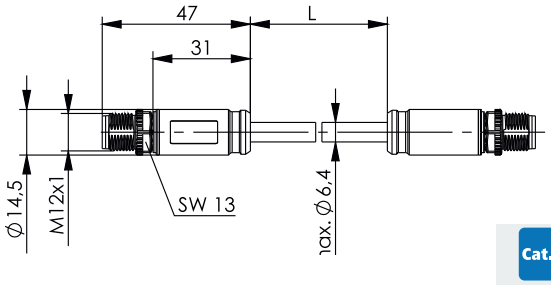

Cat.6$_A$

Bestell-Nr.	Bezeichnung	Kurzbezeichnung	Ausführung	Farbe	Länge
L80000A0000	STX M12x1-M12x1 VL X-kod. Cat.6$_A$	CP01CP01B-SFTP2607C7-1PUR-A0050	Seite 1: M12x1 Kabelstecker X-kodiert, IP67; Seite 2: M12x1 Kabelstecker X-kodiert, IP67	Tülle: schwarz; Mantel: grün	0,5 m
L80000A0001	STX M12x1-M12x1 VL X-kod. Cat.6$_A$	CP01CP01B-SFTP2607C7-1PUR-A0100	Seite 1: M12x1 Kabelstecker X-kodiert, IP67; Seite 2: M12x1 Kabelstecker X-kodiert, IP67	Tülle: schwarz; Mantel: grün	1,0 m
L80001A0000	STX M12x1-M12x1 VL X-kod. Cat.6$_A$	CP01CP01B-SFTP2607C7-1PUR-A0200	Seite 1: M12x1 Kabelstecker X-kodiert, IP67; Seite 2: M12x1 Kabelstecker X-kodiert, IP67	Tülle: schwarz; Mantel: grün	2,0 m
L80002A0000	STX M12x1-M12x1 VL X-kod. Cat.6$_A$	CP01CP01B-SFTP2607C7-1PUR-A0300	Seite 1: M12x1 Kabelstecker X-kodiert, IP67; Seite 2: M12x1 Kabelstecker X-kodiert, IP67	Tülle: schwarz; Mantel: grün	3,0 m
L80003A0000	STX M12x1-M12x1 VL X-kod. Cat.6$_A$	CP01CP01B-SFTP2607C7-1PUR-A0500	Seite 1: M12x1 Kabelstecker X-kodiert, IP67; Seite 2: M12x1 Kabelstecker X-kodiert, IP67	Tülle: schwarz; Mantel: grün	5,0 m
L80004A0000	STX M12x1-M12x1 VL X-kod. Cat.6$_A$	CP01CP01B-SFTP2607C7-1PUR-A0750	Seite 1: M12x1 Kabelstecker X-kodiert, IP67; Seite 2: M12x1 Kabelstecker X-kodiert, IP67	Tülle: schwarz; Mantel: grün	7,5 m
L80005A0000	STX M12x1-M12x1 VL X-kod. Cat.6$_A$	CP01CP01B-SFTP2607C7-1PUR-A1000	Seite 1: M12x1 Kabelstecker X-kodiert, IP67; Seite 2: M12x1 Kabelstecker X-kodiert, IP67	Tülle: schwarz; Mantel: grün	10,0 m

9.2

9.2 M12x1 X-kodiert Verbindungsleitungen

9.2.2 M12x1 X-kodiert Kabelstecker auf RJ45 Kabelstecker, AWG 26/7, S/FTP, PUR, Cat.6$_A$

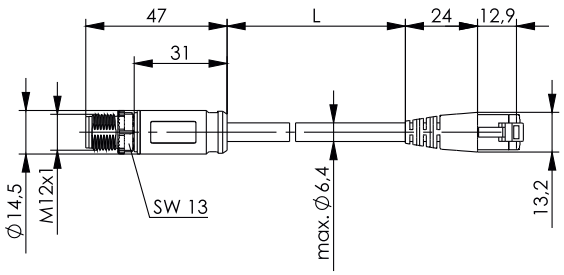

Schaltbild / Connection Diagram
Belegung / pin assignment

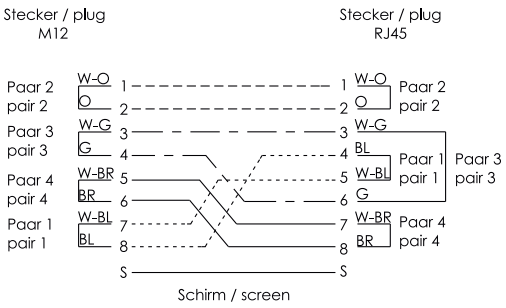

Cat.6$_A$

Bestell-Nr.	Bezeichnung	Kurzbezeichnung	Ausführung	Farbe	Länge
L80100A0000	STX M12x1-RJ45 VL X-kod. Cat.6$_A$	CP01CP05B-SFTP2607C7-1PUR-A0050	Seite 1: M12x1 Kabelstecker X-kodiert, IP67; Seite 2: RJ45 Kabelstecker IP20	Tülle: schwarz; Mantel: grün	0,5 m
L80100A0001	STX M12x1-RJ45 VL X-kod. Cat.6$_A$	CP01CP05B-SFTP2607C7-1PUR-A0100	Seite 1: M12x1 Kabelstecker X-kodiert, IP67; Seite 2: RJ45 Kabelstecker IP20	Tülle: schwarz; Mantel: grün	1,0 m
L80101A0000	STX M12x1-RJ45 VL X-kod. Cat.6$_A$	CP01CP05B-SFTP2607C7-1PUR-A0200	Seite 1: M12x1 Kabelstecker X-kodiert, IP67; Seite 2: RJ45 Kabelstecker IP20	Tülle: schwarz; Mantel: grün	2,0 m
L80102A0000	STX M12x1-RJ45 VL X-kod. Cat.6$_A$	CP01CP05B-SFTP2607C7-1PUR-A0300	Seite 1: M12x1 Kabelstecker X-kodiert, IP67; Seite 2: RJ45 Kabelstecker IP20	Tülle: schwarz; Mantel: grün	3,0 m
L80103A0000	STX M12x1-RJ45 VL X-kod. Cat.6$_A$	CP01CP05B-SFTP2607C7-1PUR-A0500	Seite 1: M12x1 Kabelstecker X-kodiert, IP67; Seite 2: RJ45 Kabelstecker IP20	Tülle: schwarz; Mantel: grün	5,0 m
L80104A0000	STX M12x1-RJ45 VL X-kod. Cat.6$_A$	CP01CP05B-SFTP2607C7-1PUR-A0750	Seite 1: M12x1 Kabelstecker X-kodiert, IP67; Seite 2: RJ45 Kabelstecker IP20	Tülle: schwarz; Mantel: grün	7,5 m
L80105A0000	STX M12x1-RJ45 VL X-kod. Cat.6$_A$	CP01CP05B-SFTP2607C7-1PUR-A1000	Seite 1: M12x1 Kabelstecker X-kodiert, IP67; Seite 2: RJ45 Kabelstecker IP20	Tülle: schwarz; Mantel: grün	10,0 m

M12x1 X-kodiert Kabelstecker auf offenes Leitungsende; AWG26/7, S/FTP, PUR

9.2.3

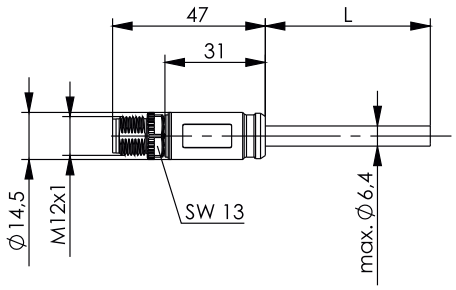

Bestell-Nr.	Bezeichnung	Kurzbezeichnung	Ausführung	Farbe	Länge
L83500A0000	STX M12x1 VL X-kod. Cat.6_A	CP01FC00B-SFTP2607C7-1PUR-A0050	Seite 1: M12x1 Kabelstecker X-kodiert, IP67; Seite 2: offenes Leitungsende	Tülle: schwarz; Mantel: grün	0,5 m
L83500A0001	STX M12x1 VL X-kod. Cat.6_A	CP01FC00B-SFTP2607C7-1PUR-A0100	Seite 1: M12x1 Kabelstecker X-kodiert, IP67; Seite 2: offenes Leitungsende	Tülle: schwarz; Mantel: grün	1,0 m
L83501A0000	STX M12x1 VL X-kod. Cat.6_A	CP01FC00B-SFTP2607C7-1PUR-A0200	Seite 1: M12x1 Kabelstecker X-kodiert, IP67; Seite 2: offenes Leitungsende	Tülle: schwarz; Mantel: grün	2,0 m
L83502A0000	STX M12x1 VL X-kod. Cat.6_A	CP01FC00B-SFTP2607C7-1PUR-A0300	Seite 1: M12x1 Kabelstecker X-kodiert, IP67; Seite 2: offenes Leitungsende	Tülle: schwarz; Mantel: grün	3,0 m
L83503A0000	STX M12x1 VL X-kod. Cat.6_A	CP01FC00B-SFTP2607C7-1PUR-A0500	Seite 1: M12x1 Kabelstecker X-kodiert, IP67; Seite 2: offenes Leitungsende	Tülle: schwarz; Mantel: grün	5,0 m
L83504A0000	STX M12x1 VL X-kod. Cat.6_A	CP01FC00B-SFTP2607C7-1PUR-A0750	Seite 1: M12x1 Kabelstecker X-kodiert, IP67; Seite 2: offenes Leitungsende	Tülle: schwarz; Mantel: grün	7,5 m
L83505A0000	STX M12x1 VL X-kod. Cat.6_A	CP01FC00B-SFTP2607C7-1PUR-A1000	Seite 1: M12x1 Kabelstecker X-kodiert, IP67; Seite 2: offenes Leitungsende	Tülle: schwarz; Mantel: grün	10,0 m

M12x1 X-kodiert Kabelstecker auf M12x1 X-kodiert Kabelbuchse, AWG 26/7, S/FTP, PUR, Cat.6_A

9.2.4

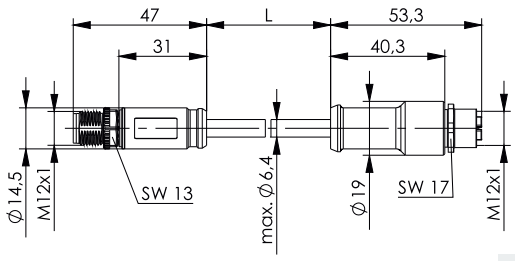

Cat.6_A

Bestell-Nr.	Bezeichnung	Kurzbezeichnung	Ausführung	Farbe	Länge
L82000A0000	STX M12x1-M12x1 VL X-kod. Cat.6_A	CP01CS02B-SFTP2607C7-1PUR-A0050	Seite 1: M12x1 Kabelstecker X-kodiert, IP67; Seite 2: M12x1 Kabelbuchse X-kodiert, IP67	Tülle: schwarz; Mantel: grün	0,5 m
L82000A0001	STX M12x1-M12x1 VL X-kod. Cat.6_A	CP01CS02B-SFTP2607C7-1PUR-A0100	Seite 1: M12x1 Kabelstecker X-kodiert, IP67; Seite 2: M12x1 Kabelbuchse X-kodiert, IP67	Tülle: schwarz; Mantel: grün	1,0 m
L82001A0000	STX M12x1-M12x1 VL X-kod. Cat.6_A	CP01CS02B-SFTP2607C7-1PUR-A0200	Seite 1: M12x1 Kabelstecker X-kodiert, IP67; Seite 2: M12x1 Kabelbuchse X-kodiert, IP67	Tülle: schwarz; Mantel: grün	2,0 m
L82002A0000	STX M12x1-M12x1 VL X-kod. Cat.6_A	CP01CS02B-SFTP2607C7-1PUR-A0300	Seite 1: M12x1 Kabelstecker X-kodiert, IP67; Seite 2: M12x1 Kabelbuchse X-kodiert, IP67	Tülle: schwarz; Mantel: grün	3,0 m
L82003A0000	STX M12x1-M12x1 VL X-kod. Cat.6_A	CP01CS02B-SFTP2607C7-1PUR-A0500	Seite 1: M12x1 Kabelstecker X-kodiert, IP67; Seite 2: M12x1 Kabelbuchse X-kodiert, IP67	Tülle: schwarz; Mantel: grün	5,0 m
L82004A0000	STX M12x1-M12x1 VL X-kod. Cat.6_A	CP01CS02B-SFTP2607C7-1PUR-A0750	Seite 1: M12x1 Kabelstecker X-kodiert, IP67; Seite 2: M12x1 Kabelbuchse X-kodiert, IP67	Tülle: schwarz; Mantel: grün	7,5 m
L82005A0000	STX M12x1-M12x1 VL X-kod. Cat.6_A	CP01CS02B-SFTP2607C7-1PUR-A1000	Seite 1: M12x1 Kabelstecker X-kodiert, IP67; Seite 2: M12x1 Kabelbuchse X-kodiert, IP67	Tülle: schwarz; Mantel: grün	10,0 m

9.2 M12x1 X-kodiert Verbindungsleitungen

9.2.5 M12x1 X-kodiert Kabelbuchse IP20 auf RJ45 Kabelstecker AWG 26/7, S/FTP, PUR, Cat.6$_A$

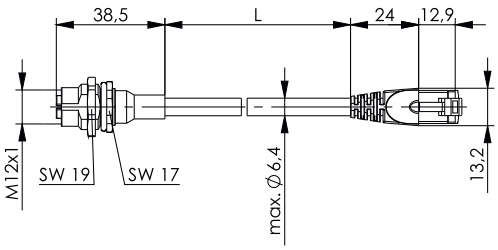

Cat.6$_A$

Bestell-Nr.	Bezeichnung	Kurzbezeichnung	Ausführung	Farbe	Länge
L82100A0000	STX M12x1-RJ45 VL X-kod. Cat.6$_A$	CS01CP05B-SFTP2607C7-1PUR-A0050	Seite 1: M12x1 X-kodiert Kabelbuchse IP20; Seite 2: RJ45 Kabelstecker IP20	Tülle: schwarz; Mantel: grün	0,5 m
L82100A0001	STX M12x1-RJ45 VL X-kod. Cat.6$_A$	CS01CP05B-SFTP2607C7-1PUR-A0100	Seite 1: M12x1 X-kodiert Kabelbuchse IP20; Seite 2: RJ45 Kabelstecker IP20	Tülle: schwarz; Mantel: grün	1,0 m
L82101A0000	STX M12x1-RJ45 VL X-kod. Cat.6$_A$	CS01CP05B-SFTP2607C7-1PUR-A0200	Seite 1: M12x1 X-kodiert Kabelbuchse IP20; Seite 2: RJ45 Kabelstecker IP20	Tülle: schwarz; Mantel: grün	2,0 m
L82102A0000	STX M12x1-RJ45 VL X-kod. Cat.6$_A$	CS01CP05B-SFTP2607C7-1PUR-A0300	Seite 1: M12x1 X-kodiert Kabelbuchse IP20; Seite 2: RJ45 Kabelstecker IP20	Tülle: schwarz; Mantel: grün	3,0 m
L82103A0000	STX M12x1-RJ45 VL X-kod. Cat.6$_A$	CS01CP05B-SFTP2607C7-1PUR-A0500	Seite 1: M12x1 X-kodiert Kabelbuchse IP20; Seite 2: RJ45 Kabelstecker IP20	Tülle: schwarz; Mantel: grün	5,0 m

9.2.6 M12x1 X-kodiert Kabelbuchse IP67 auf offenes Leitungsende, AWG26/7, S/FTP, PUR

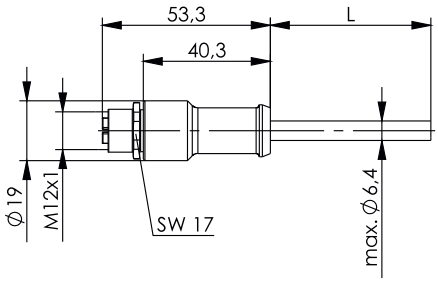

Bestell-Nr.	Bezeichnung	Kurzbezeichnung	Ausführung	Farbe	Länge
L84500A0000	STX M12x1 VL X-kod. Cat.6$_A$	CS02FC00B-SFTP2607C7-1PUR-A0050	Seite 1: M12x1 Kabelbuchse X-kodiert, IP67; Seite 2: offenes Leitungsende	Tülle: schwarz; Mantel: grün	0,5 m
L84500A0001	STX M12x1 VL X-kod. Cat.6$_A$	CS02FC00B-SFTP2607C7-1PUR-A0100	Seite 1: M12x1 Kabelbuchse X-kodiert, IP67; Seite 2: offenes Leitungsende	Tülle: schwarz; Mantel: grün	1,0 m
L84501A0000	STX M12x1 VL X-kod. Cat.6$_A$	CS02FC00B-SFTP2607C7-1PUR-A0200	Seite 1: M12x1 Kabelbuchse X-kodiert, IP67; Seite 2: offenes Leitungsende	Tülle: schwarz; Mantel: grün	2,0 m
L84502A0000	STX M12x1 VL X-kod. Cat.6$_A$	CS02FC00B-SFTP2607C7-1PUR-A0300	Seite 1: M12x1 Kabelbuchse X-kodiert, IP67; Seite 2: offenes Leitungsende	Tülle: schwarz; Mantel: grün	3,0 m
L84503A0000	STX M12x1 VL X-kod. Cat.6$_A$	CS02FC00B-SFTP2607C7-1PUR-A0500	Seite 1: M12x1 Kabelbuchse X-kodiert, IP67; Seite 2: offenes Leitungsende	Tülle: schwarz; Mantel: grün	5,0 m
L84504A0000	STX M12x1 VL X-kod. Cat.6$_A$	CS02FC00B-SFTP2607C7-1PUR-A0750	Seite 1: M12x1 Kabelbuchse X-kodiert, IP67; Seite 2: offenes Leitungsende	Tülle: schwarz; Mantel: grün	7,5 m
L84505A0000	STX M12x1 VL X-kod. Cat.6$_A$	CS02FC00B-SFTP2607C7-1PUR-A1000	Seite 1: M12x1 Kabelbuchse X-kodiert, IP67; Seite 2: offenes Leitungsende	Tülle: schwarz; Mantel: grün	10,0 m

M12x1 Zubehör 9.3

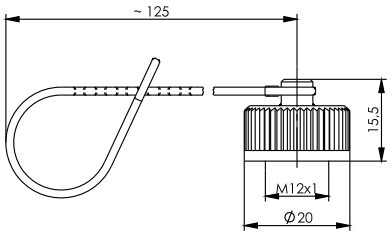

Bestell-Nr.	Bezeichnung	Anmerkungen
H80030A0008	STX M12x1 Steckerschutzkappe mit Halteband	für D- und X-kodiert

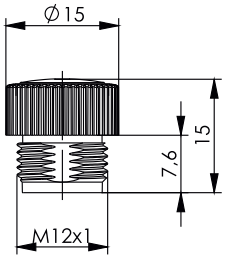

Bestell-Nr.	Bezeichnung	Anmerkungen
H80030A0009	STX M12x1 Buchsenschutzkappe	für D- und X-kodiert

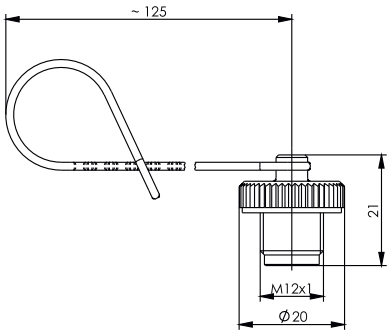

Bestell-Nr.	Bezeichnung	Anmerkungen
H80030A0010	STX M12x1 Buchsenschutzkappe mit Halteband	für D- und X-kodiert

10

Kupferkabel als Meterware

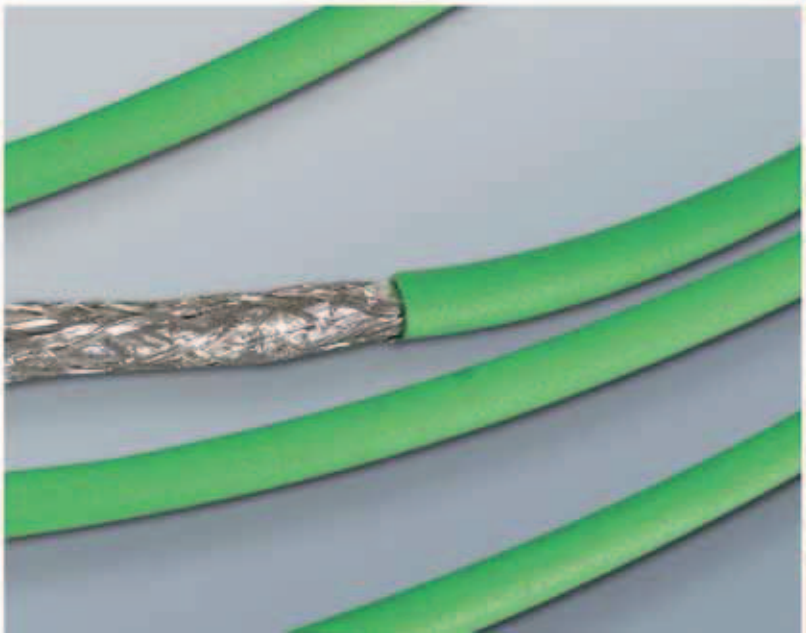

10 Kupferkabel als Meterware

10.1 Kupferkabel SF/UTP 221

10.2 Kupferkabel S/FTP 222

Für beste Verbindungen können Sie geschirmte SF/UTP Cat.5 und S/FTP Cat.7 mit PVC- oder PUR-Mantel als Meterware bestellen. Diese weisen einen erweiterten Temperaturbereich bis 85°C auf. Das Angebot umfasst sowohl Installations- als auch Anschlusskabel für verschmutzungsintensive Arbeitsbereiche beim Endgeräteanschluss mit Schutzklasse IP67. Diese Kabel bieten hervorragende Übertragungseigenschaften mit hohen Leistungsreserven und optimalem Schutz vor Umwelteinflüssen durch Verwendung besonders widerstandsfähiger Mantelmaterialien.

	Kupferkabel Cat.7 S/FTP AWG23/1	Kupferkabel Cat.5 SF/UTP AWG24/1	Kupferkabel Cat.7 S/FTP AWG26/7; 27/7	Kupferkabel Cat.6_A S/FTP AWG23/7	Kupferkabel Cat.5 SF/UTP AWG26/7
Mechanische Eigenschaften					
Leiter	Cu-Draht Ø 0.56 mm	Cu-Draht Ø 0.51 mm	AWG26/7: Cu-Litze Ø 0.48 mm (7 x 0.16 mm); AWG27/7: Cu-Litze Ø 0.43 mm (7 x 0.14 mm)	Cu-Litze Ø 0.65 mm (7 x 0.22 mm)	Cu-Litze Ø 0.48 mm (7 x 0.16 mm)
Isolierung	Foam PE Ø 1.4 mm	PE Ø 1.02 mm	Foam PE Ø 1.4 mm	Foam PE Ø 1.6 mm	PE Ø 0.95 mm
Paarabschirmung	Al-Folie, außen leitend	-	Al-Folie, außen leitend	Al-Folie, außen leitend	-
Gesamtabschirmung	Verzinntes Cu-Geflecht	Al-Folie, außen leitend und verzinntes Cu-Geflecht	Verzinntes Cu-Geflecht	Verzinntes Cu-Geflecht	Al-Folie, außen leitend und verzinntes Cu-Geflecht
Außenmantel	PUR, PE, MUD	PVC/PUR	PVC/PUR/LSZH	PVC	RAL 6018, PVC/PUR
Manteldurchmesser	Ø 7,5 mm (PUR), Ø 8.4 mm (PE), Ø 9,6 mm (MUD)	Ø 6.5 mm ±0.2 mm	Ø 6.2 mm ±0,2 mm (PVC/PUR); Ø 5.8 mm (LSZH)	Ø 8.8 mm ±0,2 mm	PVC Ø 5.6 mm ±0,2 mm; PUR Ø 5.8 mm ±0,2 mm
Thermische und klimatische Eigenschaften					
UL	-	-	E344985 (PUR, LSZH)	-	E344985 (PUR)
Flammtest	IEC 60332-1 (PUR) IEC 60332-3-24 (MUD)	IEC 60332-1	IEC 60332-1	UL 444	IEC 60332-1
UL 1581(flame test)	-	FT2 PVC-Ausführung	FT2 PVC-Ausführung	FT4	FT2 PVC-Ausführung
Betriebstemperatur in °C	-30° C...75°C (PUR), -55° C...75° C (PE), -40° C...85° C (MUD)	PVC -40° C...75° C; PUR -40° C...85° C	PVC -40° C...75° C; PUR -40° C...85° C	PVC -40° C...80° C	PVC -40° C...75° C; PUR -40° C...85° C

Kupferkabel SF/UTP 10.1

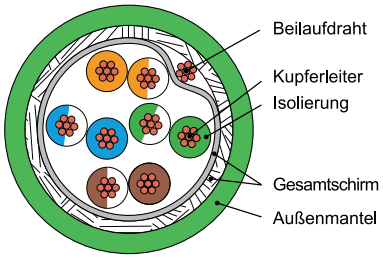

Bestell-Nr.	Bezeichnung	Anmerkungen	UL gelistet	Farbe
L02002C0067	SF/UTP 4x2xAWG26/7 Cat.5 PVC	305m/1.000ft.auf Einwegtrommel	-	RAL 6018
L02002C0068	SF/UTP 4x2xAWG26/7 Cat.5 PUR	305m/1.000ft.auf Einwegtrommel	E344985	RAL 6018

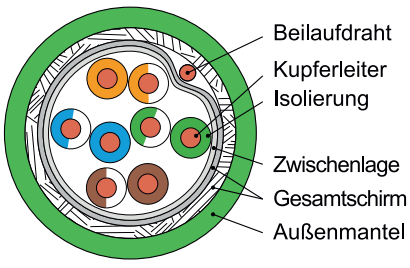

Bestell-Nr.	Bezeichnung	Anmerkungen	Farbe
L02002C0069	SF/UTP 4x2xAWG24/1 Cat.5 PVC	305m/1.000ft.auf Einwegtrommel	RAL 6018
L02002C0070	SF/UTP 4x2xAWG24/1 Cat.5 PUR	305m/1.000ft.auf Einwegtrommel	RAL 6018

10.2 Kupferkabel S/FTP

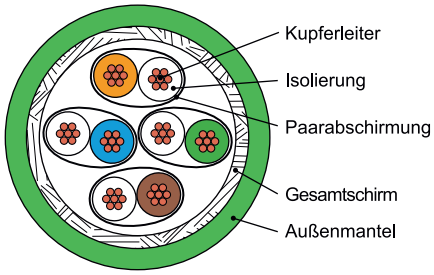

Bestell-Nr.	Bezeichnung	Anmerkungen	UL gelistet	Farbe
L02002C0073	S/FTP 4x2xAWG26/7 Cat.7 PVC	305m/1.000ft.auf Einwegtrommel	-	RAL 6018
L02002C0074	S/FTP 4x2xAWG26/7 Cat.7 PUR	305m/1.000ft.auf Einwegtrommel	E344985	RAL 6018

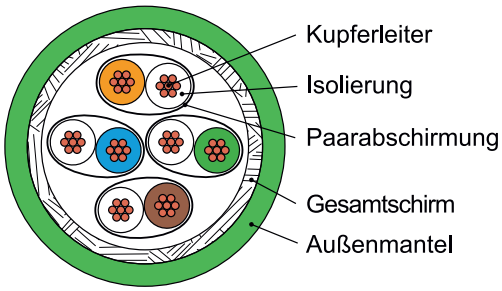

Bestell-Nr.	Bezeichnung	Anmerkungen	Farbe
L02002C0071	S/FTP 4x2xAWG27/7 Cat.7 PVC	305m/1.000ft.auf Einwegtrommel	RAL 6018
L02002C0072	S/FTP 4x2xAWG27/7 Cat.7 PUR	305m/1.000ft.auf Einwegtrommel	RAL 6018

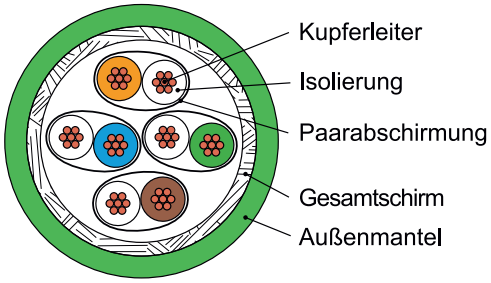

Bestell-Nr.	Bezeichnung	Anmerkungen	Farbe
L02002A0190	S/FTP 4x2xAWG23/7 Cat.6_A PVC	500 m Trommel, PROFINET Typ B	RAL 6018

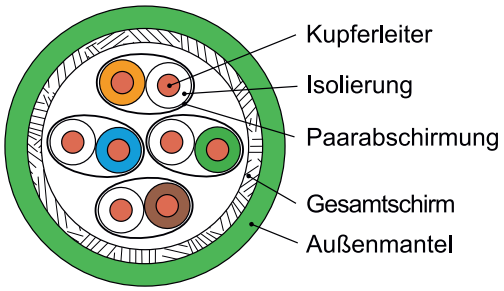

Bestell-Nr.	Bezeichnung	Anmerkungen	Farbe
L02002A0143	STX 900 S/FTP 4x2xAWG23/1 Cat.7 PUR	500 m Trommel, PROFINET Typ A	RAL 6018

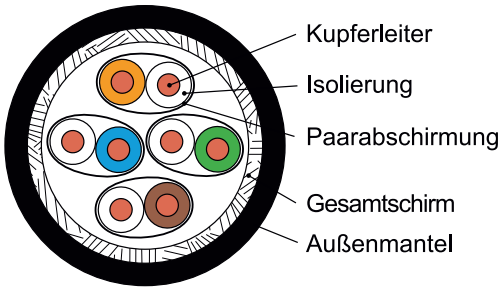

Bestell-Nr.	Bezeichnung	Anmerkungen	Farbe
L02002A0146	AMJ 1000 S/FTP 4x2xAWG23/1 Cat.7 PE	500 m Trommel	schwarz

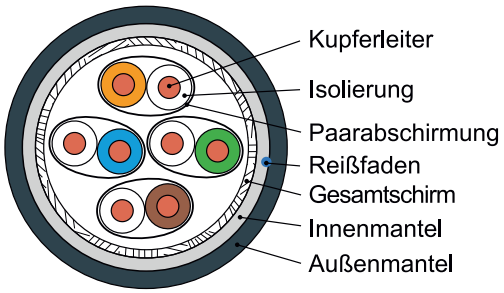

Bestell-Nr.	Bezeichnung	Anmerkungen	Farbe
L02002A0175	TOC 900 S/FTP 4x2xAWG23/1 Cat.7 FRNC-C	500 m Trommel, MUD	Außenmantel: grau RAL 7024

10.2 Kupferkabel S/FTP

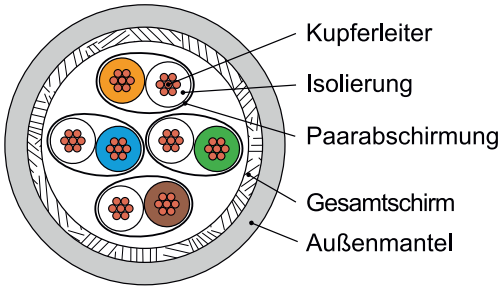

Bestell-Nr.	Bezeichnung	Anmerkungen	UL gelistet	Farbe
L02002A0061	S/FTP 4x2xAWG27/7 Cat.7 LSZH	305m/1.000ft.auf Einwegtrommel	E344985	grau, RAL 7035
L02002B0061	S/FTP 4x2xAWG27/7 Cat.7 LSZH	305m/1.000ft.auf Einwegtrommel	E344985	grün, RAL 6024
L02002C0061	S/FTP 4x2xAWG27/7 Cat.7 LSZH	305m/1.000ft.auf Einwegtrommel	E344985	rot, RAL 3018
L02002D0061	S/FTP 4x2xAWG27/7 Cat.7 LSZH	305m/1.000ft.auf Einwegtrommel	E344985	blau, RAL 5015
L02002E0061	S/FTP 4x2xAWG27/7 Cat.7 LSZH	305m/1.000ft.auf Einwegtrommel	E344985	gelb, RAL 1018
L02002F0061	S/FTP 4x2xAWG27/7 Cat.7 LSZH	305m/1.000ft.auf Einwegtrommel	E344985	schwarz, RAL 9011

11

IP44 Anschlussdosen

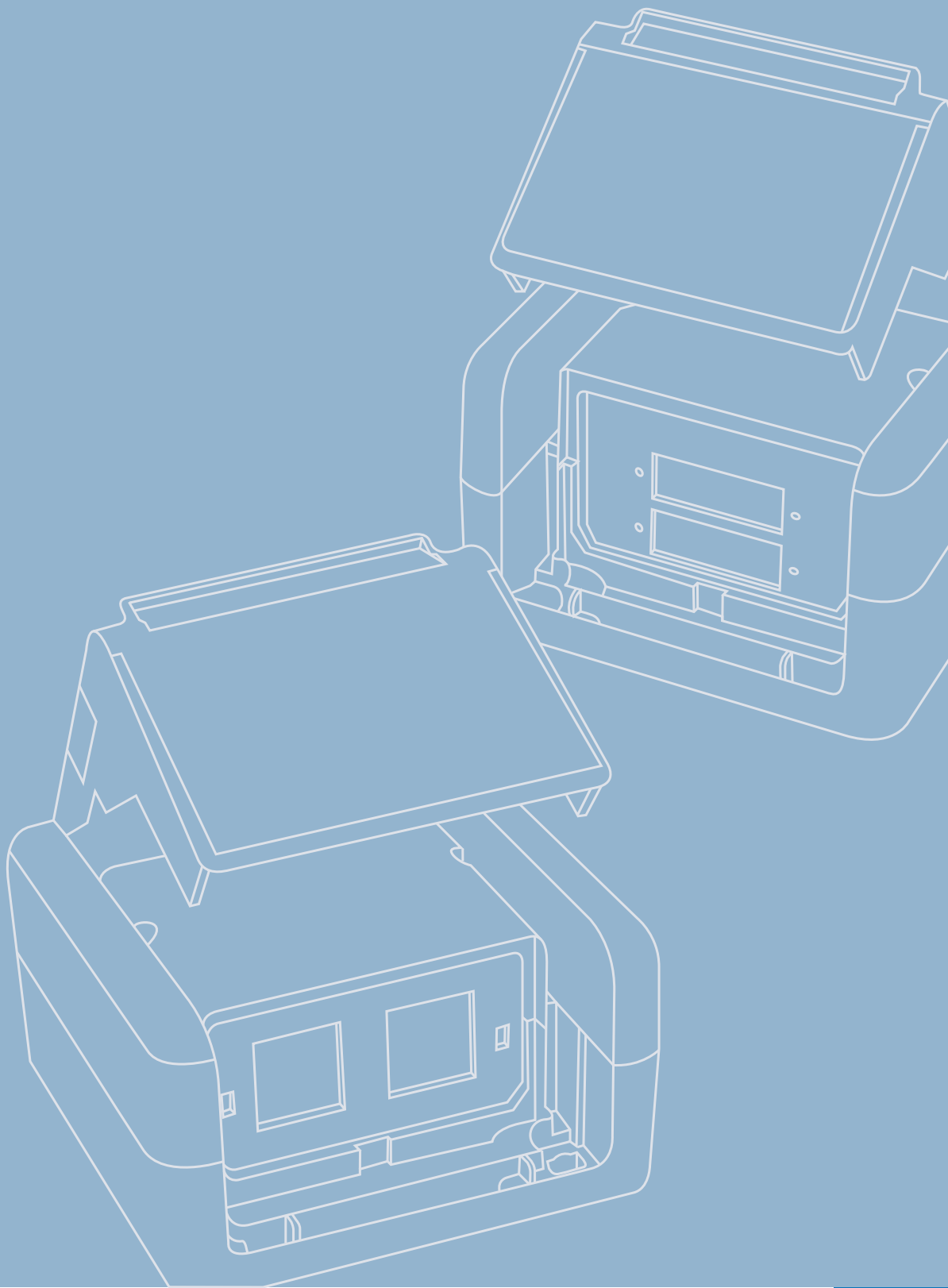

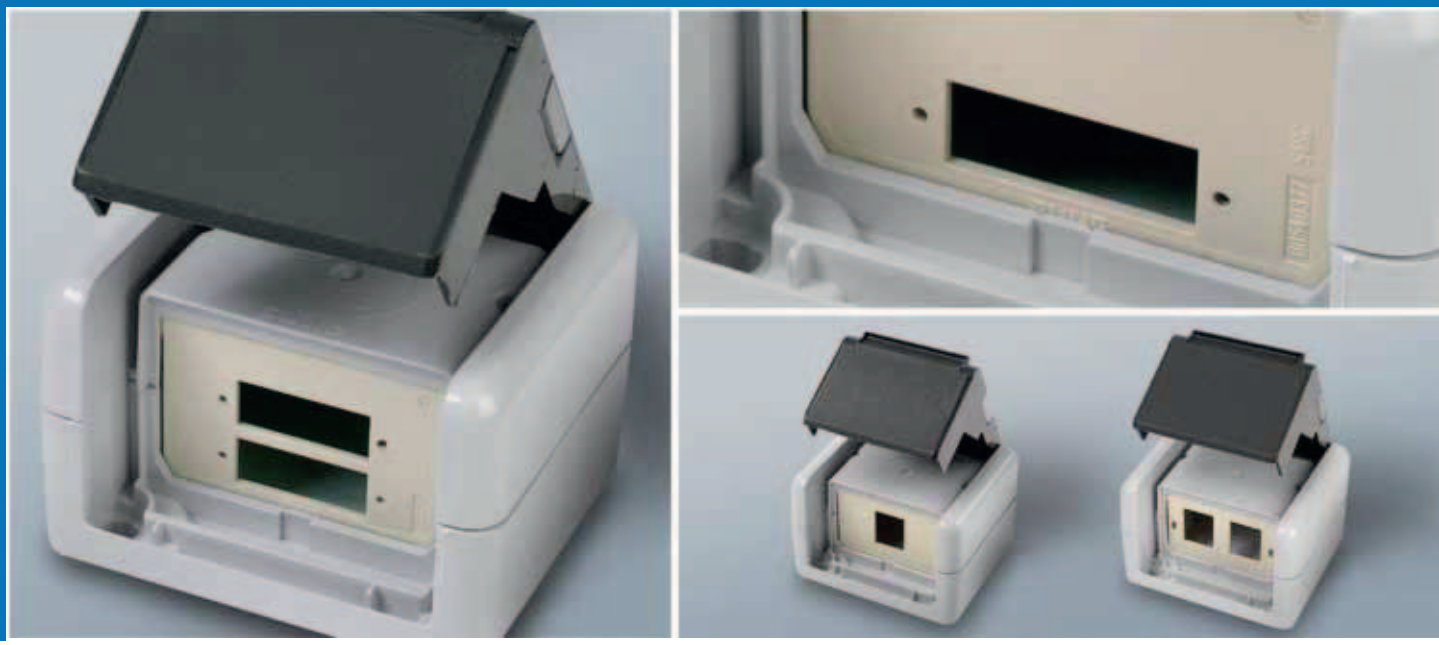

11 IP44 Anschlussdosen

11.1 RJ45-Anschlussdose IP44 AP 227

11.2 LWL-Anschlussdose IP44 AP 229

Mit einem Datenanschlussgehäuse in Schutzklasse IP44 können die in der Bürowelt etablierten AMJ-Module und -Kupplungen sowie SC Duplex Kupplungen gegen das Eindringen von festen Fremdkörpern mir einem Durchmesser größer als 1mm und gegen Wasser, das aus allen Richtungen gegen den Körper spritzt, wirksam geschützt werden. Mit seinen geringen Maßen von 75x87x58 mm bietet die Anschlussdose IP44 Platz für bis zu zwei Datenanschlüsse und ist zudem bruchsicher. Das graue Gehäuse kann mit einer oder zwei Leitungseinführung(en) versehen werden. Zur Portkennzeichnung dient ein spritzwassergeschütztes, transparentes Schriftfeld (21x59mm). Die Fertigstellung eines betriebsbereiten Anschlusses erfolgt durch das werkzeuglose Einrasten (snap-in) der entsprechenden AMJ-Module und -Kupplungen in die 1- oder 2-fach Montageeinsätze. Die SC Duplex Kupplungen können zusätzlich zur snap-in Montage auch mit Schrauben befestigt werden.

Leistungsmerkmale

- Schutzklasse IP44
- Geringer Platzbedarf für zwei Datenanschlüsse (Abmessungen: 75x87x58 mm)
- Bruchsicheres Gehäuse PA6
- Port-Kennzeichnung mit spritzwassergeschütztem, transparentem Schriftfeld
- Klappdeckel mit Federmechanismus zum leichten Erreichen der Buchsen
- Wahlweise 1- oder 2-fach Montageeinsätze PC-GF10 für AMJ-Module und -Kupplungen sowie SC Duplex Kupplungen
- werkzeugloses Einrasten (snap-in) der Module und Kupplungen
- Wahlweise Einrasten und/oder Verschrauben der SC Duplex Kupplungen

RJ45-Anschlussdose IP44 AP 11.1

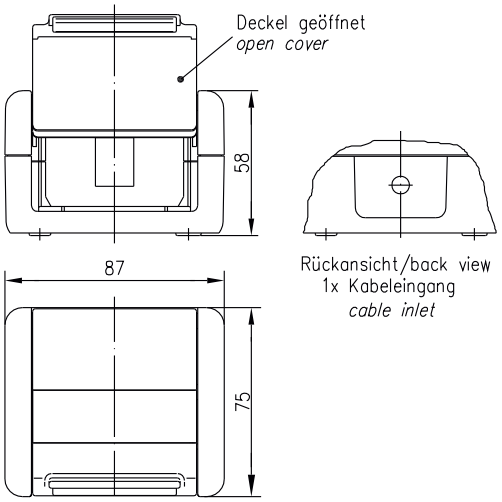

AMJ-S
AMJ

Bestell-Nr.	Kurzbezeichnung	Ausführung	Anmerkungen	Serie	Farbe
H02000A0069	Anschlussdose IP44 AP	1-fach AP inkl. Modulaufnahme unbestückt	für AMJ/ UMJ Module	AMJ-S; AMJ Modul K; AMJ Kupplung K; UMJ Modul K; UMJ Kupplung K	grau

11.1

11.1 RJ45-Anschlussdose IP44 AP

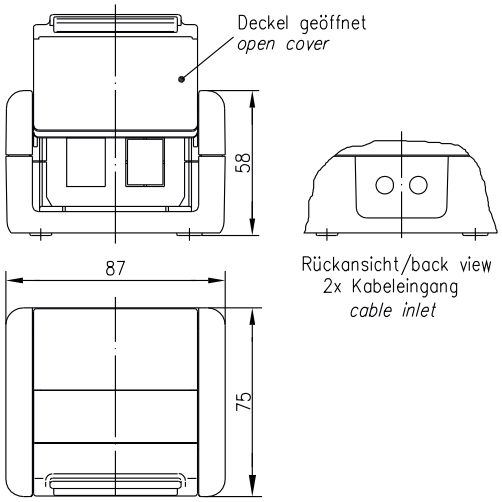

AMJ-S
AMJ

Bestell-Nr.	Kurzbezeichnung	Ausführung	Anmerkungen	Serie	Farbe
H02000A0070	Anschlussdose IP44 AP	2-fach AP inkl. Modul-aufnahme unbestückt	für AMJ/ UMJ Module	AMJ-S; AMJ Modul K; AMJ Kupplung K; UMJ Modul K; UMJ Kupplung K	grau

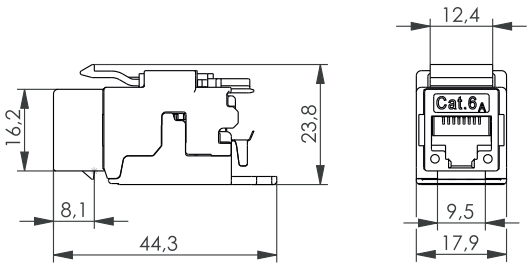

Cat.6A
AMJ
REAL-TIME RE-EMBEDDED

Bestell-Nr.	Kurzbezeichnung	Anmerkungen	Einbaumaß
J00029K0036	AMJ-Modul K Cat.6A T568A	werkzeuglose Anschlusstechnik, geeignet für RJ45/11/12-Stecker	Z121
J00029A0077	AMJ-Modul K Cat.6A T568B	werkzeuglose Anschlusstechnik, geeignet für RJ45/11/12-Stecker	Z121

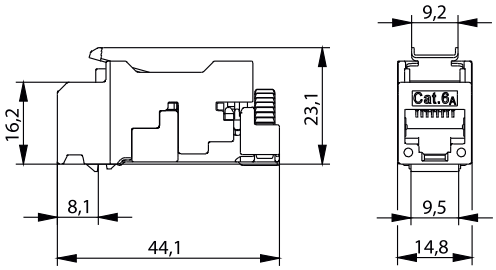

Cat.6A
AMJ-S
REAL-TIME RE-EMBEDDED
c UL us

Bestell-Nr.	Kurzbezeichnung	Anmerkungen	Einbaumaß
J00029A2000	AMJ-S Modul Cat.6A T568A	werkzeuglose Anschlusstechnik, geeignet für RJ45/11/12-Stecker	Z121
J00029A2001	AMJ-S Modul Cat.6A T568B	werkzeuglose Anschlusstechnik, geeignet für RJ45/11/12-Stecker	Z121

LWL-Anschlussdose IP44 AP 11.2

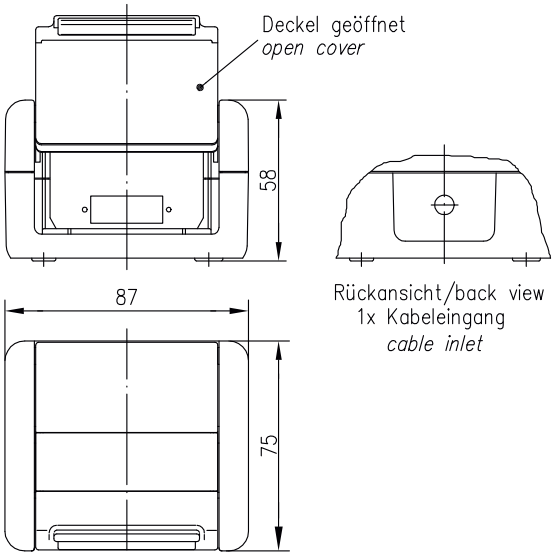

Bestell-Nr.	Kurzbezeichnung	Anmerkungen	Einbaumaß
H82000A0012	Anschlussdose IP44 AP	für 1xSC Duplex-Kupplung	Z70

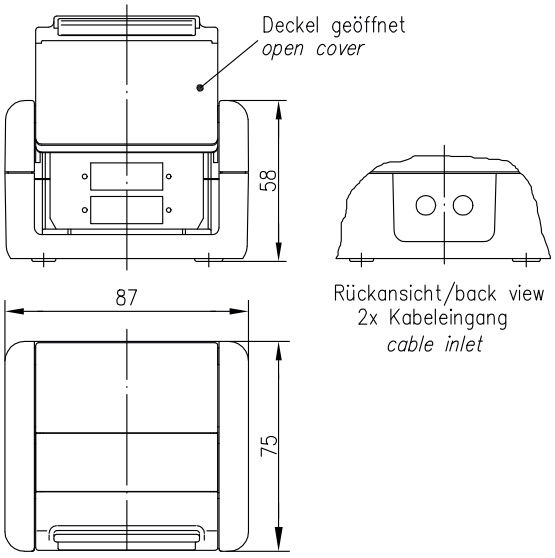

Bestell-Nr.	Kurzbezeichnung	Anmerkungen	Einbaumaß
H82000A0013	Anschlussdose IP44 AP	für 2xSC Duplex-Kupplungen	Z70

12

Montagewerkzeuge

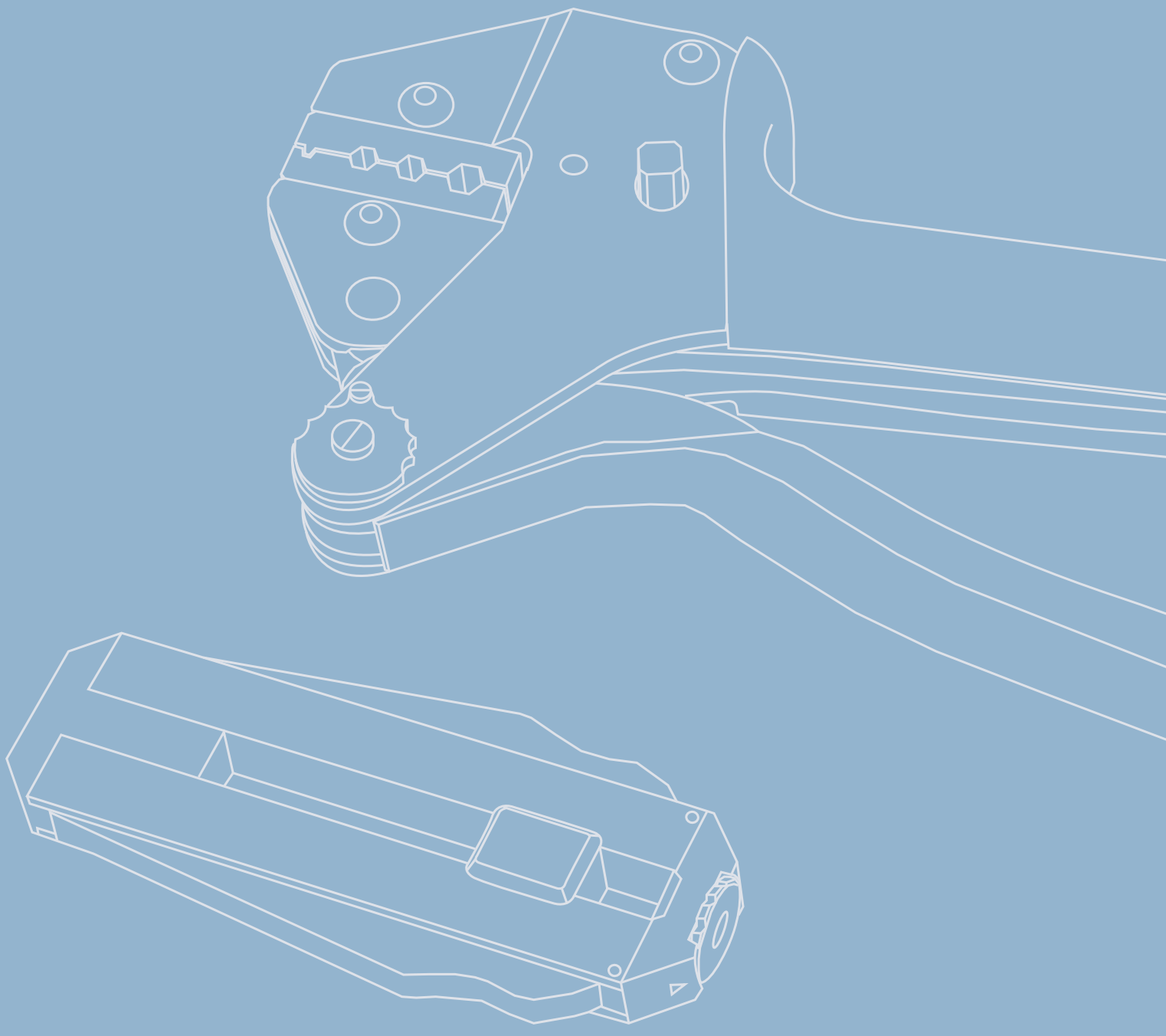

12 Montagewerkzeuge

12.1 LWL Montagekoffer 227
12.2 Weiteres Zubehör für LWL Montagekoffer 228
12.3 Konfektionierungs-Set für POF 232
12.4 Weitere Montagewerkzeuge 233

Für die sichere, zeitsparende und zuverlässige Montage vor Ort, bietet Telegärtner ein breites Sortiment an Hilfsmitteln und Montagewerkzeugen. Für die Konfektionierung von LWL-Steckverbindern sind neben den Werkzeugen zur Faservorbereitung, einer Crimpzange, Poliermaterialien auch ein Mikroskop zur Begutachtung der Faserendflächen notwendig. Diese sind in einem geräumigen Aluminiumkoffer, der auch Platz für weiteres Zubehör bietet, transportsicher verpackt. Weiterhin sind Ergänzungssets für die Montage von POF- und LC-Steckverbindern erhältlich. Zur Montage der Stecker sind von Telegärtner Abisolierwerkzeuge, Zangenschlüssel sowie passende Crimpzangen für den professionellen Einsatz verfügbar.

LWL-Montagekoffer 12.1

Bestell-Nr.	Bezeichnung	Anmerkungen
N84000A0000	Montagekoffer Fast Cure für LWL-Stecker, Grundausrüstung	Inhalt: • Crimpzange für ST und SC Stecker • Kevlar-Schere • Abisolierwerkzeug für Kabelmantel, Primär- und Sekundärcoating, • Kabelmesser • Leuchtstab mit Steckadapter für 2,5 mm Ferrulen • Reinigungstücher • Polierunterlagen • Polierfolien • Saphir-Ritzstift • Mikroskop 100-fach + 200-fach Adapter • Polierscheibe für Stecker mit 2,5 mm Ferrule • Polier- und Reinigungsflüssigkeit • Klebeset Fast Cure

12.2 Weiteres Zubehör für LWL Montagekoffer

Bestell-Nr.	Bezeichnung	Anmerkungen
N84001A0000	Koffer-Ergänzungs-Set LC für GOF und PCF	Crimpeinsatz, Polierscheibe, Mikroskopadapter, Leuchtstab

Bestell-Nr.	Bezeichnung	Anmerkungen
N84001A0001	Koffer-Ergänzungs-Set SC für POF	Messer, Schleifpapier, Polierfolie, Polierscheibe, Crimpeinsatz, Abisolierwerkzeug

Bestell-Nr.	Bezeichnung	Anmerkungen
N80000A0001	Crimpzange mit Einsatz für ST, SC und IP67 Stecker	im Montagekoffer enthalten

Bestell-Nr.	Bezeichnung	Anmerkungen
N81001A0000	Crimpeinsatz für ST/SC und IP67 Stecker	Schlüsselweiten: 3.4/4.52, 3.65/4.52 und 8.23
N81001A0001	Crimpeinsatz für ST/SC POF und IP67 Stecker	Schlüsselweiten: 3.23, 4.52 und 8.23
N01001A0061	Crimpeinsatz für LC und IP67 Stecker	Schlüsselweiten: 3.05/3.24 und 8.23

Bestell-Nr.	Bezeichnung	Anmerkungen
N04001A0032	Kevlar-Schere	im Montagekoffer enthalten

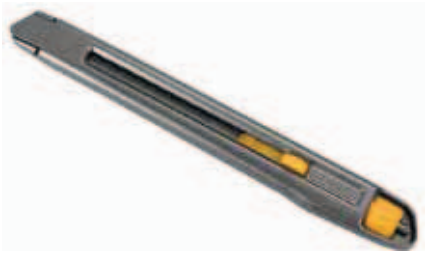

Bestell-Nr.	Bezeichnung	Anmerkungen
N04001A0033	Cutter	im Montagekoffer enthalten

Bestell-Nr.	Bezeichnung	Anmerkungen
N04001A0063	Kabelabisoliermesser	im Montagekoffer enthalten

Bestell-Nr.	Bezeichnung	Anmerkungen
N04001A0031	Abisolierwerkzeug für Kabelmantel und Primärcoating	im Montagekoffer enthalten

12.2 Weiteres Zubehör für LWL Montagekoffer

Bestell-Nr.	Bezeichnung	Anmerkungen
N04001A0062	Abisolierwerkzeug 0.25 - 0.8 mm für Sekundärcoating	im Montagekoffer enthalten

Bestell-Nr.	Bezeichnung	Anmerkungen
Q00051A0006	Fast Cure Klebe-Set	mit Schnellklebestoff für ca. 250 Stecker ST, SC, LC; im Montagekoffer enthalten

Bestell-Nr.	Bezeichnung	Anmerkungen
N04001A0018	Leuchtstab für Steckverbinder Ø 2,5 mm	inkl. Batterien; im Montagekoffer enthalten

Bestell-Nr.	Bezeichnung	Anmerkungen
N04001A0024	Reinigungstücher	alkoholgetränkt, Set à 20 Stück; im Montagekoffer enthalten
N04001A0064	Reinigungstücher	trocken, Packung mit 100 Stück; im Montagekoffer enthalten

Bestell-Nr.	Bezeichnung	Anmerkungen
N04001A0048	Polierscheibe für ST und SC-Stecker	Edelstahl, im Montagekoffer enthalten

Bestell-Nr.	Bezeichnung	Anmerkungen
N04001A0059	Polierunterlagen Ø 127 mm für Vor- und Fertigpolierschritte	im Montagekoffer enthalten

Bestell-Nr.	Bezeichnung	Anmerkungen
N00100A0010	Polierfolien 30 µm, Ø 127 mm	50 Stück; im Montagekoffer enthalten
N00100A0017	Polierfolien 3 µm, Ø 127 mm, Diamantbeschichtung	5 Stück; im Montagekoffer enthalten
N00100A0011	Fein-Polierfolien für Singlemode	5 Stück; im Montagekoffer enthalten
N00100A0018	Polierfolien 0,5 µm, Ø 127 mm, Diamantbeschichtung	5 Stück

Bestell-Nr.	Bezeichnung	Anmerkungen
N04001A0026	Polier- und Reinigungsflüssigkeit	im Montagekoffer enthalten

Bestell-Nr.	Bezeichnung	Anmerkungen
N04001A0017	Saphir-Ritzstift	für Faserabtrennung, im Montagekoffer enthalten

Bestell-Nr.	Bezeichnung	Anmerkungen
N04001A0039	Mikroskop, 100-fach, inkl. Aufnahmen für ST und SC	inkl. Batterien; im Montagekoffer enthalten

Bestell-Nr.	Bezeichnung	Anmerkungen
N04001A0040	Mikroskopaufsatz 200-fach	im Montagekoffer enthalten

12.2 Weiteres Zubehör für LWL Montagekoffer

Bestell-Nr.	Bezeichnung
N04001A0046	Abisolierwerkzeug für Kabelmantel, Sekundär- und Primärcoating

Bestell-Nr.	Bezeichnung	Anmerkungen
N04001A0034	Reinigungsstäbchen	mit Reinigungsflüssigkeit, Set à 20 Stück

Bestell-Nr.	Bezeichnung
N04001A0074	Reinigungsstift für LC Stecker
N04001A0083	Reinigungsstift für ST, SC, FC Steckverbinder
N04001A0082	Reinigungsstift für MPO/MTP® Steckverbinder

Bestell-Nr.	Bezeichnung
N04001A0081	Fasertester mit Aufnahmen für ST, SC, FC, LC

12.3 Konfektionierungs-Set für POF

Bestell-Nr.	Bezeichnung
N84001A0002	POF-Konfektionierungs-Werkzeug-Set

Bestell-Nr.	Bezeichnung	Anmerkungen
N00100A0016	Polierfolien-Set für POF	je 10 Stk. P1500 und 1 µm
N04001A0067	Polierscheibe für POF-Stecker; D=2,5 mm	Kunststoff

Weitere Montagewerkzeuge 12.4

Bestell-Nr.	Kurzbezeichnung	Ausführung
N00000A0013	Zangenschlüssel 1 3/8 Zoll	Hilfswerkzeug für die AMJ/UMJ/STX-Modul- und MFP8/UFP8-Steckverbinder-Montage, Zange und Schraubenschlüssel in einem Werkzeug

Bestell-Nr.	Kurzbezeichnung	Ausführung
N00000B0020	Parallel Presswerkzeug	Hilfswerkzeug für die AMJ/UMJ/STX-Modul- und MFP8/UFP8-Steckverbinder-Montage

Bestell-Nr.	Kurzbezeichnung	Ausführung
N00001A0002	Crimpzange Professional (hohe Standzeit) mit Einsatz für geschirmten MP8(8) FS-Stecker, Schirmcrimpeinsatz-Durchmesser= 5.5 mm; für Kabeldurchmesser = 5.5 - 7.3 mm; Standzeit ≥ 10.000 Crimpungen	für MP8(8) FS-Stecker (J80026A0000, J80026A0001, J80026A0002, J00026A0165)
N01001A0019	Schirmcrimpeinsatz-Durchmesser= 6.4 mm; für Kabeldurchmesser = 5.5 - 7.3 mm	

12.4 Weitere Montagewerkzeuge

Bestell-Nr.	Kurzbezeichnung	Ausführung
N80090A0000	Abmantel-Werkzeug CST	inklusive Messerkassette

Bestell-Nr.	Kurzbezeichnung	Ausführung
N80050A0000	Schraubenschlüssel für Zentralverschraubung	für Flansch Variante 4

Bestell-Nr.	Kurzbezeichnung	Anmerkung
N80050A0001	Drehmomentschlüssel 0.6 Nm, SW 18	für M12x1 X-kodiert Kabelstecker
N80050A0002	Drehmomentschlüssel 0.6 Nm, SW 13	für M12x1 X-kodiert Verbindungsleitungen

13

Einbaumaße

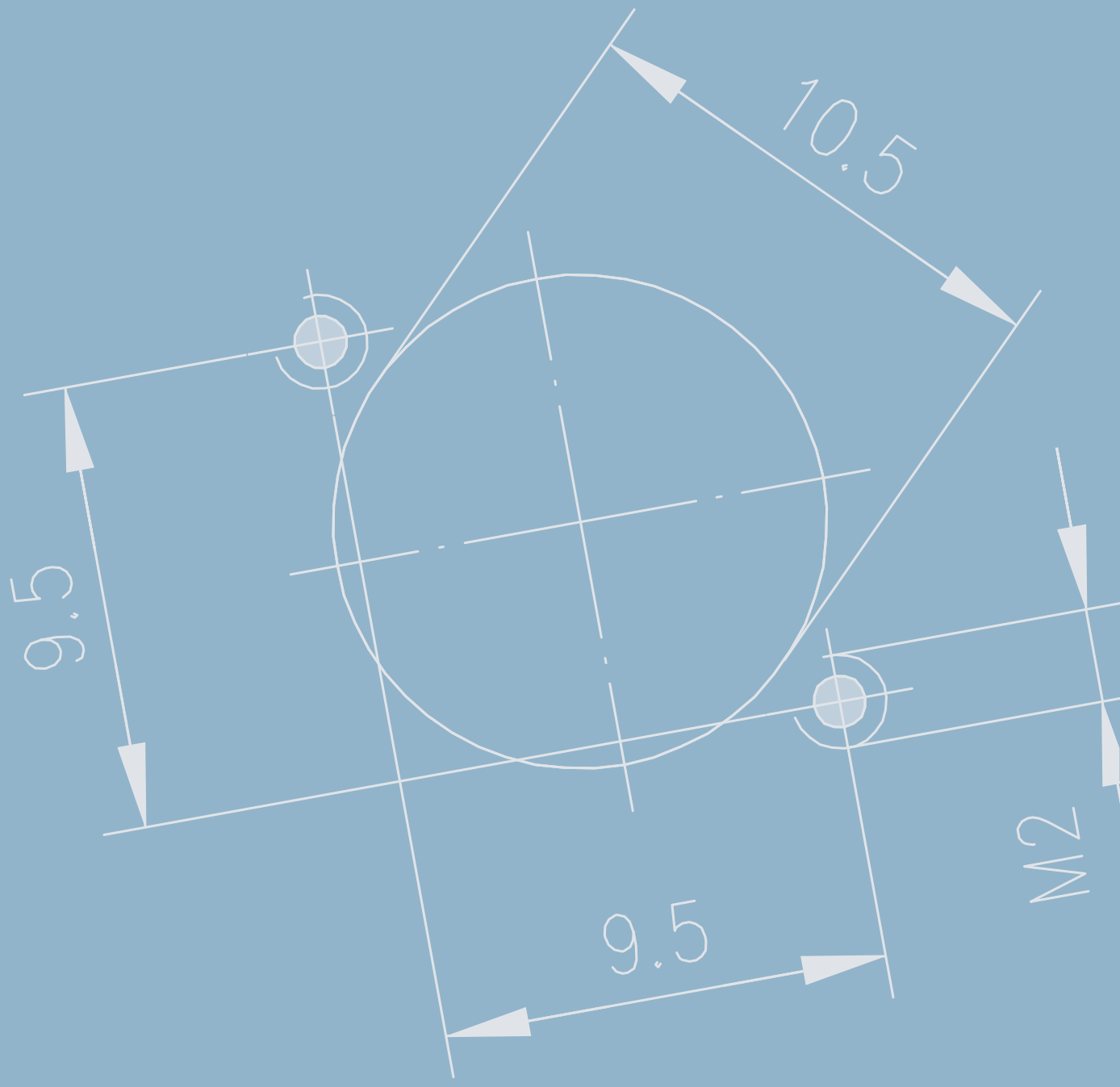

13 Einbaumaße

Telegärtner möchte Ihnen die Auswahl der Produkte erleichtern und Sie in der täglichen Praxis unterstützen. Als kleine „Arbeitshilfe" finden Sie deshalb auf den folgenden Seiten unseres Kataloges alle Einbaumaße, die bei diversen Produkten als Einbaumaß-Code (z. B. 70) angegeben sind.

Z64

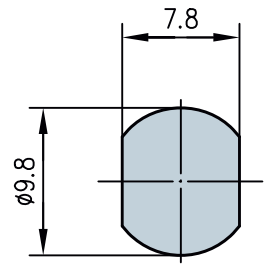

Z66

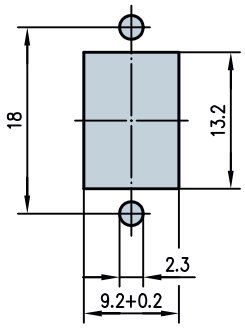

Z70

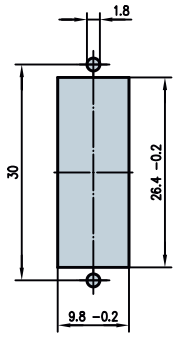

Z77

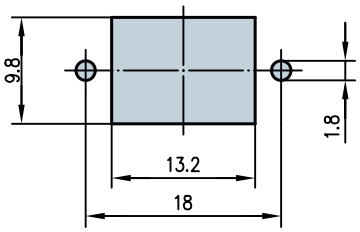

Z93

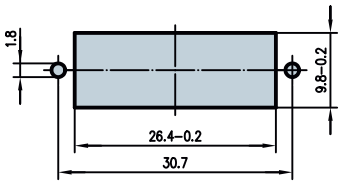

Z99

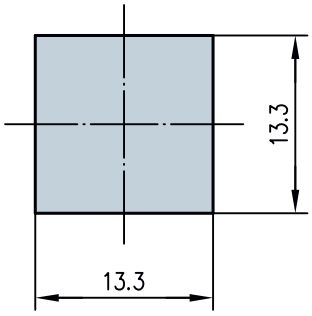

Z108

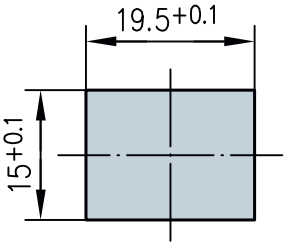

Z115

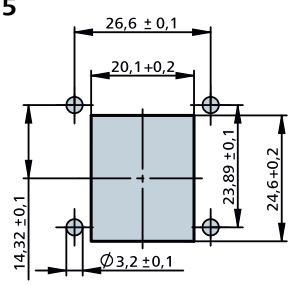

max.Materialdicke 5mm

Z121

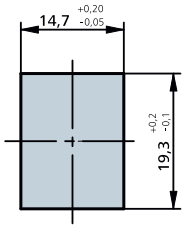

Materialdicke 1,6 ± 0,05 mm

Z122

Zentralbefestigung

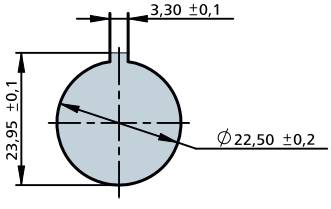

Materialdicke 1mm bis 5mm

Z123

4-Lochbefestigung

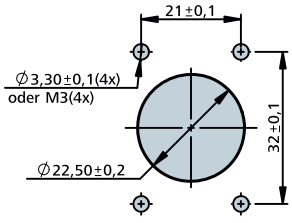

Materialdicke >1mm

Z124

Zentralbefestigung

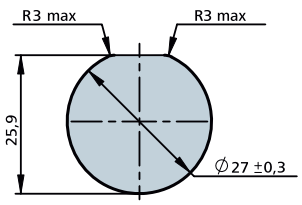

Materialdicke 1mm bis 3mm

Z125

4-Lochbefestigung

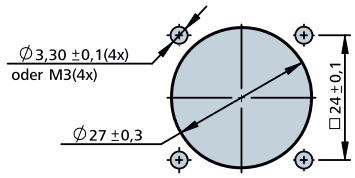

Materialdicke >1mm

Z126

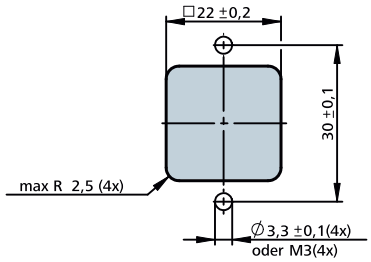

Materialdicke >1mm

Z129

Zentralbefestigung

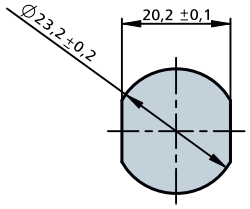

Materialdicke 1mm bis 5mm

Z132

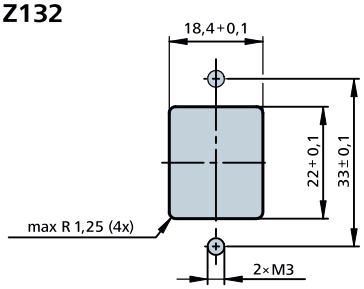

Materialdicke >1mm

Z133

Zentralbefestigung

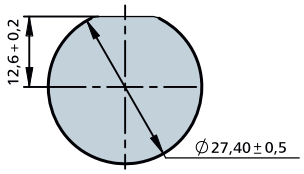

Materialdicke 1mm bis 5mm

Z139

Ansicht Bestückungsseite

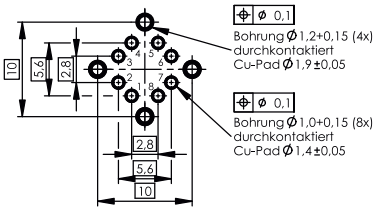

Leiterplatte: Dicke1,55+0,2/-0,1
Cu 35/35

Z140

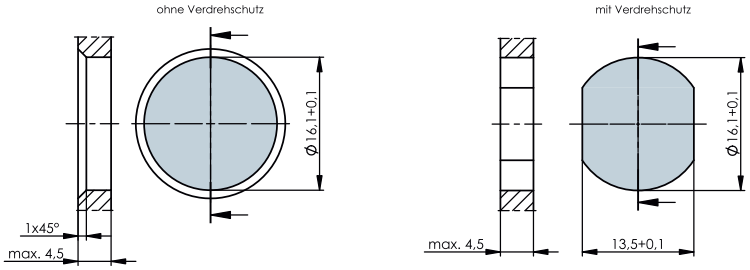

Z142

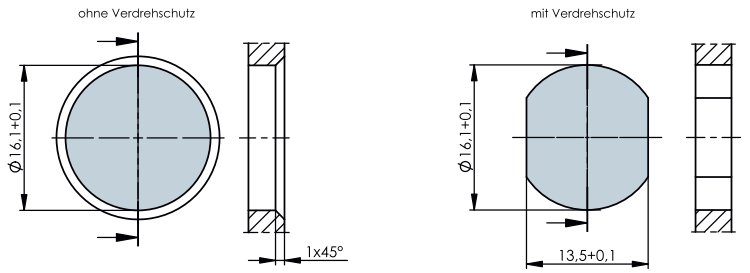

Z143

Ansicht Bestückungsseite

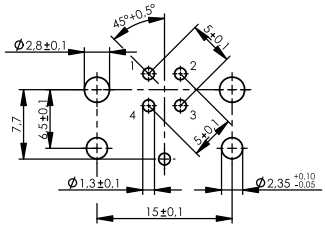

Leiterplattendicke: 1,6 mm

Z144

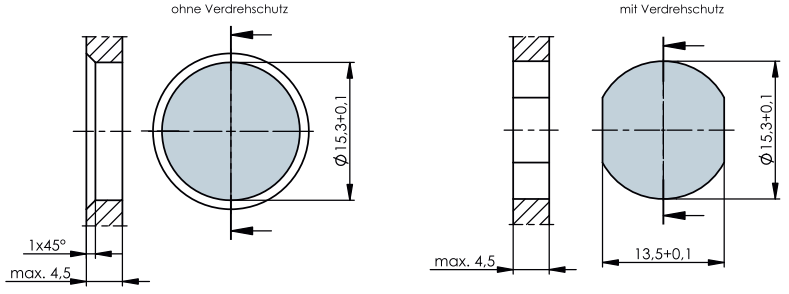

Z145

Ansicht Bestückungsseite

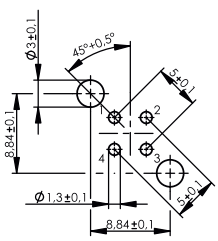

Leiterplattendicke: 1,6 mm

Z146

Ansicht Bestückungsseite

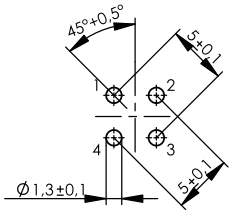

Leiterplattendicke: 1,6 mm

Z147

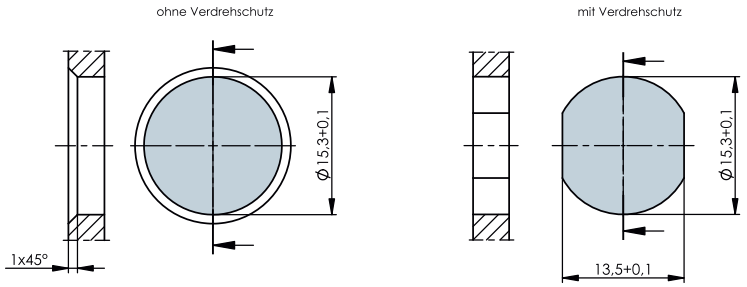

14

Bestellnummern-Index

14 Bestellnummern-Index

Bestell-Nr.	Seite
B	
B00010A0033	208
B00010A0034	208
B00012A0018	175
B00042A0101	174, 202
B00042A0102	174, 202
B00042A0103	174
	202,
B00042A0104	174, 202
B00042A0105	174, 202
B00042A0107	174, 202
B00042A0159	174, 202
B00073A0001	114
B00073B0001	114
B00073C0001	114
B00073D0001	114
B00073E0001	114
B00080A0089	162
B00080A0090	163
B00080B0089	162
B00080B0090	163
B00080C0089	162
B00080C0090	163
B00080D0089	162
B00080D0090	163
B00080E0089	162
B00080E0090	163
B00080F0089	162
B00080F0090	163
B01012A0033	140
B01012A0034	140
B01012A0035	140
B01012A0036	140
B01012A0037	140
B01012A0038	140
B01012A0039	140
B01012A0040	140
B01012A0041	140
B01012A0042	140
B06013A0010	48
F	
F00020A2130	165
F00020A2131	165
F00020A2132	165
F00020A2133	165
F00020A2134	165
F00020A3130	166
F00020A3131	166
F00020A3132	166
F00020A3133	166
F08000A0002	143
F08000A0003	53
F08000A0008	143
F08000A0014	53
F08000A0017	53
F80073A0000	82, 96
F80073A0001	82, 96
F80074A0000	88
	101,135
F80074A0001	88
	101, 135
F80083A0004	81, 95
F80083A0005	81, 95
F80083A0006	81, 95
F80083A0007	81,
	95
F80084A0000	88,
	100
F80084A0001	88,
	100
H	
H01000A0288	144
H01011A0029	140
H01011A0031	140
H01011A0037	140,
	143
H01011A0043	140
H01011A0044	140
H01012A0044	140
H01012A0046	140
H01012A0048	140
H01012A0050	119,
	133, 143
H02000A0069	227
H02000A0070	228
H02025A0069	144
H02025A0070	144
H02025A0097	144
H02025A0100	144
H02025A0112	144
H02025A0113	144
H02025A0114	144
H02025A0115	145
H02025A0116	48
H02025A0137	145
H02025A0148	144
H02025A0155	144
H02025A0167	39
H02025A0171	38
H02025A0199	39
H02025A0207	144
H02025A0220	39
H02025A0234	39
H02025A0236	38
H02025A0261	145
H02025A0262	144
H02025A0266	145
H02025A0278	144
H02025A0281	144
H02025A0286	145
H02025A0293	145
H02025A0317	48
H02025A0322	145
H02025A0328	145
H02025A0329	145
H02025A0330	145
H02025A0331	145
H02025A0332	145
H02025A0333	145
H02025A0334	145
H02025A0336	145
H02025A0338	145
H02025A0339	145
H02025A0343	48
H02025A0349	144
H02025A0350	145
H02025A0366	144
H02025A0368	145
H02025A0369	145
H02025A0370	145
H02025A0533	144
H02025S0199	39
H02030A0000	43
H02030A0001	43
H02030A0004	43
H02030A0005	43
H02030A0008	44
H02030A0009	44
H02030A0016	42
H02030A0018	42
H02030A0019	42
H02030A0021	42
H02030A0022	42
H02030A0034	44
H02030A0491	44
H02030A0492	44
H02030A0550	44
H02030A0554	44
H02030A0590	44
H02030A0592	44
H02030A0594	44
H02030A0608	43
H02030A0609	43
H02030A0610	43
H02030E0000	45
H02030E0001	45
H02030E0004	45
H02030E0005	45
H02030E0008	46
H02030E0009	46
H02030E0034	46
H02030E0491	46
H02030E0492	46
H02030E0550	47
H02030E0554	47
H02030E0590	46
H02030E0592	47
H02030E0594	47
H02030F0000	45
H02030F0001	45
H02030F0004	45
H02030F0005	45
H02030F0008	46
H02030F0009	46
H02030F0034	46
H02030F0491	46
H02030F0492	46
H02030F0550	47
H02030F0590	46
H02030F0592	47
H02030G0000	45
H02030G0001	45
H02030G0004	45
H02030G0005	45
H02030G0008	46
H02030G0009	46
H02030G0034	46
H02030G0491	46
H02030G0492	46
H02030G0550	47
H02030G0590	46
H02030G0592	47
H02030K0000	45
H02030K0001	45
H02030K0004	45
H02030K0005	45
H02030K0008	46
H02030K0009	46
H02030K0034	46
H02030K0491	46
H02030K0492	46
H02030K0550	47
H02030K0590	46
H02030K0592	47
H02030M0004	43
H02030M0005	43
H02030M0008	44
H02030M0009	44
H02030M0016	42
H02030M0019	42
H02030M0022	42
H02030M0034	44
H02030M0491	44
H02030M0492	44
H02030M0550	44
H02030M0590	44
H02030M0592	44
H02030M0608	43
H02030M0609	43
H02030M0610	43
H02030T0004	43
H02030T0005	43
H02030T0008	44
H02030T0009	44
H02030T0016	42
H02030T0019	42
H02030T0022	42
H02030T0034	44
H02030T0491	44
H02030T0492	44
H02030T0590	44
H02030T0608	43
H02030T0609	43
H02030T0610	43
H02030V0004	43
H02030V0005	43
H02030V0008	44
H02030V0009	44
H02030V0016	42
H02030V0019	42
H02030V0022	42
H02030V0034	44
H02030V0491	44
H02030V0492	44
H02030V0590	44
H02030V0608	43
H02030V0609	43
H02030V0610	43
H02050A0004	137
H02050A0006	137
H02050A0008	138
H02050A0010	138
H02050A0013	139
H02050A0097	119
H02050A0097	133
H02050A0190	141
H02050A0191	141
H02050A0192	141
H02050A0193	141
H02050A0194	141
H02050A0195	142
H02050A0196	142
H02050A0197	142
H02050A0198	142
H02050A0199	141
H02050A0200	141
H02050A0201	141
H02050A0202	142
H02050A0203	142
H02050A0204	142
H02050A0205	142
H02050A0229	139
H02050A0231	139
H02050A0246	141
H02050A0247	142
H02050A0248	141
H02050A0249	142
H02050A0279	142
H02050A0280	142
H02050A0281	142
H02050A0282	143
H02050A0283	143
H06000A0055	53
H06000A0065	58
H06000B0045	58
H10000A0000	48
H60030A0000	157
H60030A0001	157
H80030A0000	83
H80030A0001	97
H80030A0002	108
H80030A0003	124
H80030A0004	89
H80030A0005	101
H80030A0006	111
H80030A0007	129
H80030A0008	217
H80030A0009	217
H80030A0010	217
H82000A0000	102
H82000A0002	103
H82000A0003	112
H82000A0005	112
H82000A0006	90
H82000A0008	90
H82000A0012	229
H82000A0013	229
H82000A0014	56
H82000A0015	56
H82000A0018	57
H82000A0019	57
H82000A0020	57
H82000A0021	57
H82000A0022	57
H82000A0023	58
H82000A0024	57
H82000A0026	130
H82025A0000	36
H82050A0001	51
H82050A0002	52
H82050A0005	52
H82050A0007	52
H82050E0001	53
H82050E0002	53
H82050E0003	53
H82050E0005	53
H82050E0007	53
H82050F0001	53
H82050F0002	53
H82050F0005	53
H82050F0007	53
H82050G0001	53
H82050G0002	53
H82050G0005	53
H82050G0007	53
H82050K0001	53
H82050K0002	53
H82050K0005	53
H82050K0007	53
H82050S0001	51
H82050S0002	52
H82050S0003	52
H82050S0005	52
H82050S0007	52
H86000A0000	88
H86000A0001	89
H86000A0002	101
H86000A0003	110
H86010A0000	82
H86010A0001	107
H86010B0000	83
H86011A0000	162
H86011A0001	162
H86011A0002	162
H86011A0003	162
H86011A0004	162
H86011A0005	162
H86011A0006	162
H86011A0007	134
H86011A0010	82
H86011A0011	96
H86011B0010	83
H86011B0011	96
J	
J00020A0436	118
J00020A0437	118
J00020A0480	115
J00020A0481	115
J00020A0482	115
J00020A0483	115
J00023A0205	59
J00023A0206	59
J00026A0150	114
J00026A0165	162
J00026A2000	164
J00026A2001	164
J00026A2002	164
J00026A2003	164
J00026A2004	164
J00026A2110	164
J00026A2111	164
J00026A2112	164
J00026A2113	164
J00026A2114	164
J00026A3000	165
J00026A3001	165
J00026A3002	165
J00026A3003	165
J00026A3110	165
J00026A3111	165
J00026A3112	165
J00026A3113	165
J00026A4000	164
J00026A4001	164
J00026A4002	164
J00026A4003	164
J00026A4004	164
J00026A4110	165
J00026A4111	165
J00026A4112	165
J00026A4113	165
J00026A4114	165
J00029A0039	117
J00029A0040	116
J00029A0042	116
J00029A0061	117
J00029A0077	228
J00029A2000	228
J00029A2001	228
J00029A2110	39
J00029A2111	39
J00029B0061	40
J00029B0077	40
J00029K0036	117
J00029K0036	228
J00029K0051	117
J00029L0036	40
J00029L0051	40
J02023A0026	41
J02023A0033	41
J02023A0034	41
J02023A0035	41
J02023A0039	41
J02023A0040	41
J02023K0027	41
J02024A0007	40
J02024C0007	40
J08010A0005	170
J08010A0007	170
J08010A0008	170
J08010A0009	170
J08010A0016	170
J08010A0026	170
J08010A0027	170
J08010A0035	170
J08010A0036	170
J08010A0056	170
J08010A0057	170
J08011A0002	171
J08011A0003	171
J08011A0014	171
J08011A0017	171
J08011A0018	171
J08051A0011	178
J08051A0012	178

Bestell-Nr.	Seite
J08051A0016	178
J08070A0000	176
J08070A0002	176
J08070A0009	176
J08070A0010	176
J08070A0033	176
J08070A0034	176
J08070A0043	176
J08070A0044	176
J08070A0055	176
J08070A0056	176
J08070A0057	176
J08070A0058	176
J08070A0059	176
J08071A0000	176
J08071A0002	176
J08071A0004	176
J08071A0005	177
J08071A0010	177
J08071A0017	176
J08071A0018	177
J08071A0019	177
J08071A0020	177
J08071A0021	177
J08071A0028	177
J08071A0029	177
J08071A0030	176
J08071A0031	177
J08071A0034	177
J08071A0042	177
J08080A0001	172
J08080A0002	172
J08080A0005	172
J08080A0006	172
J08080A0016	172
J08080A0018	172
J08080A0036	172
J08080A0037	172
J08080A0043	172
J08080A0046	172
J08080A0047	172
J08080A0048	172
J08080A0051	172
J08080A0052	172
J08080A0053	172
J08080B0002	173
J08080B0003	173
J08080B0007	173
J08080B0012	173
J08080B0014	173
J08080B0016	173
J08080B0019	173
J08080B0023	173
J08080B0024	173
J08080B0025	173
J08081A0000	174
J08081A0002	175
J08081A0004	174
J08081A0006	175
J08081A0010	174
J08081A0011	175
J08081A0014	174
J08081A0015	174
J08081A0016	175
J08081A0017	175
J08081A0032	174
J08081A0033	174
J08081A0034	175
J08081A0035	175
J08081A0036	174
J08081A0037	175
J08081A0038	175
J08081A0039	174
J08082A0002	178
J08082A0007	178
J08082A0008	178
J08082A0010	178
J08082A0011	178
J08082A0012	178
J08082A0013	178
J08082A0015	178
J08082A0016	178
J08083A0000	132
J08083A0001	132
J08083H0000	132
J08083H0001	132
J08084A0000	132
J08084A0001	132
J08084H0000	132
J08084H0001	132
J60020A0000	151
J60020A0002	151
J60023A0000	152
J60023A0000	152
J60026A0000	150
J60029A0000	151
J68070A0000	153
J68070A0001	153
J68070A0004	156
J68070A0005	156
J68070A0006	156
J68070A0007	156
J68071A0000	154
J68071A0001	154
J68071A0004	154
J68071A0006	156
J68071A0007	157
J80020A0000	84
J80020A0001	84
J80020A0002	84
J80020A0003	84
J80020A0004	97
J80020A0005	97
J80020A0006	108
J80020A0007	108
J80020A0010	125
J80020A0011	125
J80020A0012	125
J80020A0013	126
J80020A0120	70
J80020A0121	71
J80020A0122	71
J80020A0221	67
J80020A0222	68
J80023A0000	55
J80023A0001	55
J80023A0002	55
J80023A0003	55
J80023A0004	55
J80023A0006	55
J80023A0007	55
J80023A0010	103
J80023A0011	103
J80023A0013	104
J80023A0014	104
J80023A0016	91
J80023A0017	91
J80023A0019	91
J80023A0020	91
J80026A0001	163
J80026A0002	80, 94
	107
J80026A0003	163
J80026A0004	80, 95
	107
J80026A0005	76
J80026A0006	76
J80026A0007	76
J80026A0008	76
J80026A0009	77
J80026A0010	77
J80026A0011	77
J80026A0012	77
J80026A0013	93
J80026A0014	93
J80026A0015	93
J80026A0016	93
J80026A0017	105
J80026A0018	106
J80026A0019	121
J80026A0020	121
J80026A0021	121
J80026A0022	121
J80026A0045	163
J80026A0046	163
J80026A0047	163
J80026A0100	69
J80026A0200	66
J80029A0000	87
J80029A0000	99, 110, 134
J80029A0001	87
	99, 110, 134
J80029A0002	87
	99, 110, 134
J80029A0004	87, 99, 110, 135
J80029A0010	86, 99, 109, 135
J80029A0011	87, 99, 110, 135
J80029A0012	87, 99, 110, 135
J80029A0100	72
J80029A0200	73
J80060A0000	74
J80120A0120	70
J80120A0220	67
J80220A0120	71
J80220A0220	68
J80629A0100	72
J80629A0200	73
J82023A0000	36
J82023A0001	36
J82023A0002	36
J88073A0000	93
J88073A0001	93
J88073A0002	93
J88073A0003	93
J88073A0004	78
J88073A0005	78
J88073A0006	78
J88073A0007	78
J88073A0008	79
J88073A0009	79
J88073A0010	79
J88073A0011	79
J88073A0012	122
J88073A0013	122
J88073A0014	122
J88073A0015	122
J88074A0000	98
J88074A0001	98
J88074A0002	85
J88074A0003	85
J88074A0004	85
J88074A0005	85
J88074A0006	127
J88074A0007	127
J88074A0008	127
J88074A0009	127
J88080A0000	172
J88080A0004	173
J88080A0005	173
J88080A0006	173
J88080A0008	172, 173
J88080A0009	172
J88080A0019	173
J88080A0020	173
J88080A0021	173
J88080A0022	173
J88080A0023	173
J88083A0000	93
J88083A0001	93
J88083A0002	93
J88083A0003	93
J88083A0004	93
J88083A0005	93
J88083A0006	78
J88083A0007	78
J88083A0008	78
J88083A0009	78
J88083A0010	78
J88083A0011	78
J88083A0012	78
J88083A0013	78
J88083A0014	78
J88083A0015	78
J88083A0016	78
J88083A0017	78
J88083A0022	121
J88083A0023	122
J88083A0024	121
J88083A0025	122
J88083A0026	121
J88083A0027	122
J88084A0000	98
J88084A0001	98
J88084A0002	85
J88084A0003	85
J88084A0004	85
J88084A0005	85
J88084A0006	126
J88084A0007	126
J88084A0008	126
J88084A0009	126

L

L00000A0072	184
L00000A0073	185
L00000A0074	185
L00000A0075	186
L00000A0076	186
L00000A0077	187
L00000A0081	184
L00000A0082	185
L00000A0083	185
L00000A0084	186
L00000A0085	186
L00000A0086	187
L00000A0102	192
L00000A0103	192
L00000A0118	192
L00000A0120	192
L00000A0130	187
L00000A0131	187
L00000A0138	183
L00000A0141	183
L00000A0146	182
L00000A0149	182
L00000A0189	188
L00000A0192	188
L00000A0193	189
L00000A0194	189
L00000A0195	189
L00000A0196	189
L00000A0197	189
L00000A0198	189
L00000A0199	190
L00000A0200	190
L00000A0201	190
L00000A0202	190
L00000A0203	191
L00000A0204	191
L00000A0226	188
L00000A0230	184
L00000A0231	185
L00000A0232	185
L00000A0233	186
L00000A0234	186
L00000A0235	187
L00000A0236	187
L00000A0237	188
L00000A0238	188
L00000A0253	191
L00000A0254	191
L00000A0274	196
L00000D0017	193
L00000D0022	194
L00000D0023	194
L00000D0024	195
L00000D0025	193
L00000D0026	193
L00000D0031	194
L00000D0032	194
L00000D0033	195
L00000D0034	193
L00000D0035	193
L00000D0089	195
L00000D0090	195
L00001A0084	184
L00001A0085	185
L00001A0086	185
L00001A0087	186
L00001A0088	186
L00001A0089	187
L00001A0090	184
L00001A0099	192
L00001A0117	192
L00001A0123	187
L00001A0130	183
L00001A0133	183
L00001A0136	182
L00001A0139	182
L00001A0154	188
L00001A0155	188
L00001A0156	189
L00001A0157	189
L00001A0159	189
L00001A0162	190
L00001A0163	190
L00001A0164	191
L00001A0194	188
L00001A0199	191
L00001D0032	194
L00001D0033	194
L00001D0034	195
L00001D0035	193
L00001D0036	193
L00001D0095	195
L00002A0112	184
L00002A0113	185
L00002A0114	185
L00002A0115	186
L00002A0116	186
L00002A0117	187
L00002A0120	192
L00002A0139	192
L00002A0141	187
L00002A0147	183
L00002A0150	183
L00002A0153	182
L00002A0156	182
L00002A0173	188
L00002A0174	189
L00002A0175	190
L00002A0176	189
L00002A0177	189
L00002A0179	190
L00002A0180	191
L00002A0195	188
L00002A0203	191
L00002D0076	194
L00002D0077	194
L00002D0078	195
L00002D0079	193
L00002D0080	193
L00002D0123	195
L00003A0049	191
L00003A0055	184
L00003A0056	185
L00003A0057	185
L00003A0058	186
L00003A0059	186
L00003A0060	187
L00003A0067	192
L00003A0078	192
L00003A0085	187
L00003A0088	183
L00003A0091	183
L00003A0095	182
L00003A0098	182
L00003A0119	188
L00003A0121	189
L00003A0123	189
L00003A0124	189
L00003A0125	190
L00003A0126	190
L00003A0127	191
L00003A0147	188
L00003A0157	191
L00003D0026	194
L00003D0027	194
L00003D0028	195
L00003D0029	193
L00003D0030	193
L00003D0062	195
L00004A0054	184
L00004A0055	185
L00004A0056	185
L00004A0057	186
L00004A0058	186
L00004A0060	187
L00004A0064	192
L00004A0071	187
L00004A0081	182
L00004A0084	182
L00004A0087	183
L00004A0090	183
L00004A0109	188
L00004A0111	189
L00004A0112	189
L00004A0113	189
L00004A0114	190
L00004A0115	190
L00004A0116	191
L00004A0134	188
L00004A0145	191
L00004D0037	194
L00004D0038	194
L00004D0039	195
L00004D0040	193
L00004D0041	193
L00004D0062	195
L00005A0027	184
L00005A0028	185
L00005A0029	185
L00005A0030	186
L00005A0031	186
L00005A0032	187
L00005A0035	192
L00005A0051	187
L00005A0055	182
L00005A0058	182
L00005A0061	183
L00005A0064	183

14 Bestellnummern-Index

Bestell-Nr.	Seite
L00005A0080	188
L00005A0081	189
L00005A0082	189
L00005A0083	189
L00005A0084	190
L00005A0085	190
L00005A0086	191
L00005A0103	188
L00005A0104	192
L00005A0113	191
L00005D0035	193
L00005D0036	193
L00005D0037	194
L00005D0038	194
L00005D0039	195
L00005D0040	195
L00006A0033	184
L00006A0034	184
L00006A0035	184
L00006A0036	184
L00006A0037	185
L00006A0038	185
L00006A0039	185
L00006A0040	185
L00006A0041	185
L00006A0042	185
L00006A0043	185
L00006A0044	185
L00006A0045	186
L00006A0046	186
L00006A0047	186
L00006A0048	186
L00006A0049	186
L00006A0050	186
L00006A0051	186
L00006A0052	186
L00006A0053	187
L00006A0054	187
L00006A0055	187
L00006A0056	187
L00006A0096	182
L00006A0099	182
L00006A0102	183
L00006A0105	183
L00006D0078	193
L00006D0079	193
L00006D0080	193
L00006D0081	193
L00006D0082	193
L00006D0083	193
L00006D0084	193
L00006D0085	193
L00006D0086	194
L00006D0087	194
L00006D0088	194
L00006D0089	194
L00006D0090	194
L00006D0091	194
L00006D0092	194
L00006D0093	194
L00006D0094	195
L00006D0095	195
L00006D0096	195
L00006D0097	195
L00006D0098	195
L00006D0099	195
L00006D0100	195
L00006D0101	195
L00810A0003	200
L00810A0004	200
L00810A0005	200
L00810A0010	200
L00810A0014	200
L00811A0007	200
L00811A0009	200
L00811A0012	200
L00811A0019	204
L00811A0022	205
L00811A0028	200
L00811A0034	200
L00812A0007	200
L00812A0009	200
L00812A0011	200
L00812A0018	200
L00812A0021	200
L00813A0003	200
L00813A0004	200
L00813A0005	200
L00813A0008	200
L00813A0014	200
L00815A0006	200
L00815A0008	200
L00816A0003	200
L00816A0004	200
L00816A0005	200
L00850A0001	204
L00851A0008	204
L00852A0000	204
L00853A0001	204
L00855A0001	204
L00870A0000	203
L00870A0001	203
L00870A0002	203
L00870A0003	203
L00870A0005	203
L00871A0003	203
L00871A0004	203
L00871A0005	203
L00871A0006	203
L00871A0008	203
L00872A0000	203
L00872A0001	203
L00872A0002	203
L00872A0003	203
L00872A0006	203
L00873A0000	203
L00873A0001	203
L00873A0002	203
L00873A0003	203
L00873A0009	203
L00875A0000	203
L00875A0001	203
L00875A0002	203
L00875A0003	203
L00875A0007	203
L00880A0003	201
L00880A0006	202
L00880A0017	201
L00880A0018	202
L00880C0004	201
L00880C0005	201
L00880C0007	202
L00880C0008	203
L00880C0010	202
L00880C0015	201
L00881A0003	201
L00881A0006	202
L00881A0020	201
L00881A0021	201
L00881A0027	201
L00881A0028	202
L00881C0004	201
L00881C0005	201
L00881C0007	202
L00881C0008	203
L00881C0023	202
L00881C0024	201
L00882A0002	202
L00882A0005	201
L00882A0011	201
L00882A0019	201
L00882A0020	202
L00882C0000	201
L00882C0003	202
L00882C0004	203
L00882C0006	201
L00882C0007	201
L00882C0015	202
L00883A0002	202
L00883A0005	201
L00883A0012	201
L00883A0028	201
L00883A0029	202
L00883C0003	202
L00883C0004	203
L00883C0006	201
L00883C0007	201
L00883C0017	202
L00883C0025	201
L00885A0002	202
L00885A0005	201
L00885A0012	201
L00885A0025	201
L00885A0026	202
L00885C0000	202
L00885C0003	202
L00885C0004	203
L00885C0006	201
L00885C0007	201
L00885C0020	201
L00890A0018	205
L00890A0036	206
L00890A0037	206
L00890A0040	206
L00890A0041	207
L00890A0058	206
L00890A0077	205
L00890A0078	206
L00890A0080	207
L00890C0019	205
L00890C0021	205
L00890C0038	207
L00890C0039	207
L00890C0055	207
L00890C0059	205
L00891A0014	206
L00891A0015	206
L00891A0016	206
L00891A0017	207
L00891A0029	206
L00891A0079	205
L00891A0080	206
L00891A0082	207
L00891A0086	204
L00891C0018	207
L00891C0019	207
L00891C0026	205
L00891C0042	207
L00891C0047	204
L00891C0069	204
L00891C0070	204
L00891C0071	205
L00891C0072	205
L00892A0005	205
L00892A0029	206
L00892A0035	206
L00892A0036	206
L00892A0039	206
L00892A0040	207
L00892A0072	205
L00892A0073	206
L00892A0075	207
L00892C0001	205
L00892C0009	205
L00892C0024	207
L00892C0037	207
L00892C0038	207
L00892C0048	205
L00893A0005	205
L00893A0027	206
L00893A0038	206
L00893A0039	206
L00893A0042	206
L00893A0043	207
L00893A0076	205
L00893A0077	206
L00893A0079	207
L00893C0001	205
L00893C0003	205
L00893C0022	207
L00893C0028	205
L00893C0040	207
L00893C0041	207
L00895A0004	205
L00895A0024	206
L00895A0035	206
L00895A0036	206
L00895A0039	206
L00895A0040	207
L00895A0070	205
L00895A0071	206
L00895A0073	207
L00895C0001	205
L00895C0003	205
L00895C0021	207
L00895C0025	205
L00895C0037	207
L00895C0038	207
L02002A0061	224
L02002A0143	223
L02002A0146	223
L02002A0175	223
L02002A0190	222
L02002B0061	224
L02002C0061	224
L02002C0067	221
L02002C0068	221
L02002C0069	221
L02002C0070	221
L02002C0071	222
L02002C0072	222
L02002C0073	222
L02002C0074	222
L02002D0061	224
L02002E0061	224
L02002F0061	224
L80000A0000	213
L80000A0001	213
L80001A0000	213
L80002A0000	213
L80003A0000	213
L80004A0000	213
L80005A0000	213
L80100A0000	214
L80100A0001	214
L80101A0000	214
L80102A0000	214
L80103A0000	214
L80104A0000	214
L80105A0000	214
L80210A0000	212
L80210A0001	212
L80211A0000	212
L80212A0000	212
L80213A0000	212
L80214A0000	212
L80215A0000	212
L80310A0000	212
L80310A0001	212
L80311A0000	212
L80312A0000	212
L80313A0000	212
L82000A0000	215
L82000A0001	215
L82001A0000	215
L82002A0000	215
L82003A0000	215
L82004A0000	215
L82005A0000	215
L82100A0000	216
L82100A0001	216
L82101A0000	216
L82102A0000	216
L82103A0000	216
L83500A0000	215
L83500A0001	215
L83501A0000	215
L83502A0000	215
L83503A0000	215
L83504A0000	215
L83505A0000	215
L83610A0000	213
L83610A0001	213
L83611A0000	213
L83612A0000	213
L83613A0000	213
L83614A0000	213
L83615A0000	213
L84500A0000	216
L84500A0001	216
L84501A0000	216
L84502A0000	216
L84503A0000	216
L84504A0000	216
L84505A0000	216
M	
M06000A0067	166
M06000A0068	166
N	
N00000A0013	239
N00000B0020	239
N00001A0002	239
N00100A0010	237
N00100A0011	237
N00100A0016	239
N00100A0017	237
N00100A0018	237
N01001A0019	239
N01001A0061	235
N04001A0017	237
N04001A0018	236
N04001A0024	236
N04001A0026	237
N04001A0031	235
N04001A0032	235
N04001A0033	235
N04001A0034	238
N04001A0039	237
N04001A0040	237
N04001A0046	238
N04001A0048	236
N04001A0059	237
N04001A0062	236
N04001A0063	235
N04001A0064	236
N04001A0067	239
N04001A0074	238
N04001A0081	238
N04001A0082	238
N04001A0083	238
N80000A0001	234
N80050A0000	240
N80050A0001	240
N80050A0002	240
N80090A0000	240
N81001A0000	235
N81001A0001	235
N84000A0000	233
N84001A0000	234
N84001A0001	234
N84001A0002	238
Q	
Q00051A0006	236
R	
R00040A0047	144
U	
U01000A0000	137
U01010A0004	140
U01010A0011	119
U01010A0011	133

ZUVERLÄSSIG. EINFACH. SCHNELL. LÖSUNGSORIENTIERT.

Dies sind die Grundanforderungen an industrielle Steckverbindungen. ***STEADY****TEC*® wurde entwickelt, um als erste Technologie allen vier Grundanforderungen auf einmal gerecht zu werden.

www.steadytec.com

STEADY TEC®

DIE ZUVERLÄSSIGE VERBINDUNGSTECHNIK

Telegärtner
Karl Gärtner GmbH

Lerchenstr. 35
D-71144 Steinenbronn

Telefon: +49 (0) 71 57 / 1 25-100
Telefax: +49 (0) 71 57 / 1 25-120

E-Mail: info@telegaertner.com
Web: www.telegaertner.com